ՀԱՅԱՍՏԱՆԻ ՀԱՆՐԱՊԵՏՈՒԹՅՈՒՆ
Республика Армения

«ԱՄԷԼԻ» ՍՊԸ

ՊԱՏՎԻՐԱՏՈՒ՝ Երևանի քաղաքապետարան
ՊԱՅՄԱՆԱԳԻՐ՝ N ԵՔ-ԲՄԽԱՇՁԲ-25/18
ԱՇԽԱՏԱՆՔԱՅԻՆ ՆԱԽԱԳԻԾ
ԳԻՐՔ 1
ԱՇԽԱՏԱՆՔԱՅԻՆ ԳԾԱԳՐԵՐ

«ՀՀ Երևանի Նոր Նորք վարչական շրջանի պատշգամբների հիմնանորոգման աշխատանքներ»

ԵՐԵՎԱՆ 2025

Օբյեկտ՝ «ՀՀ Երևանի Նոր Նորք վարչական շրջանի պատշգամբների հիմնանորոգման աշխատանքներ»

ԱՇԽԱՏԱՆՔԱՅԻՆ ՆԱԽԱԳԻԾ
ԳԻՐՔ 1
ԱՇԽԱՏԱՆՔԱՅԻՆ ԳԾԱԳՐԵՐ

«ԱՄԷԼԻ» ՍՊԸ ՏՆՕՐԵՆ՝ Ա. Դավթյան

ԱՇԽԱՏԱՆՔԱՅԻՆ ԳԾԱԳՐԵՐԻ ԱՆՎԱՆԱՑԱՆԿ

N/N	ԱՇԽԱՏԱՆՔԻ ԱՆՎԱՆՈՒՄԸ	ԹԵՐԹ
1.	ՊԱՏՇԳԱՄԲԻ ՏԵՍՔԸ ՎԵՐԵՎԻՑ, ԿՏՐՎԱԾՔ 1-1, ՊԱՏՇԳԱՄԲԻ ՏԵԽՆԻԿԱԿԱՆ ՎԻՃԱԿԻ ՄԱՍԻՆ ՏԵՂԵԿՈՒԹՅՈՒՆՆԵՐ, ՆԿԱՐ	1
2.	ՊԱՏՇԳԱՄԲԻ ԱՄՐԱՆԱՎՈՐՄԱՆ ՏԵՍՔԸ ՎԵՐԵՎԻՑ, ԿՏՐՎԱԾՔ 2-2, 3-3, ՀԱՆԳՈՒՅՑ-1	2
3.	ՃԱՂԱՇԱՐԻ ՏԵՍՔԸ ԿՈՂՔԻՑ, ԿՏՐՎԱԾՔ 4-4, ՀԱՆԳՈՒՅՑ-2, 3, ՊԱՏԸՇ-ԳԱՄԲԻ ԿԱՌՈՒՑՄԱՆ ՀԱՄԱՐ ԱՆՀՐԱԺԵՇՏ ՆՅՈՒԹԵՐԻ ՄԱՍՆԱԳԻՐ	3

ՇԻՆ ՀՐԱՊԱՐԱԿԻ ԺԱՄԱՆԱԿԱՎՈՐ ՊԱՏՆԵՇՈՎ ԱՌԱՆՁՆԱՑՄԱՆ ՕՐԻՆԱԿ

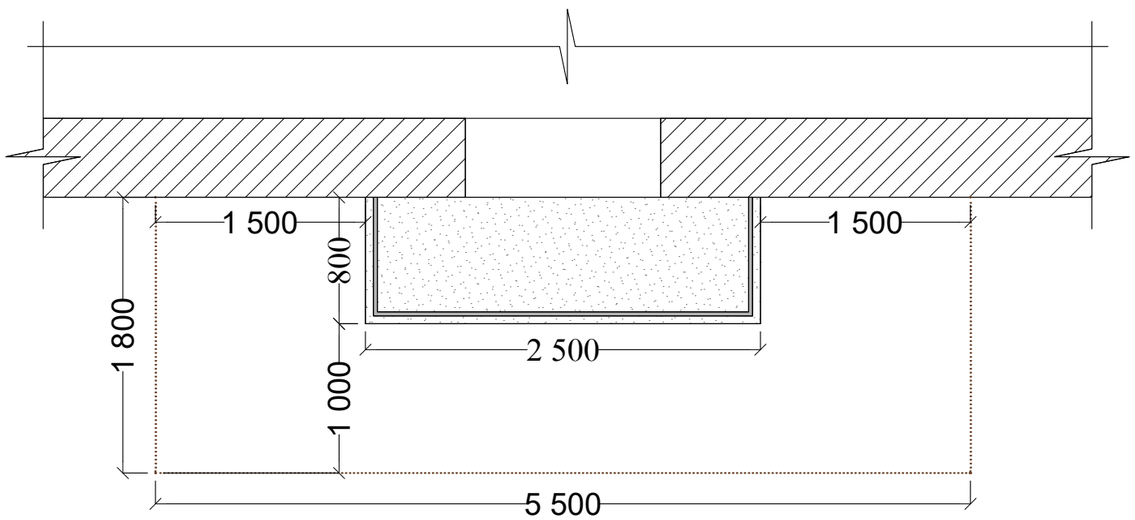

ԾԱՆՈԹՈՒԹՅՈՒՆ

Շինարարական հրապարակը առանձնացնել ժամանակավոր պատնեշով և տեղադրել տեղադրել տեղեկատվական վահանակ՝ համաձայն Երևան քաղաքի ավագանու 16.03.2012 թ.-ի հ. 405-Ն որոշման:

ՊԱՏՇԳԱՄԲԻ ԿԱՌՈՒՑՄԱՆ ԺԱՄԱՆԱԿԱՑՈՒՅՑ

N/N	ՆԱԽԱՏԵՍՎՈՂ ԱՇԽԱՏԱՆՔՆԵՐ	ԱՇԽԱՏԱՆՔԱՅԻՆ ՕՐԵՐ			
		1 օր	1 օր	1 օր	1 օր
1.	ՀԻՆ ՊՏՇԳԱՄԲԻ ՔԱՆԴՈՒՄ				
2.	ՄԵՏԱՂԱԿԱՆ ԿՈՆՍՏՐՈՒԿՑԻԱՆ. ՊԱՏՐԱՍՏՈՒՄ ԵՎ ՄՈՆՏԱԺՈՒՄ				
3.	ՊԱՏՇԳԱՄԲԻ ԲԵՏՈՆԱՑՈՒՄ				
4.	ԲԱԶՐԻՔԻ ՏԵՂԱԴՐՈՒՄ ԵՎ Ց/ԱՎ. ՍՎԱՂԻ ԻՐԱԿԱՆԱՑՈՒՄ				
5.	ՇԻՆԱՐԱՐԱԿԱՆ ԱՂԲԻ ՀԱՎԱՔՈՒՄ ԵՎ ՏԵՂԱՓՈԽՈՒՄ				

Կապալի օբյեկտի առանձին մասերի կոնստրուկցիաներին և օգտագործվող նյութերինտեխնիկական միջոցներին և աշխատանքային ռեսուրսներին ներկայացվող պահանջները

- Շինարարության ընթացքում օգտագործվող բոլոր նյութերի տեխնիկական բնութագրերը պետք համապատասխանեն ՀՀ- ում գործող քաղաքաշինության , սեյսմակայուն շինարարության նորմատիվա-տեխնիկական փաստաթղթերին՝ /ՀՀՇՆ, ԳՕՍՏ, ՀՍՏ .../:
- Կապալի աշխատանքի կատարման համար կապալառուն պետք է ունենա քաղաքաշինության բնագավառի շինարարության իրականացման լիցենզիա:
  - Շինարարության իրականացման բնակելի հասարակական և արտադրական կառույցներ 2-րդ դաս
- Լիցենզավորված շինարարական կազմակերպության ինժեներատեխնիկական կազմը պետք է բավարարի աշխատանքի բնույթից բխող պայմաններին և պահանջներին: Շինարարական վերանորոգման աշխատանքներն իրականացնելու համար կապալառուն պետք է ունենա իժեներական կրթությամբ և առնվազն 3 տարվա աշխատանքային փորձով.
  - Ինժեներ-շինարար՝ ԱՔՇ մասնագիտությամբ աշխղեկ 1 անձ

Շինարարական կազմակերպությունը պետք է հագեցած լինի անհրաժեշտ սարքավորումներով, մե-խանիզմներով, անհրաժեշտ գործիքներով.

- Ավտոինքնաթափ՝ 1 հատ
- Բետոնանասոս՝ 1 հատ
- Ավտոկռունկ՝ 1 հատ
- քանդող, շաղափող, եռակցող և այլ սարքավորումներ ու գործիքներ

- Շինարարական կազմակերպության վարպետ-գործավարները, մասնագետները պետք է ունենան աշխատանքների բնույթին համապատասխան թույլտվություններ, 3 տարուց ոչ պակաս մասնագիտական աշխատանքային փորձ:

Կատարված աշխատանքների նվազագույն երաշխիքային ժամկետը նորմալ շահագործման, ընթացիք վերանորոգման պայմաններում սահմանվում է 30 տարի : Օգտագործվող բոլոր շինարարական նյութերն ու կոնստրուկցիաները պետք է ունենան 10 տարվա երաշխիքային ժամկետներ:

Պատվիրատուն շինարարական աշխատանքների ընթացքում պետք է ապահովի մշտական տեխնիկական հսկողություն՝ շինարարության որակի տեխնիկական հսկողության հրահանգին համապատասխան:

Շինարարական աշխատանքների սկսման պահից մինչև ավարտը պետք է իրականացվի հեղինակային հսկողություն:

Ե/Բ ՊԱՏՇԳԱՄԲԻ ՏԵՍՔԸ ՎԵՐԵՎԻՑ
(ԱՌԿԱ ՎԻՃԱԿ) Մ 1:50

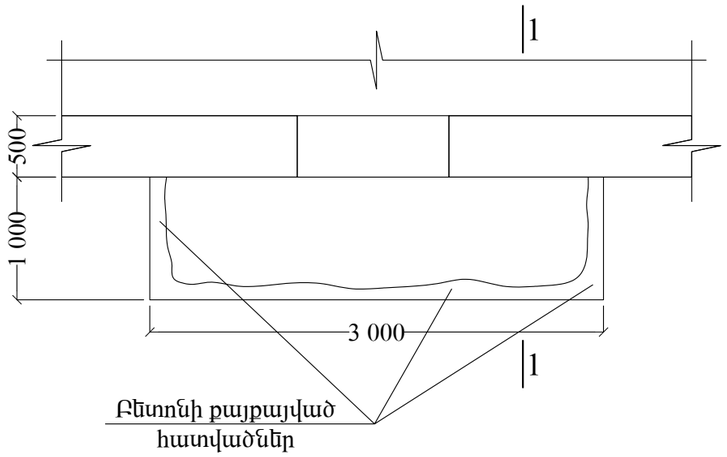

ԿՏՐՎԱԾՔ 1-1
Մ 1:25

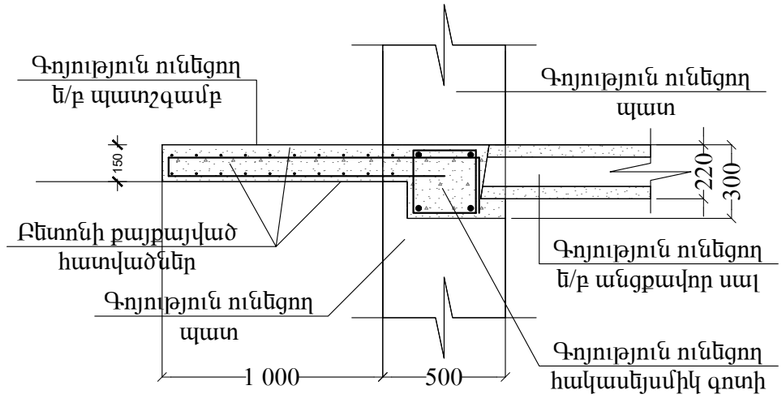

ՔԱՆԴՄԱՆ ԱՇԽԱՏԱՆՔՆԵՐԻ ԻՐԱԿԱՆԱՑՄԱՆ ԾԱՎԱԼՆԵՐԸ

N/N	ԱՇԽԱՏԱՆՔԻ ԱՆՎԱՆՈՒՄԸ	ՔԱՆԱԿԸ
1.	Պատշգամբի հին ճաղաշարի քանդում՝ 4.50 մ^2	0.070 տն
2.	Հին քայքայված Ե/Բ կոնսոլային պատշգամբի քանդում՝ 0.45 մ^3	1.13 տն
3.	Խոռոչների քանդում հակասեյսմիկ գոտու և պատի մեջ՝ 0.10 մ^3	0.15 տն
4.	Շինարարական աղբի հավաքում տեղափոխում	1.350 տն

ԳՈՅՈՒԹՅՈՒՆ ՈՒՆԵՑՈՂ ՊԱՏՇԳԱՄԲԻ ԱՌԿԱ ՎԻՃԱԿԸ

Գոյություն ունեցող կախովի պատշգամբի բետոնը գրեթե ամբողջությամբ քայքայված է: Բետոնի քայքայվածության պատճառով պատշգամբի եզրային հատվածը՝ ծանրության ազդեցության տակ կախվել է:
Պատշգամբի ամրանավորումը ենթարկվել է կոռոզիայի:
Պատշգամբի վերականգնման նպատակով՝ պահպանելով գործող անվտանգության նորմերն ու կանոնները, անհրաժեշտ է իրականացնել հետևյալ շինարարական աշխատանքները.

-Քանդել պատշգամբի քայքայված բետոնը
-Բացել խոռոչ գոյություն ունեցող պատի գոտու մեջ՝ չվնասելով գոտու ամրանավորումը
-Տեղադրել մետաղական տարրեր՝ ըստ նախագծում տրված հանգույցների
-Տեղադրել նոր ամրաններ ու զոդել մետաղական տարրերին՝ ըստ ներկայացված սխեմայի
-Բետոնացնել նշված խոռոչները և բարձակային պատշգամբը B20 դասի բետոնով
-Պատշգամբի կողային և տակի հատվածները ծեփամածկել և ներկել ֆասադային ներկով
-Պատշգամբի վերին մակերեսին իրականացնել g/ավ հարթաշերտ
-Իրականացնել պրեսգրանիտե հատակ
-Կառուցել և մոնտաժել նոր մետաղական բազրիք՝ փայտե բռնաձողով
-Բոլոր աշխատանքները իրականացնել պահպանելով գործող անվտանգության նորմերն ու կանոնները

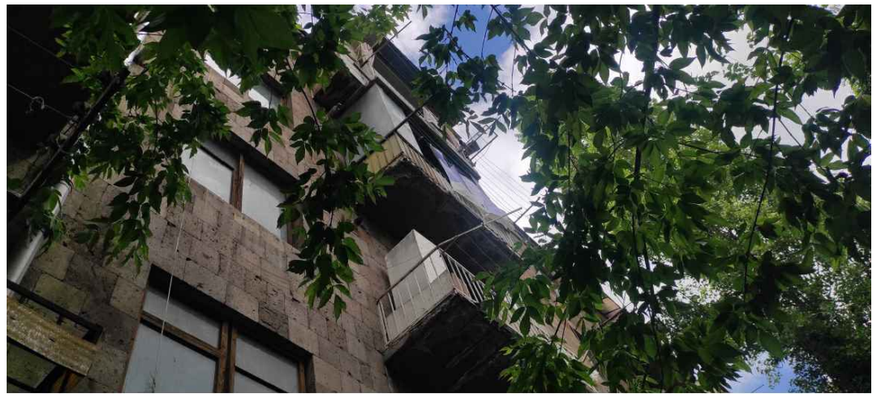

ՆԱԽԱԳԾԱՅԻՆ ԸՆԿԵՐՈՒԹՅՈՒՆ՝

«ԱՄԷԼԻ» ՍՊԸ
"AMELI" LLC

ՆԱԽԱԳԾԻ ՀԱՍՑԵ՝

Երևան քաղաքի Նոր Նորք վարչական շրջանի շենքերի պատշգամբների հիմնանորոգման աշխատանքներ

Թոթովենց 5, բնակարան 22

ՆԱԽԱԳԾԻ ԱՆՎԱՆՈՒՄԸ՝

Պատշգամբի տեսքը վերևից, կտրվածք 1-, պատշգամբի տեխնիկական վիճակի մասին տեղեկություններ, նկար

ԹԵՐԹ՝	ԹԵՐԹԵՐ՝	ՍԱՍՇՏԱԲ՝
1	3	1:150
ՏՆՕՐԵՆ՝	Ա.ՂԱՎԹՅԱՆ	
ՆԱԽԱԳԾՈՂ՝	Ա.Հովհաննիսյան	
ՍՏՈՒԳԵՑ՝		

Ե/Բ ՊԱՏՇԳԱՄԲԻ ԱՄՐԱՆԱՎՈՐՄԱՆ ՏԵՍՔԸ ՎԵՐԵՎԻՑ
(ՆԱԽԱՏԵՍՎՈՂ) Մ 1:50

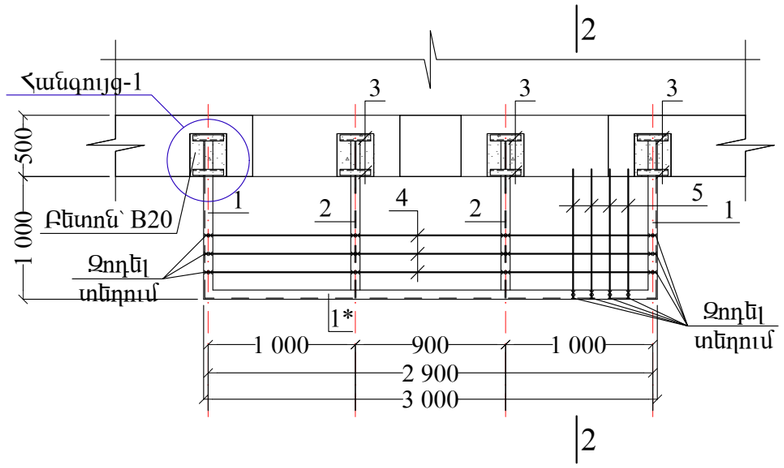

ԿՏՐՎԱԾՔ 2-2
Մ 1:25

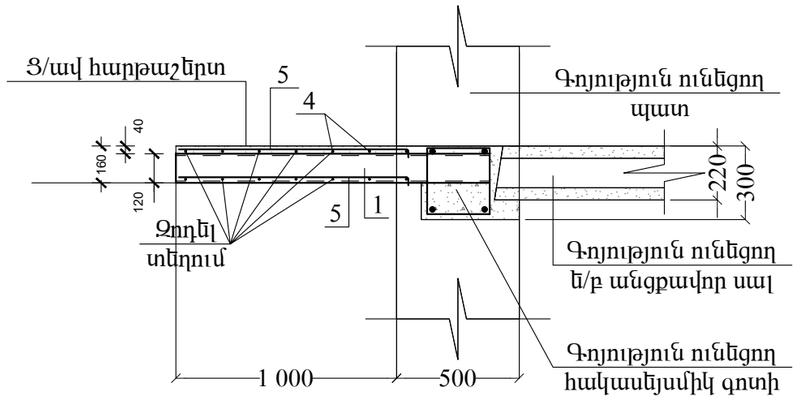

ՀԱՆԳՈՒՅՑ-1
Մ 1:15

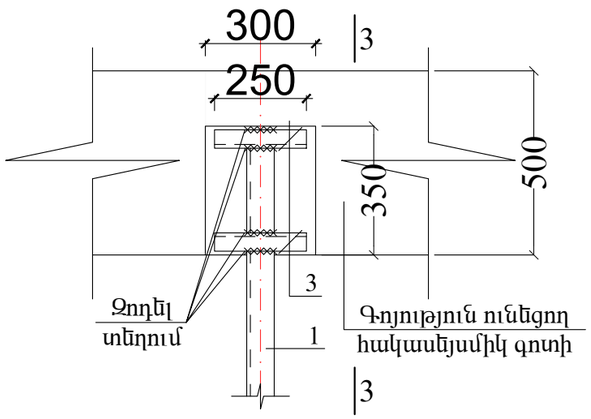

ԿՏՐՎԱԾՔ 3-3
Մ 1:10

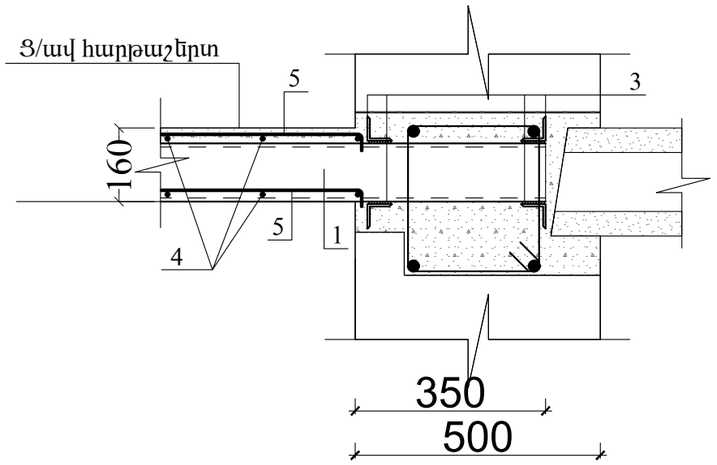

ՆԱԽԱԳԾԱՅԻՆ ԸՆԿԵՐՈՒԹՅՈՒՆ՝

«ԱՄԷԼԻ» ՍՊԸ
"AMELI" LLC

ՆԱԽԱԳԾԻ ՀԱՍՑԵ՝

Երևան քաղաքի Նոր Նորք վարչական շրջանի շենքերի պատշգամբների հիմնանորոգման աշխատանքներ

Թոթովենց 5, բնակարան 22

ՆԱԽԱԳԾԻ ԱՆՎԱՆՈՒՄԸ՝

Պատշգամբի ամրանավորման տեսքը վերևից, կտրվածք 2-2, 3-3, հանգույց-1

ԹԵՐԹ՝	ԹԵՐԹԵՐ՝	ՄԱՍՇՏԱԲ՝
1	3	1:150
ՏՆՕՐԵՆ՝	Ա.ԴԱՎԹՅԱՆ	
ՆԱԽԱԳԾՈՂ՝	Ա.Հովհաննիսյան	
ՍՏՈՒԳԵՑ՝		

ՊԱՏԾԳԱՄԲԻ ՃԱՂԱՇԱՐԻ ՏԵՍՔԸ ԿՈՂՔԻՑ
Մ 1:25

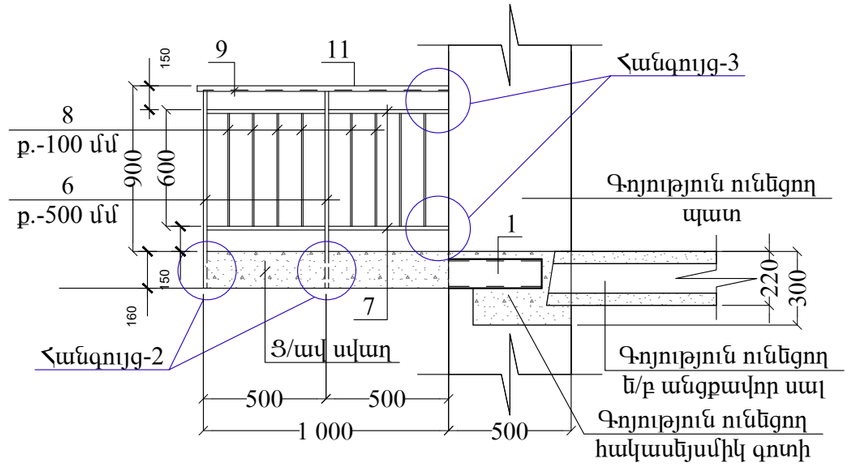

ՀԱՆԳՈՒՅՑ-2
Մ 1:10

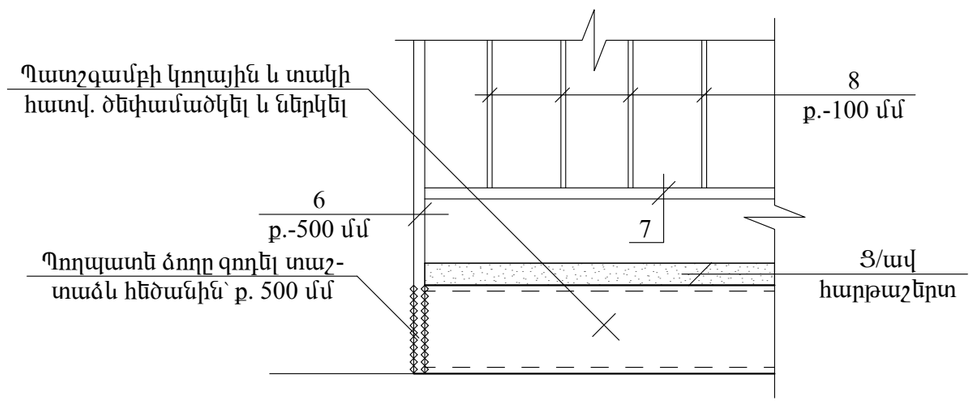

ՀԱՆԳՈՒՅՑ-3
Մ 1:10

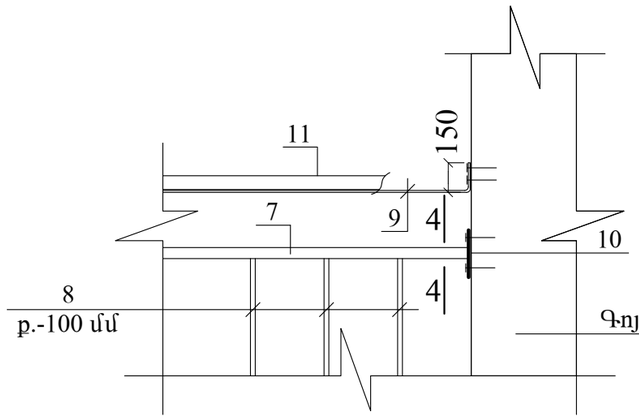

ԿՏՐՎԱԾՔ 4-4

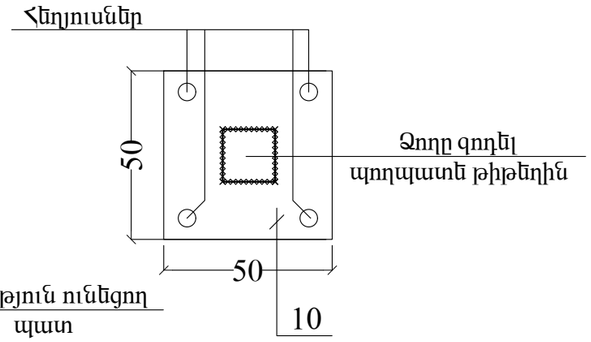

ՊԱՏԾԳԱՄԲԻ ԿՌՈՒՑՄԱՆ ՀԱՄԱՐ ԱՆՀՐԱԺԵՇՏ ՆՈՒՅԹԵՐԻ ՄԱՍՆԱԳԻՐ

N/N	ՆՅՈՒԹԻ ԱՆՎԱՆՈՒՄԸ	ՔԱՆԱԿ (ՀԱՏ)	ԵՐԿԱՐՈՒԹՅՈՒՆ (1 ՀԱՏԻ)	ՔԱՇԸ (1 ՀԱՏԻ)	ԵՐԿԱՐՈՒԹՅՈՒՆ (ԸՆԴՀԱՆՈՒՐ)	ՔԱՇԸ (ԸՆԴՀԱՆ)
	ԿՈՆՍՈԼԱՅԻՆ ՊԱՏԾԳԱՄԲԻ ԿՌՈՒՑՄԱՆ ԾԱՎԱԼՆԵՐԸ					
1.	Швеллер 12 ГОСТ 8240-89 / С235 ГОСТ 27772-88*	2	1350	14.05	2700	28.10
1*	Швеллер 12 ГОСТ 8240-89 / С235 ГОСТ 27772-88*	1	3000	31.20	3000	31.20
2.	Двутавр 12 ГОСТ 8240-89 / С235 ГОСТ 27772-88*	2	1350	15.50	2700	31.0
3.	Уголок 50x5 ГОСТ 8509-93 / С235 ГОСТ 27772-88*	16	250	0.930	4000	14.90
4.	Ամրան Φ8 Ac-I, բ. 150 մմ	14	3000	1.20	42000	16.80
5.	Ամրան Φ10 A500c, բ. 150 մմ	40	1100	0.68	44000	27.20
	Բետոն B20 դասի	0.40 մ^3	———	———	———	———
	Ցեմենտ/ավազե հարթաշերտ, (40 մմ)	3.0 մ^2	———	———	———	———
	Ծեփամածկ և երկում ֆասադ. ներկով	4.0 մ^2	———	———	———	———
	Պր/գրանիտե սալիկներ՝ 300x300 մմ	3.0 մ^2	———	———	———	———
	Խոռոչների բետոնացում B20 բետոնով	0.10 մ^3	———	———	———	———
	Երեսպատում տուֆից սալով՝ 30 մմ	0.40 մ^2	———	———	———	———
	Ավտոկռունկ	-	———	———	———	———
	ԿՈՆՍՈԼԱՅԻՆ ՊԱՏԾԳԱՄԲԻ ՃԱՂԱՇԱՐԻ ԿՌՈՒՑՄԱՆ ԾԱՎԱԼՆԵՐԸ					
6.	Պողպատե ձող՝ 20x20 մմ	9	1100	3.430	9900	30.90
7.	Պողպատե ձող՝ 20x20 մմ	20	500	1.560	10000	31.20
8.	Պողպատե ձող՝ 12x12 մմ	40	600	0.670	24000	26.80
9.	Շերտապողպատ՝ 20x4 մմ	1	5300	3.310	5300	3.310
10.	Պողպատե թիթեղ՝ 50x50x4 մմ	4	———	0.080	———	0.320
11.	Փայից, լաքապատ բռնաձող՝ 50x30 մմ	5.0 գծմ	———	———	———	———
12.	Մետաղական մասերի ներկում հակակոռոզիոն ներկով՝ 2 շերտ	3.0 մ^2	———	———	———	———

ՆԱԽԱԳԾԱՅԻՆ ԸՆԿԵՐՈՒԹՅՈՒՆ՝ «ԱՄԷԼԻ» ՍՊԸ "AMELI" LLC			
ՆԱԽԱԳԾԻ ՀԱՍՑԵ՝ Երևան քաղաքի Նոր Նորք վարչական շրջանի շենքերի պատշգամբների հիմանորոգման աշխատանքներ Թղթակցեց 5, բնակարան 22			
ՆԱԽԱԳԾԻ ԱՆՎԱՆՈՒՄԸ՝ Ճարտարապետի տեսքը կողքից, կտրվածք 4-4, հանգույց-2,3 Պատշգամբի կառուցման համար կոնթրոլային մասնագիր			
ԹԵՐԹ՝ 1	ԹԵՐԹԵՐ՝ 3	ՄԱՍՇՏԱԲ՝ 1:150	
ՏՍՕՐԵՆ՝	Ա.ԴԱՎԹՅԱՆ		
ՆԽՆԱԳԾՈՂ՝	Ա.Հովհաննիսյան		
ՍՏՈՒԳԵՑ՝			

Ե/Բ ՊԱՏՇԳԱՄԲԻ ՏԵՍՔԸ ՎԵՐԵՎԻՑ
(ԱՌԿԱ ՎԻՃԱԿ) Մ 1:50

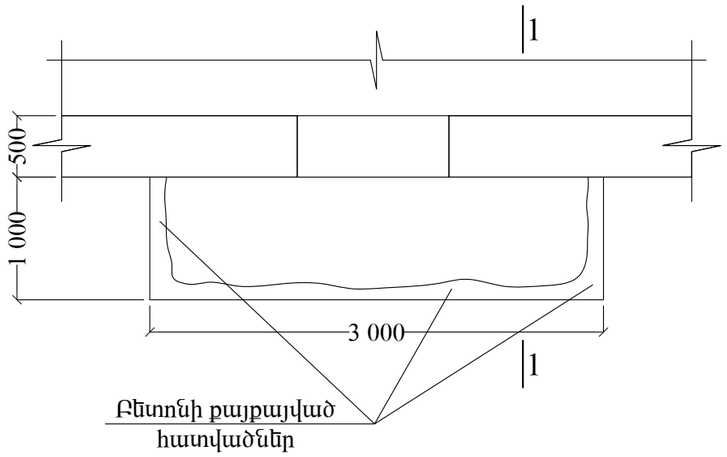

ԿՏՐՎԱԾՔ 1-1
Մ 1:25

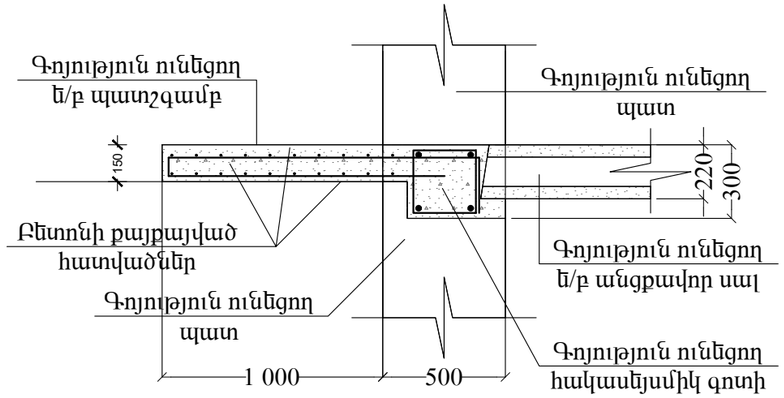

ՔԱՆԴՄԱՆ ԱՇԽԱՏԱՆՔՆԵՐԻ ԻՐԱԿԱՆԱՑՄԱՆ ԾԱՎԱԼՆԵՐԸ

N/N	ԱՇԽԱՏԱՆՔԻ ԱՆՎԱՆՈՒՄԸ	ՔԱՆԱԿԸ
1.	Պատշգամբի հին ճաղաշարի քանդում՝ 4.50 մ^2	0.070 տն
2.	Հին քայքայված ե/բ կոնսոլային պատշգամբի քանդում՝ 0.45 մ^3	1.13 տն
3.	Խոռոչների քանդում հակասեյսմիկ գոտու և պատի մեջ՝ 0.10 մ^3	0.15 տն
4.	Շինարարական աղբի հավաքում տեղափոխում	1.350 տն

ԳՈՅՈՒԹՅՈՒՆ ՈՒՆԵՑՈՂ ՊԱՏՇԳԱՄԲԻ ԱՌԿԱ ՎԻՃԱԿԸ

Գոյություն ունեցող կախովի պատշգամբի բետոնը գրեթե ամբողջությամբ քայքայված է: Բետոնի քայքայվածության պատճառով պատշգամբի եզրային հատվածը՝ ծանրության ազդեցության տակ կախվել է:
Պատշգամբի ամրանավորումը ենթարկվել է կոռոզիայի:
Պատշգամբի վերականգնման նպատակով՝ պահպանելով գործող անվտանգության նորմերն ու կանոնները, անհրաժեշտ է իրականացնել հետևյալ շինարարական աշխատանքները.

-Քանդել պատշգամբի քայքայված բետոնը
-Բացել խոռոչ գոյություն ունեցող պատի գոտու մեջ՝ չվնասելով գոտու ամրանավորումը
-Տեղադրել մետաղական տարրեր՝ ըստ նախագծում տրված հանգույցների
-Տեղադրել նոր ամրաններ ու զոդել մետաղական տարրերին՝ ըստ ներկայացված սխեմայի
-Բետոնացնել նշված խոռոչները և բարձակային պատշգամբը B20 դասի բետոնով
-Պատշգամբի կողային և տակի հատվածները ծեփամածկել և ներկել ֆասադային ներկով
-Պատշգամբի վերին մակերեսին իրականացնել g/ավ հարթաշերտ
-Իրականացնել պրեսգրանիտե հատակ
-Կառուցել և մոնտաժել նոր մետաղական բազրիք՝ փայտե բռնաձողով
-Բոլոր աշխատանքները իրականացնել պահպանելով գործող անվտանգության նորմերն ու կանոնները

ՆԱԽԱԳԾԱՅԻՆ ԸՆԿԵՐՈՒԹՅՈՒՆ՝

«ԱՄԷԼԻ» ՍՊԸ
"AMELI" LLC

ՆԱԽԱԳԾԻ ՀԱՍՑԵ՝

Երևան քաղաքի Նոր Նորք վարչական շրջանի շենքերի պատշգամբների հիմնանորոգման աշխատանքներ

Թոթովենց 13, բնակարան 45

ՆԱԽԱԳԾԻ ԱՆՎԱՆՈՒՄԸ՝

Պատշգամբի տեսքը վերևից, կտրվածք 1-, պատշգամբի տեխնիկական վիճակի մասին տեղեկություններ, նկար

ԹԵՐԹ՝	ԹԵՐԹԵՐ՝	ՄԱՍՇՏԱԲ՝
1	3	1:150
ՏՆՕՐԵՆ՝	Ա.ՂԱՎԹՅԱՆ	
ՆԱԽԱԳԾՈՂ՝	Ա.Հովհաննիսյան	
ՍՏՈՒԳԵՑ՝		

Ե/Բ ՊԱՏՇԳԱՄԲԻ ԱՄՐԱՆԱՎՈՐՄԱՆ ՏԵՍՔԸ ՎԵՐԵՎԻՑ
(ՆԱԽԱՏԵՍՎՈՂ) Մ 1:50

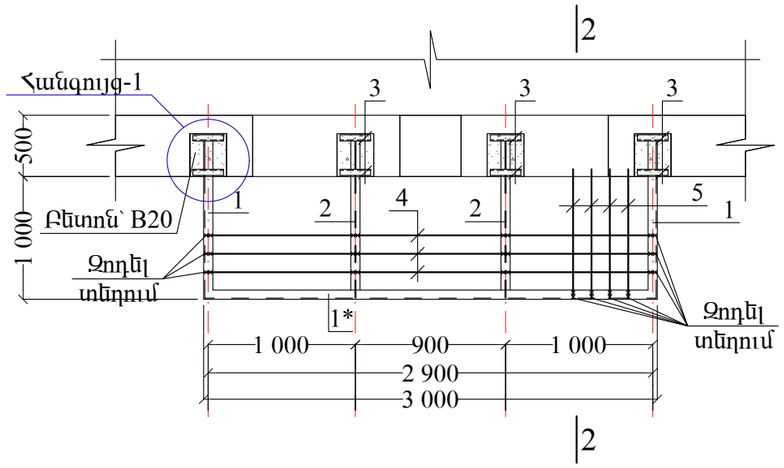

ԿՏՐՎԱԾՔ 2-2
Մ 1:25

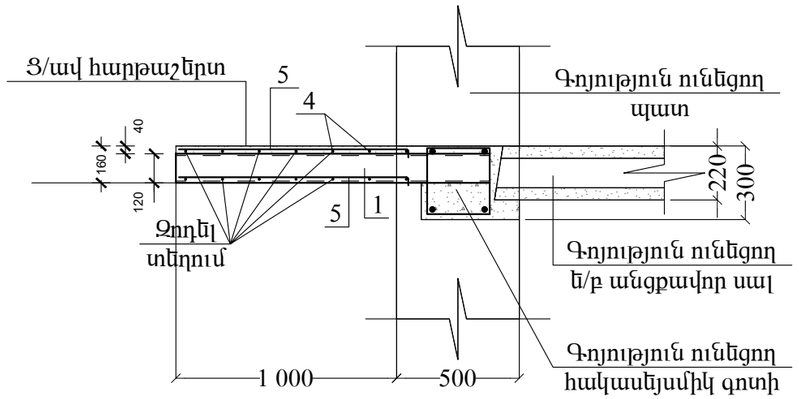

ՀԱՆԳՈՒՅՑ-1
Մ 1:15

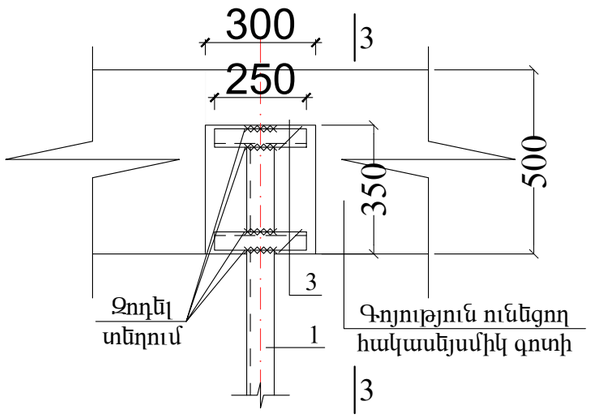

ԿՏՐՎԱԾՔ 3-3
Մ 1:10

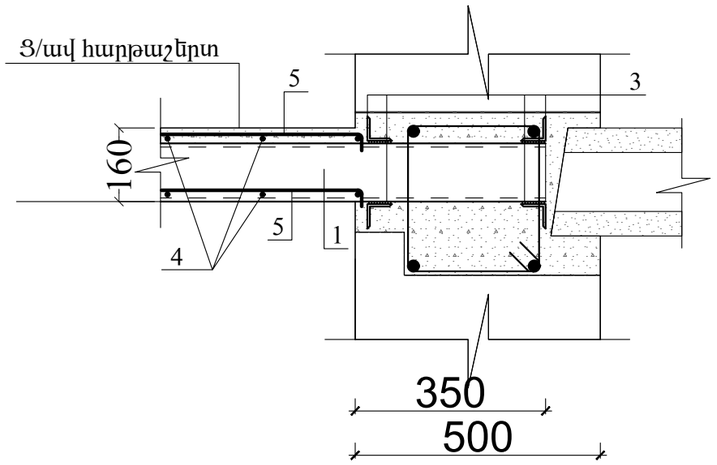

ՆԱԽԱԳԾԱՅԻՆ ԸՆԿԵՐՈՒԹՅՈՒՆ՝

«ԱՄԷԼԻ» ՍՊԸ
"AMELI" LLC

ՆԱԽԱԳԾԻ ՀԱՍՑԵ՝

Երևան քաղաքի Նոր Նորք վարչական շրջանի շենքերի պատշգամբների հիմնանորոգման աշխատանքներ

Թոթովենց 13, բնակարան 45

ՆԱԽԱԳԾԻ ԱՆՎԱՆՈՒՄԸ՝

Պատշգամբի ամրանավորման տեսքը վերևից, կտրվածք 2-2, 3-3, հանգույց-1

ԹԵՐԹ՝	ԹԵՐԹԵՐ՝	ՄԱՍՇՏԱԲ՝
1	3	1:150
ՏՆՕՐԵՆ՝	Ա.ԴԱՎԹՅԱՆ	
ՆԱԽԱԳԾՈՂ՝	Ա.Հովհաննիսյան	
ՍՏՈՒԳԵՑ՝		

ՊԱՏԾԳԱՄԲԻ ՃԱՂԱՇԱՐԻ ՏԵՍՔԸ ԿՈՂՔԻՑ
Մ 1:25

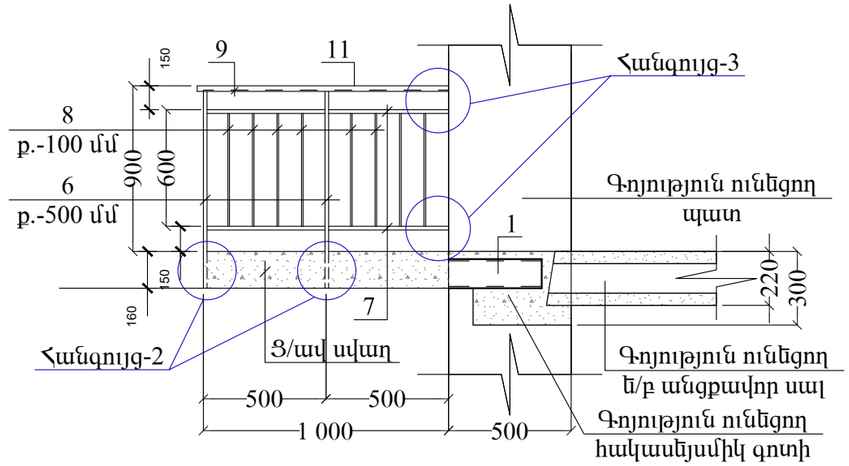

ՀԱՆԳՈՒՅՑ-2
Մ 1:10

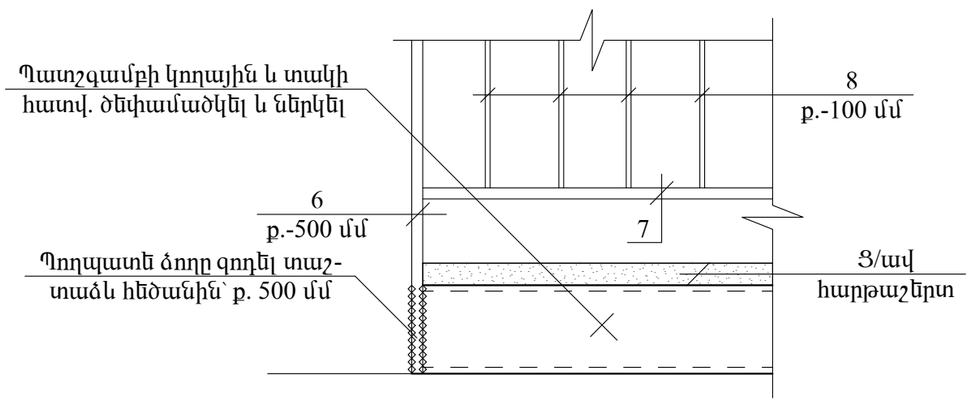

ՀԱՆԳՈՒՅՑ-3
Մ 1:10

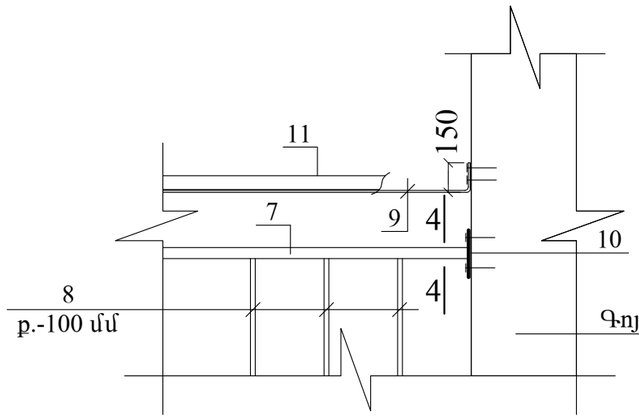

ԿՏՐՎԱԾՔ 4-4

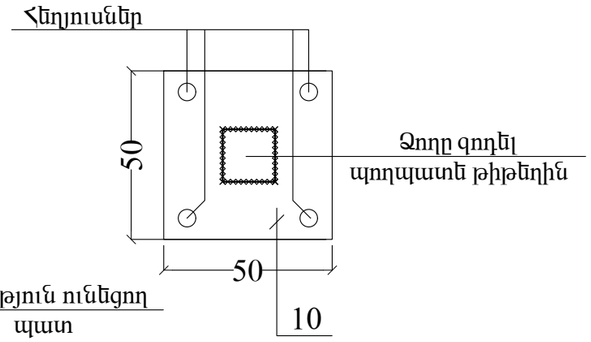

ՊԱՏԾԳԱՄԲԻ ԿՌՈՒՑՄԱՆ ՀԱՄԱՐ ԱՆՀՐԱԺԵՇՏ ՆՈՒՅԹԵՐԻ ՄԱՍՆԱԳԻՐ

N/N	ՆՅՈՒԹԻ ԱՆՎԱՆՈՒՄԸ		ՔԱՆԱԿ (ՀԱՏ)	ԵՐԿԱՐՈՒԹՅՈՒՆ (1 ՀԱՏԻ)	ՔԱՇԸ (1 ՀԱՏԻ)	ԵՐԿԱՐՈՒԹՅՈՒՆ (ԸՆԴՀԱՆՈՒՐ)	ՔԱՇԸ (ԸՆԴՀԱՆ)
	ԿՈՆՍՈԼԱՅԻՆ ՊԱՏԾԳԱՄԲԻ ԿՌՈՒՑՄԱՆ ԾԱՎԱԼՆԵՐԸ						
1.	Швеллер	12 ГОСТ 8240-89 / С235 ГОСТ 27772-88*	2	1350	14.05	2700	28.10
1*	Швеллер	12 ГОСТ 8240-89 / С235 ГОСТ 27772-88*	1	3000	31.20	3000	31.20
2.	Двутавр	12 ГОСТ 8240-89 / С235 ГОСТ 27772-88*	2	1350	15.50	2700	31.0
3.	Уголок	50x5 ГОСТ 8509-93 / С235 ГОСТ 27772-88*	16	250	0.930	4000	14.90
4.	Ամրան Φ8 Ac-I, բ. 150 մմ		14	3000	1.20	42000	16.80
5.	Ամրան Φ10 A500c, բ. 150 մմ		40	1100	0.68	44000	27.20
	Բետոն B20 դասի		0.40 մ^3	———	———	———	———
	Ցեմենտ/ավազե հարթաշերտ, (40 մմ)		3.0 մ^2	———	———	———	———
	Ծեփամածկ և երկում ֆասադ. ներկով		4.0 մ^2	———	———	———	———
	Պր/գրանիտե սալիկներ՝ 300x300 մմ		3.0 մ^2	———	———	———	———
	Խոռոչների բետոնացում B20 բետոնով		0.10 մ^3	———	———	———	———
	Երեսպատում տուֆից սալով՝ 30 մմ		0.40 մ^2	———	———	———	———
	Ավտոկռունկ		-	———	———	———	———
	ԿՈՆՍՈԼԱՅԻՆ ՊԱՏԾԳԱՄԲԻ ՃԱՂԱՇԱՐԻ ԿՌՈՒՑՄԱՆ ԾԱՎԱԼՆԵՐԸ						
6.	Պողպատե ձող՝ 20x20 մմ		9	1100	3.430	9900	30.90
7.	Պողպատե ձող՝ 20x20 մմ		20	500	1.560	10000	31.20
8.	Պողպատե ձող՝ 12x12 մմ		40	600	0.670	24000	26.80
9.	Շերտապողպատ՝ 20x4 մմ		1	5300	3.310	5300	3.310
10.	Պողպատե թիթեղ՝ 50x50x4 մմ		4	———	0.080	———	0.320
11.	Փայից, լաքապատ բռնաձող՝ 50x30 մմ		5.0 գծմ	———	———	———	———
12.	Մետաղական մասերի ներկում հակակոռոզիոն ներկով՝ 2 շերտ		3.0 մ^2	———	———	———	———

ՆԱԽԱԳԾԱՅԻՆ ԸՆԿԵՐՈՒԹՅՈՒՆ՝	«ԱՄԵԼԻ» ՍՊԸ "AMELI" LLC
ՆԱԽԱԳԾԻ ՀԱՍՑԵ՝	Երևան քաղաքի Նոր Նորք վարչական շրջանի շենքերի պատշգամբների հիմնանորոգման աշխատանքներ Թոթովենց 13, բնակարան 45
ՆԱԽԱԳԾԻ ԱՆՎԱՆՈՒՄԸ՝	Ճարտարապետի տեսքը կողքից, կտրվածք 4-4, հանգույց-2,3 Պատշգամբի կառուցման համար կոնթրուկցիոն մասնագիր
ԹԵՐԹ՝ 1	ԹԵՐԹԵՐ՝ 3
ՄԱՍՇՏԱԲ՝ 1:150	
ՏՆՕՐԵՆ՝	Ա.ԴԱՎԹՅԱՆ
ՆԽՆԱԳԾՈՂ՝	Ա.Հովհաննիսյան
ՍՏՈՒԳԵՑ՝	

Ե/Բ ՊԱՏՇԳԱՄԲԻ ՏԵՍՔԸ ՎԵՐԵՎԻՑ
(ԱՌԿԱ ՎԻՃԱԿ) Մ 1:50

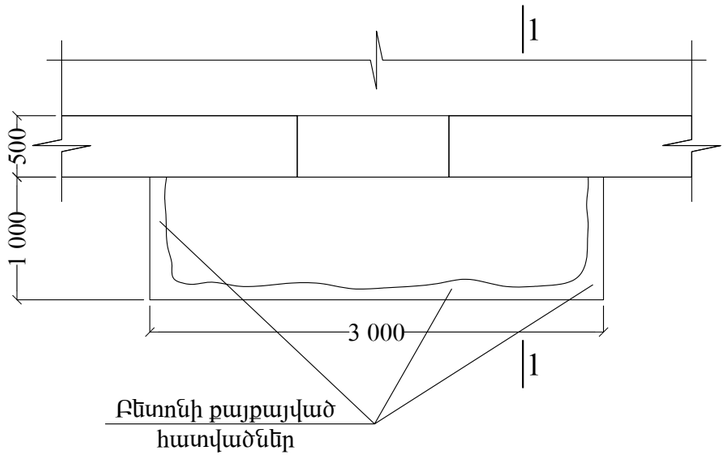

ԿՏՐՎԱԾՔ 1-1
Մ 1:25

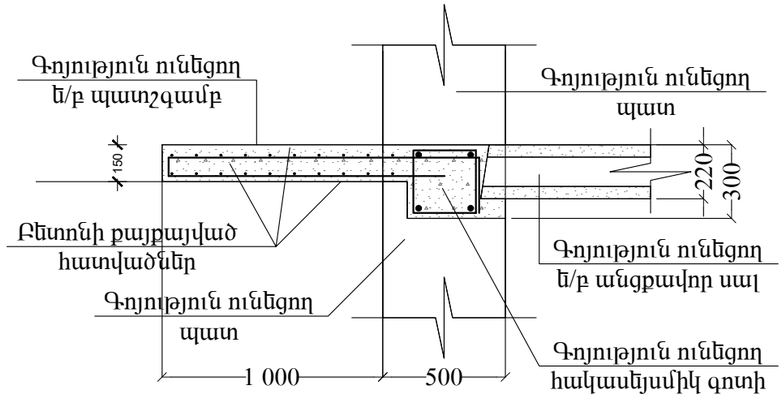

ՔԱՆԴՄԱՆ ԱՇԽԱՏԱՆՔՆԵՐԻ ԻՐԱԿԱՆԱՑՄԱՆ ԾԱՎԱԼՆԵՐԸ

N/N	ԱՇԽԱՏԱՆՔԻ ԱՆՎԱՆՈՒՄԸ	ՔԱՆԱԿԸ
1.	Պատշգամբի հին ճաղաշարի քանդում՝ 4.50 մ^2	0.070 տն
2.	Հին քայքայված Ե/Բ կոնսոլային պատշգամբի քանդում՝ 0.45 մ^3	1.13 տն
3.	Խոռոչների քանդում հակասեյսմիկ գոտու և պատի մեջ՝ 0.10 մ^3	0.15 տն
4.	Շինարարական աղբի հավաքում տեղափոխում	1.350 տն

ԳՈՅՈՒԹՅՈՒՆ ՈՒՆԵՑՈՂ ՊԱՏՇԳԱՄԲԻ ԱՌԿԱ ՎԻՃԱԿԸ

Գոյություն ունեցող կախովի պատշգամբի բետոնը գրեթե ամբողջությամբ քայքայված է: Բետոնի քայքայվածության պատճառով պատշգամբի եզրային հատվածը՝ ծանրության ազդեցության տակ կախվել է:
Պատշգամբի ամրանավորումը ենթարկվել է կոռոզիայի:
Պատշգամբի վերականգնման նպատակով՝ պահպանելով գործող անվտանգության նորմերն ու կանոնները, անհրաժեշտ է իրականացնել հետևյալ շինարարական աշխատանքները.

-Քանդել պատշգամբի քայքայված բետոնը
-Բացել խոռոչ գոյություն ունեցող պատի գոտու մեջ՝ չվնասելով գոտու ամրանավորումը
-Տեղադրել մետաղական տարրեր՝ ըստ նախագծում տրված հանգույցների
-Տեղադրել նոր ամրաններ ու զոդել մետաղական տարրերին՝ ըստ ներկայացված սխեմայի
-Բետոնացնել նշված խոռոչները և բարձակային պատշգամբը B20 դասի բետոնով
-Պատշգամբի կողային և տակի հատվածները ծեփամածկել և ներկել ֆասադային ներկով
-Պատշգամբի վերին մակերեսին իրականացնել g/ավ հարթաշերտ
-Իրականացնել պրեսգրանիտե հատակ
-Կառուցել և մոնտաժել նոր մետաղական բազրիք՝ փայտե բռնաձողով
-Բոլոր աշխատանքները իրականացնել պահպանելով գործող անվտանգության նորմերն ու կանոնները

ՆԱԽԱԳԾԱՅԻՆ ԸՆԿԵՐՈՒԹՅՈՒՆ՝

«ԱՄԷԼԻ» ՍՊԸ
"AMELI" LLC

ՆԱԽԱԳԾԻ ՀԱՍՑԵ՝

Երևան քաղաքի Նոր Նորք վարչական շրջանի շենքերի պատշգամբների հիմնանորոգման աշխատանքներ

Թոթովենց 13, բնակարան 51

ՆԱԽԱԳԾԻ ԱՆՎԱՆՈՒՄԸ՝

Պատշգամբի տեսքը վերևից, կտրվածք 1-, պատշգամբի տեխնիկական վիճակի մասին տեղեկություններ, նկար

ԹԵՐԹ՝	ԹԵՐԹԵՐ՝	ՄԱՍՇՏԱԲ՝
1	3	1:150
ՏՆՕՐԵՆ՝	Ա.ՂԱՎԹՅԱՆ	
ՆԱԽԱԳԾՈՂ՝	Ա.Հովհաննիսյան	
ՍՏՈՒԳԵՑ՝		

Ե/Բ ՊԱՏՇԳԱՄԲԻ ԱՄՐԱՆԱՎՈՐՄԱՆ ՏԵՍՔԸ ՎԵՐԵՎԻՑ
(ՆԱԽԱՏԵՍՎՈՂ) Մ 1:50

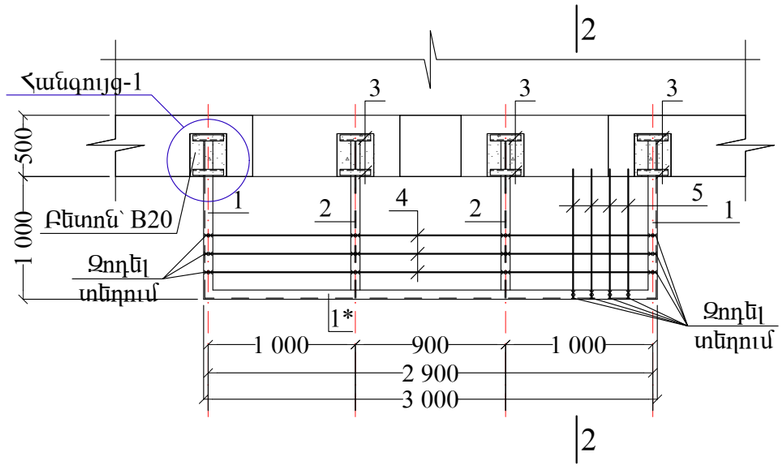

ԿՏՐՎԱԾՔ 2-2
Մ 1:25

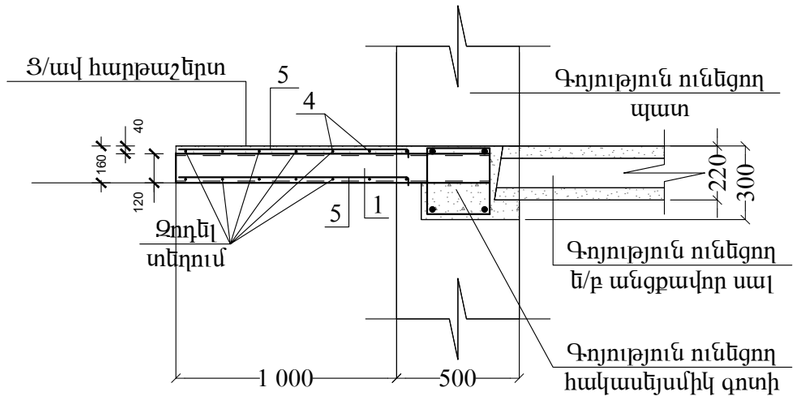

ՀԱՆԳՈՒՅՑ-1
Մ 1:15

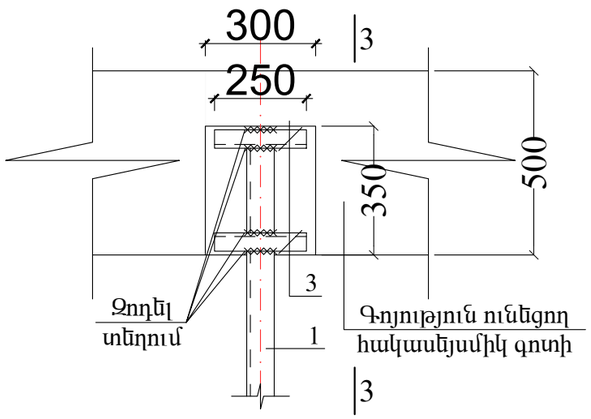

ԿՏՐՎԱԾՔ 3-3
Մ 1:10

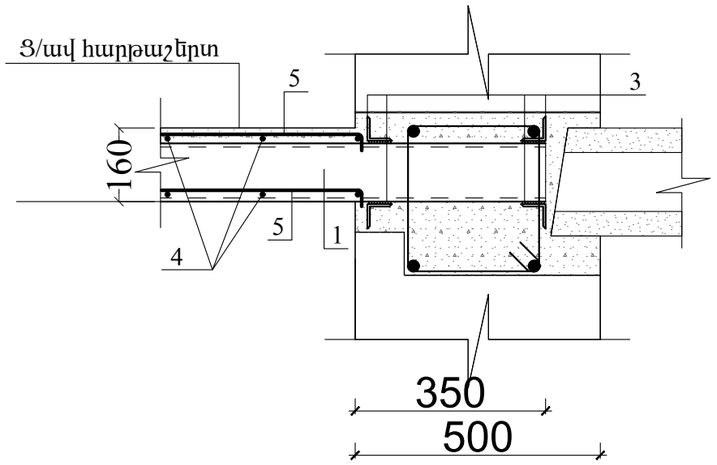

ՆԱԽԱԳԾԱՅԻՆ ԸՆԿԵՐՈՒԹՅՈՒՆ՝

«ԱՄԷԼԻ» ՍՊԸ
"AMELI" LLC

ՆԱԽԱԳԾԻ ՀԱՍՑԵ՝

Երևան քաղաքի Նոր Նորք վարչական շրջանի շենքերի պատշգամբների հիմնանորոգման աշխատանքներ

Թոթովենց 13, բնակարան 51

ՆԱԽԱԳԾԻ ԱՆՎԱՆՈՒՄԸ՝

Պատշգամբի ամրանավորման տեսքը վերևից, կտրվածք 2-2, 3-3, հանգույց-1

ԹԵՐԹ՝	ԹԵՐԹԵՐ՝	ՄԱՍՇՏԱԲ՝
1	3	1:150
ՏՆՕՐԵՆ՝	Ա.ԴԱՎԹՅԱՆ	
ՆԱԽԱԳԾՈՂ՝	Ա.Հովհաննիսյան	
ՍՏՈՒԳԵՑ՝		

ՊԱՏԾԳԱՄԲԻ ՃԱՂԱՇԱՐԻ ՏԵՍՔԸ ԿՈՂՔԻՑ
Մ 1:25

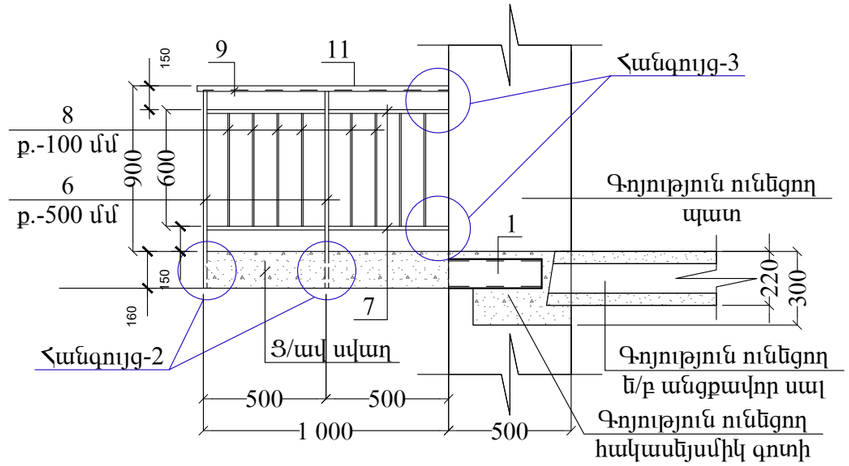

ՀԱՆԳՈՒՅՑ-2
Մ 1:10

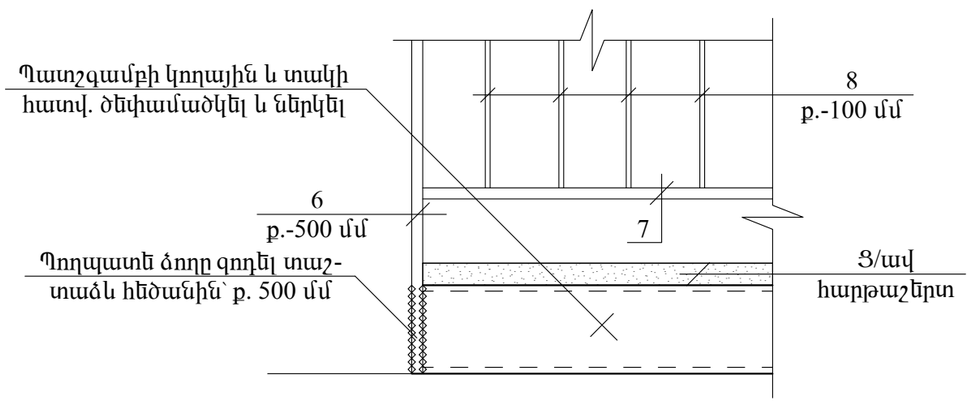

ՀԱՆԳՈՒՅՑ-3
Մ 1:10

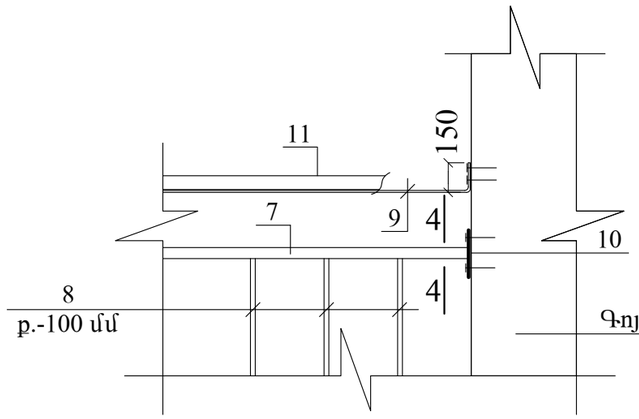

ԿՏՐՎԱԾՔ 4-4

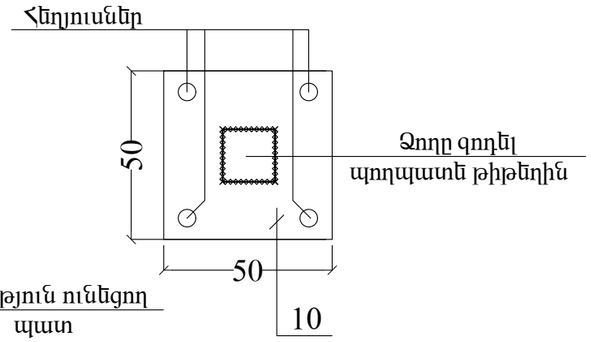

ՊԱՏԾԳԱՄԲԻ ԿՌՈՒՑՄԱՆ ՀԱՄԱՐ ԱՆՀՐԱԺԵՇՏ ՆՈՒՅԹԵՐԻ ՄԱՍՆԱԳԻՐ

N/N	ՆՅՈՒԹԻ ԱՆՎԱՆՈՒՄԸ		ՔԱՆԱԿ (ՀԱՏ)	ԵՐԿԱՐՈՒԹՅՈՒՆ (1 ՀԱՏԻ)	ՔԱՇԸ (1 ՀԱՏԻ)	ԵՐԿԱՐՈՒԹՅՈՒՆ (ԸՆԴՀԱՆՈՒՐ)	ՔԱՇԸ (ԸՆԴՀԱՆ)
	ԿՈՆՍՈԼԱՅԻՆ ՊԱՏԾԳԱՄԲԻ ԿՌՈՒՑՄԱՆ ԾԱՎԱԼՆԵՐԸ						
1.	Швеллер	12 ГОСТ 8240-89 / С235 ГОСТ 27772-88*	2	1350	14.05	2700	28.10
1*	Швеллер	12 ГОСТ 8240-89 / С235 ГОСТ 27772-88*	1	3000	31.20	3000	31.20
2.	Двутавр	12 ГОСТ 8240-89 / С235 ГОСТ 27772-88*	2	1350	15.50	2700	31.0
3.	Уголок	50x5 ГОСТ 8509-93 / С235 ГОСТ 27772-88*	16	250	0.930	4000	14.90
4.	Ամրան Φ8 Ac-I, բ. 150 մմ		14	3000	1.20	42000	16.80
5.	Ամրան Φ10 A500c, բ. 150 մմ		40	1100	0.68	44000	27.20
	Բետոն B20 դասի		0.40 մ^3	———	———	———	———
	Ցեմենտ/ավազե հարթաշերտ, (40 մմ)		3.0 մ^2	———	———	———	———
	Ծեփամածկ և երկում ֆասադ. ներկով		4.0 մ^2	———	———	———	———
	Պր/գրանիտե սալիկներ՝ 300x300 մմ		3.0 մ^2	———	———	———	———
	Խոռոչների բետոնացում B20 բետոնով		0.10 մ^3	———	———	———	———
	Երեսպատում տուֆից սալով՝ 30 մմ		0.40 մ^2	———	———	———	———
	Ավտոկռունկ		-	———	———	———	———
	ԿՈՆՍՈԼԱՅԻՆ ՊԱՏԾԳԱՄԲԻ ՃԱՂԱՇԱՐԻ ԿՌՈՒՑՄԱՆ ԾԱՎԱԼՆԵՐԸ						
6.	Պողպատե ձող՝ 20x20 մմ		9	1100	3.430	9900	30.90
7.	Պողպատե ձող՝ 20x20 մմ		20	500	1.560	10000	31.20
8.	Պողպատե ձող՝ 12x12 մմ		40	600	0.670	24000	26.80
9.	Շերտապողպատ՝ 20x4 մմ		1	5300	3.310	5300	3.310
10.	Պողպատե թիթեղ՝ 50x50x4 մմ		4	———	0.080	———	0.320
11.	Փայից, լաքապատ բռնաձող՝ 50x30 մմ		5.0 գծմ	———	———	———	———
12.	Մետաղական մասերի ներկում հակակոռոզիոն ներկով՝ 2 շերտ		3.0 մ^2	———	———	———	———

ՆԱԽԱԳԾԱՅԻՆ ԸՆԿԵՐՈՒԹՅՈՒՆ՝	«ԱՄԷԼԻ» ՍՊԸ "AMELI" LLC
ՆԱԽԱԳԾԻ ՀԱՍՑԵ՝	Երևան քաղաքի Նոր Նորք վարչական շրջանի շենքերի պատշգամբների հիմնանորոգման աշխատանքներ Թոթովենց 13, բնակարան 51
ՆԱԽԱԳԾԻ ԱՆՎԱՆՈՒՄԸ՝	Ճարտարապետի տեսքը կողքից, կտրվածք 4-4, հանգույց-2,3 Պատշգամբի կառուցման համար կոնթրամարսի մասնագիր
ԹԵՐԹ՝ 1	ԹԵՐԹԵՐ՝ 3
ՄԱՍՇՏԱԲ՝ 1:150	
ՏՍՕՐԵՆ՝ Ա.ԴԱՎԹՅԱՆ	
ՆԽՆԱԳԾՈՂ՝ Ա.Հովհաննիսյան	
ՍՏՈՒԳԵՑ՝	

Ե/Բ ՊԱՏՇԳԱՄԲԻ ՏԵՍՔԸ ՎԵՐԵՎԻՑ
(ԱՌԿԱ ՎԻՃԱԿ) Մ 1:50

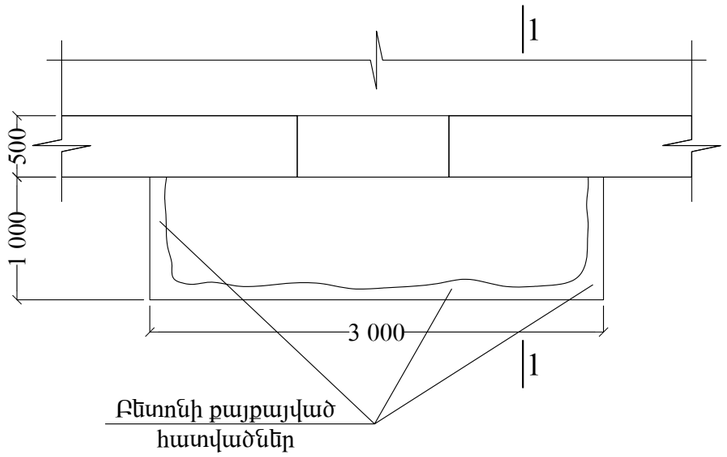

ԿՏՐՎԱԾՔ 1-1
Մ 1:25

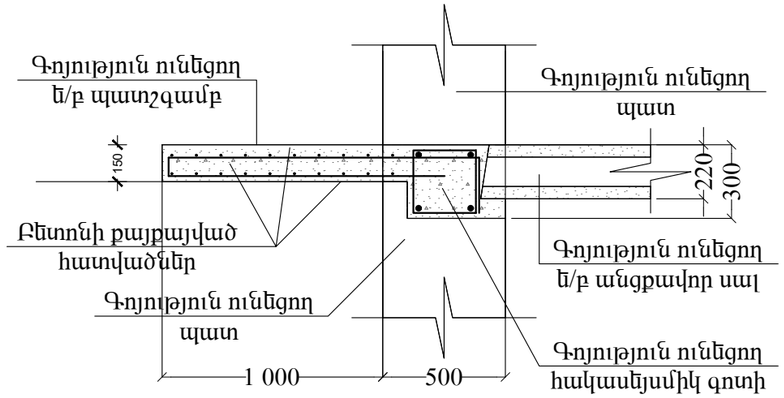

ՔԱՆԴՄԱՆ ԱՇԽԱՏԱՆՔՆԵՐԻ ԻՐԱԿԱՆԱՑՄԱՆ ԾԱՎԱԼՆԵՐԸ

N/N	ԱՇԽԱՏԱՆՔԻ ԱՆՎԱՆՈՒՄԸ	ՔԱՆԱԿԸ
1.	Պատշգամբի հին ճաղաշարի քանդում՝ 4.50 մ^2	0.070 տն
2.	Հին քայքայված Ե/Բ կոնսոլային պատշգամբի քանդում՝ 0.45 մ^3	1.13 տն
3.	Խոռոչների քանդում հակասեյսմիկ գոտու և պատի մեջ՝ 0.10 մ^3	0.15 տն
4.	Շինարարական աղբի հավաքում տեղափոխում	1.350 տն

ԳՈՅՈՒԹՅՈՒՆ ՈՒՆԵՑՈՂ ՊԱՏՇԳԱՄԲԻ ԱՌԿԱ ՎԻՃԱԿԸ

Գոյություն ունեցող կախովի պատշգամբի բետոնը գրեթե ամբողջությամբ քայքայված է: Բետոնի քայքայվածության պատճառով պատշգամբի եզրային հատվածը՝ ծանրության ազդեցության տակ կախվել է:
Պատշգամբի ամրանավորումը ենթարկվել է կոռոզիայի:
Պատշգամբի վերականգնման նպատակով՝ պահպանելով գործող անվտանգության նորմերն ու կանոնները, անհրաժեշտ է իրականացնել հետևյալ շինարարական աշխատանքները.

-Քանդել պատշգամբի քայքայված բետոնը
-Բացել խոռոչ գոյություն ունեցող պատի գոտու մեջ՝ չվնասելով գոտու ամրանավորումը
-Տեղադրել մետաղական տարրեր՝ ըստ նախագծում տրված հանգույցների
-Տեղադրել նոր ամրաններ ու զոդել մետաղական տարրերին՝ ըստ ներկայացված սխեմայի
-Բետոնացնել նշված խոռոչները և բարձակային պատշգամբը B20 դասի բետոնով
-Պատշգամբի կողային և տակի հատվածները ծեփամածկել և ներկել ֆասադային ներկով
-Պատշգամբի վերին մակերեսին իրականացնել g/ավ հարթաշերտ
-Իրականացնել պրեսգրանիտե հատակ
-Կառուցել և մոնտաժել նոր մետաղական բազրիք՝ փայտե բռնաձողով
-Բոլոր աշխատանքները իրականացնել պահպանելով գործող անվտանգության նորմերն ու կանոնները

ՆԱԽԱԳԾԱՅԻՆ ԸՆԿԵՐՈՒԹՅՈՒՆ՝

«ԱՄԷԼԻ» ՍՊԸ
"AMELI" LLC

ՆԱԽԱԳԾԻ ՀԱՍՑԵ՝

Երևան քաղաքի Նոր Նորք վարչական շրջանի շենքերի պատշգամբների հիմնանորոգման աշխատանքներ

Թոթովենց 13, բնակարան 53

ՆԱԽԱԳԾԻ ԱՆՎԱՆՈՒՄԸ՝

Պատշգամբի տեսքը վերևից, կտրվածք 1-, պատշգամբի տեխնիկական վիճակի մասին տեղեկություններ, նկար

ԹԵՐԹ՝	ԹԵՐԹԵՐ՝	ՄԱՍՇՏԱԲ՝
1	3	1:150
ՏՆՕՐԵՆ՝	Ա.ՂԱՎԹՅԱՆ	
ՆԱԽԱԳԾՈՂ՝	Ա.Հովհաննիսյան	
ՍՏՈՒԳԵՑ՝		

Ե/Բ ՊԱՏՇԳԱՄԲԻ ԱՄՐԱՆԱՎՈՐՄԱՆ ՏԵՍՔԸ ՎԵՐԵՎԻՑ
(ՆԱԽԱՏԵՍՎՈՂ) Մ 1:50

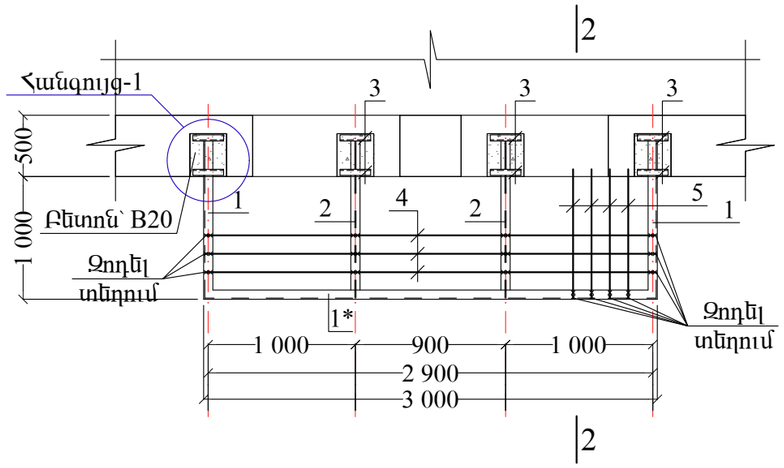

ԿՏՐՎԱԾՔ 2-2
Մ 1:25

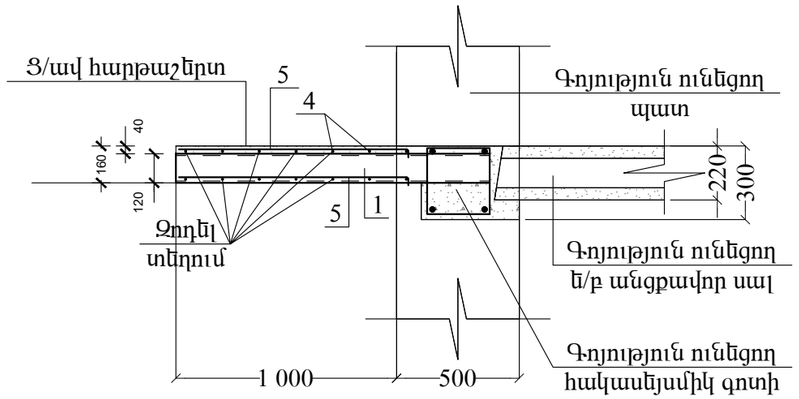

ՀԱՆԳՈՒՅՑ-1
Մ 1:15

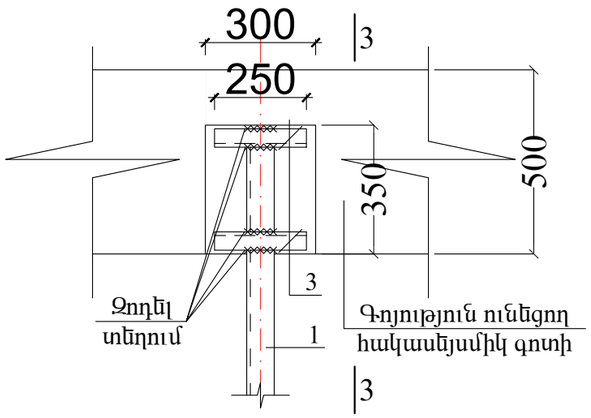

ԿՏՐՎԱԾՔ 3-3
Մ 1:10

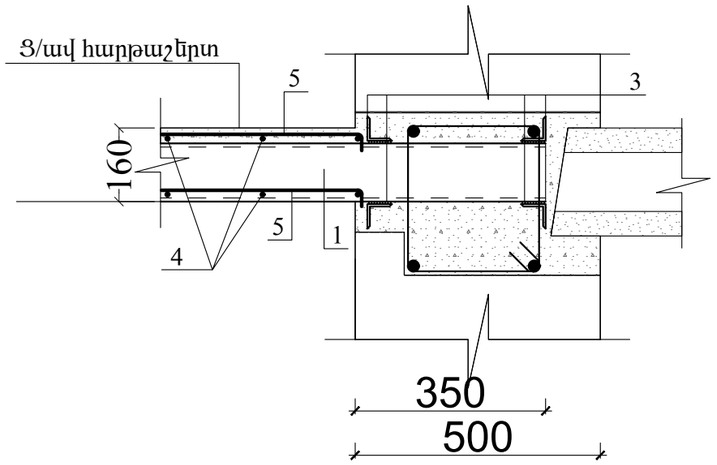

ՆԱԽԱԳԾԱՅԻՆ ԸՆԿԵՐՈՒԹՅՈՒՆ՝

«ԱՄԷԼԻ» ՍՊԸ
"AMELI" LLC

ՆԱԽԱԳԾԻ ՀԱՍՑԵ՝

Երևան քաղաքի Նոր Նորք վարչական շրջանի շենքերի պատշգամբների հիմնանորոգման աշխատանքներ

Թոթովենց 13, բնակարան 53

ՆԱԽԱԳԾԻ ԱՆՎԱՆՈՒՄԸ՝

Պատշգամբի ամրանավորման տեսքը վերևից, կտրվածք 2-2, 3-3, հանգույց-1

ԹԵՐԹ՝	ԹԵՐԹԵՐ՝	ՄԱՍՇՏԱԲ՝
1	3	1:150
ՏՆՕՐԵՆ՝	Ա.ՂԱՎԹՅԱՆ	
ՆԱԽԱԳԾՈՂ՝	Ա.Հովհաննիսյան	
ՍՏՈՒԳԵՑ՝		

ՊԱՏԾԳԱՄԲԻ ՃԱՂԱՇԱՐԻ ՏԵՍՔԸ ԿՈՂՔԻՑ
Մ 1:25

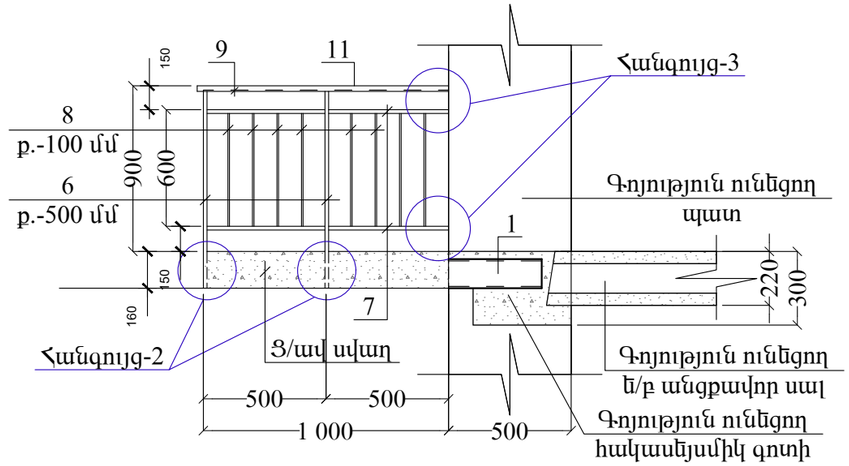

ՀԱՆԳՈՒՅՑ-2
Մ 1:10

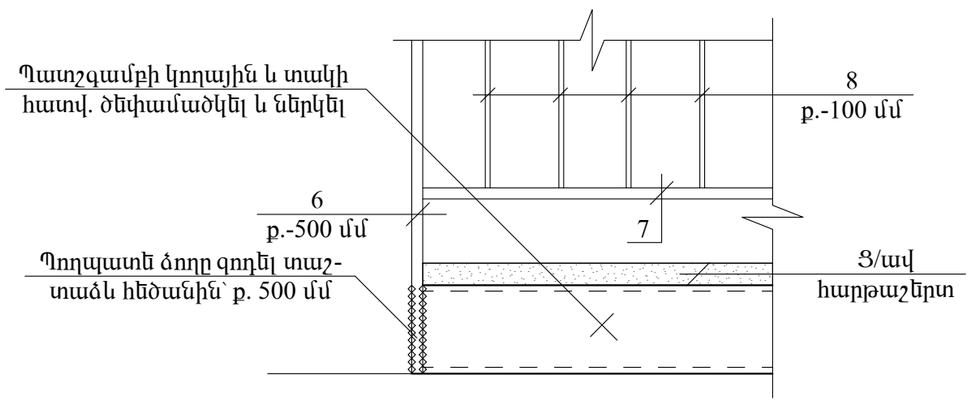

ՀԱՆԳՈՒՅՑ-3
Մ 1:10

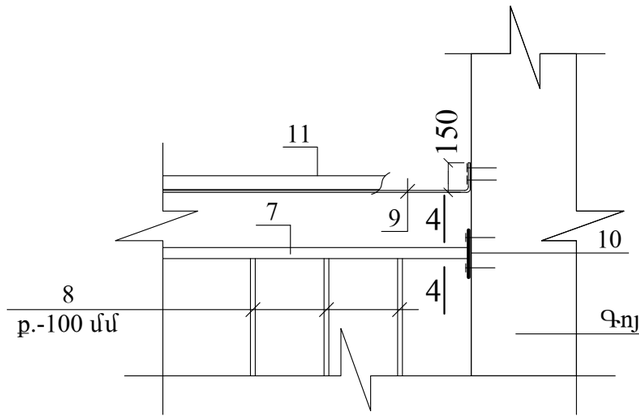

ԿՏՐՎԱԾՔ 4-4

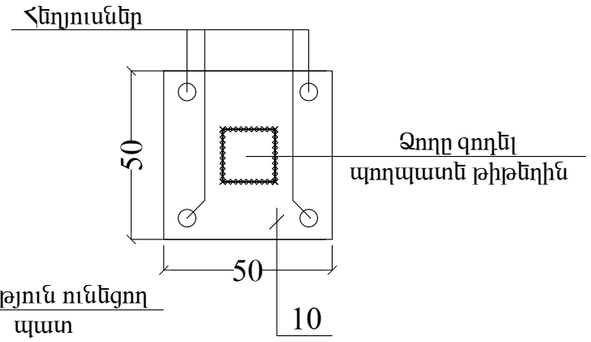

ՊԱՏԾԳԱՄԲԻ ԿՌՈՒՑՄԱՆ ՀԱՄԱՐ ԱՆՀՐԱԺԵՇՏ ՆՈՒՅԹԵՐԻ ՄԱՍՆԱԳԻՐ

N/N	ՆՅՈՒԹԻ ԱՆՎԱՆՈՒՄԸ		ՔԱՆԱԿ (ՀԱՏ)	ԵՐԿԱՐՈՒԹՅՈՒՆ (1 ՀԱՏԻ)	ՔԱՇԸ (1 ՀԱՏԻ)	ԵՐԿԱՐՈՒԹՅՈՒՆ (ԸՆԴՀԱՆՈՒՐ)	ՔԱՇԸ (ԸՆԴՀԱՆ)
	ԿՈՆՍՈԼԱՅԻՆ ՊԱՏԾԳԱՄԲԻ ԿՌՈՒՑՄԱՆ ԾԱՎԱԼՆԵՐԸ						
1.	Швеллер	12 ГОСТ 8240-89 / С235 ГОСТ 27772-88*	2	1350	14.05	2700	28.10
1*	Швеллер	12 ГОСТ 8240-89 / С235 ГОСТ 27772-88*	1	3000	31.20	3000	31.20
2.	Двутавр	12 ГОСТ 8240-89 / С235 ГОСТ 27772-88*	2	1350	15.50	2700	31.0
3.	Уголок	50x5 ГОСТ 8509-93 / С235 ГОСТ 27772-88*	16	250	0.930	4000	14.90
4.	Ամրան Φ8 Ac-I, բ. 150 մմ		14	3000	1.20	42000	16.80
5.	Ամրան Φ10 A500c, բ. 150 մմ		40	1100	0.68	44000	27.20
	Բետոն B20 դասի		0.40 մ^3	———	———	———	———
	Ցեմենտ/ավազե հարթաշերտ, (40 մմ)		3.0 մ^2	———	———	———	———
	Ծեփամածկ և երկում ֆասադ. ներկով		4.0 մ^2	———	———	———	———
	Պր/գրանիտե սալիկներ՝ 300x300 մմ		3.0 մ^2	———	———	———	———
	Խոռոչների բետոնացում B20 բետոնով		0.10 մ^3	———	———	———	———
	Երեսպատում տուֆից սալով՝ 30 մմ		0.40 մ^2	———	———	———	———
	Ավտոկռունկ		-	———	———	———	———
	ԿՈՆՍՈԼԱՅԻՆ ՊԱՏԾԳԱՄԲԻ ՃԱՂԱՇԱՐԻ ԿՌՈՒՑՄԱՆ ԾԱՎԱԼՆԵՐԸ						
6.	Պողպատե ձող՝ 20x20 մմ		9	1100	3.430	9900	30.90
7.	Պողպատե ձող՝ 20x20 մմ		20	500	1.560	10000	31.20
8.	Պողպատե ձող՝ 12x12 մմ		40	600	0.670	24000	26.80
9.	Շերտապողպատ՝ 20x4 մմ		1	5300	3.310	5300	3.310
10.	Պողպատե թիթեղ՝ 50x50x4 մմ		4	———	0.080	———	0.320
11.	Փայից, լաքապատ բռնաձող՝ 50x30 մմ		5.0 գծմ	———	———	———	———
12.	Մետաղական մասերի ներկում հակակոռոզիոն ներկով՝ 2 շերտ		3.0 մ^2	———	———	———	———

ՆԱԽԱԳԾԱՅԻՆ ԸՆԿԵՐՈՒԹՅՈՒՆ՝	«ԱՄԷԼԻ» ՍՊԸ "AMELI" LLC
ՆԱԽԱԳԾԻ ՀԱՍՑԵ՝	Երևան քաղաքի Նոր Նորք վարչական շրջանի շենքերի պատշգամբների հիմանորոգման աշխատանքներ Թոթովենց 13, բնակարան 53
ՆԱԽԱԳԾԻ ԱՆՎԱՆՈՒՄԸ՝	Ճարտարապետական տեսքը կողքից, կտրվածք 4-4, հանգույց-2,3 Պատշգամբի կառուցման համար կոնթրոլային սանսգիր
ԹԵՐԹ՝ 1	ԹԵՐԹԵՐ՝ 3
ՄԱՍՇՏԱԲ՝ 1:150	
ՏՆՕՐԵՆ՝ Ա.ԳՈՒԼԱՆՅԱՆ	
ՆԽՆԱԳԾՈՂ՝ Ա.Հովհաննիսյան	
ՍՏՈՒԳԵՑ՝	

Ե/Բ ՊԱՏՇԳԱՄԲԻ ՏԵՍՔԸ ՎԵՐԵՎԻՑ
(ԱՌԿԱ ՎԻՃԱԿ) Մ 1:50

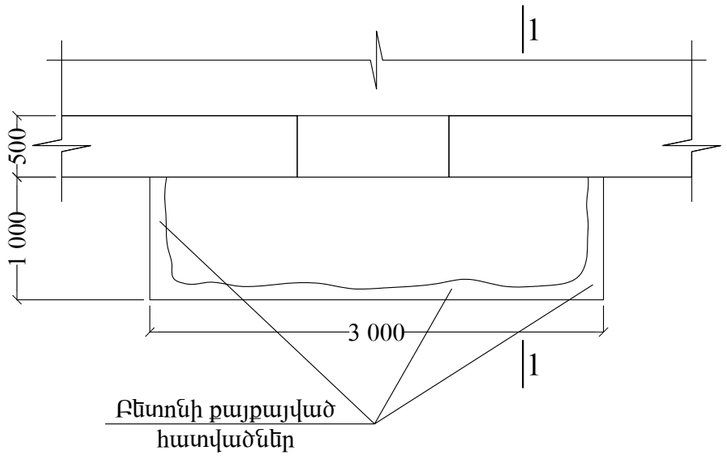

ԿՏՐՎԱԾՔ 1-1
Մ 1:25

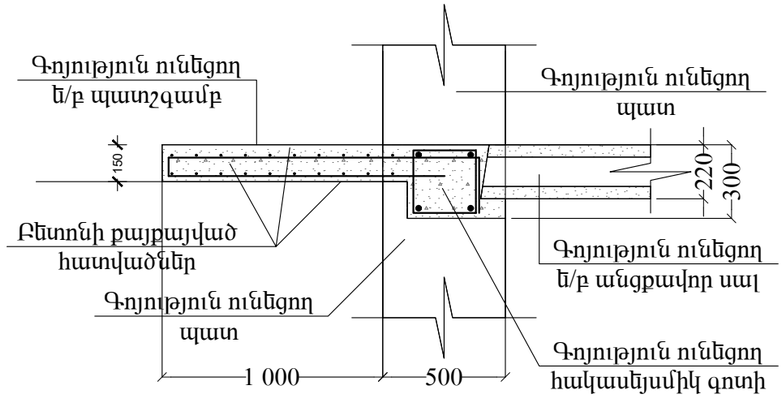

ՔԱՆԴՄԱՆ ԱՇԽԱՏԱՆՔՆԵՐԻ ԻՐԱԿԱՆԱՑՄԱՆ ԾԱՎԱԼՆԵՐԸ

N/N	ԱՇԽԱՏԱՆՔԻ ԱՆՎԱՆՈՒՄԸ	ՔԱՆԱԿԸ
1.	Պատշգամբի հին ճաղաշարի քանդում՝ 4.50 մ^2	0.070 տն
2.	Հին քայքայված Ե/Բ կոնսոլային պատշգամբի քանդում՝ 0.45 մ^3	1.13 տն
3.	Խոռոչների քանդում հակասեյսմիկ գոտու և պատի մեջ՝ 0.10 մ^3	0.15 տն
4.	Շինարարական աղբի հավաքում տեղափոխում	1.350 տն

ԳՈՅՈՒԹՅՈՒՆ ՈՒՆԵՑՈՂ ՊԱՏՇԳԱՄԲԻ ԱՌԿԱ ՎԻՃԱԿԸ

Գոյություն ունեցող կախովի պատշգամբի բետոնը գրեթե ամբողջությամբ քայքայված է: Բետոնի քայքայվածության պատճառով պատշգամբի եզրային հատվածը՝ ծանրության ազդեցության տակ կախվել է:
Պատշգամբի ամրանավորումը ենթարկվել է կոռոզիայի:
Պատշգամբի վերականգնման նպատակով՝ պահպանելով գործող անվտանգության նորմերն ու կանոնները, անհրաժեշտ է իրականացնել հետևյալ շինարարական աշխատանքները.

-Քանդել պատշգամբի քայքայված բետոնը
-Բացել խոռոչ գոյություն ունեցող պատի գոտու մեջ՝ չվնասելով գոտու ամրանավորումը
-Տեղադրել մետաղական տարրեր՝ ըստ նախագծում տրված հանգույցների
-Տեղադրել նոր ամրաններ ու զոդել մետաղական տարրերին՝ ըստ ներկայացված սխեմայի
-Բետոնացնել նշված խոռոչները և բարձակային պատշգամբը B20 դասի բետոնով
-Պատշգամբի կողային և տակի հատվածները ծեփամածկել և ներկել ֆասադային ներկով
-Պատշգամբի վերին մակերեսին իրականացնել g/ավ հարթաշերտ
-Իրականացնել պրեսգրանիտե հատակ
-Կառուցել և մոնտաժել նոր մետաղական բազրիք՝ փայտե բռնաձողով
-Բոլոր աշխատանքները իրականացնել պահպանելով գործող անվտանգության նորմերն ու կանոնները

ՆԱԽԱԳԾԱՅԻՆ ԸՆԿԵՐՈՒԹՅՈՒՆ՝

«ԱՄԷԼԻ» ՍՊԸ
"AMELI" LLC

ՆԱԽԱԳԾԻ ՀԱՍՑԵ՝

Երևան քաղաքի Նոր Նորք վարչական շրջանի շենքերի պատշգամբների հիմնանորոգման աշխատանքներ

Թոթովենց 15, բնակարան 4

ՆԱԽԱԳԾԻ ԱՆՎԱՆՈՒՄԸ՝

Պատշգամբի տեսքը վերևից, կտրվածք 1-, պատշգամբի տեխնիկական վիճակի մասին տեղեկություններ, նկար

ԹԵՐԹ՝	ԹԵՐԹԵՐ՝	ՄԱՍՇՏԱԲ՝
1	3	1:150
ՏՆՕՐԵՆ՝	Ա.ՂԱՎԹՅԱՆ	
ՆԱԽԱԳԾՈՂ՝	Ա.Հովհաննիսյան	
ՍՏՈՒԳԵՑ՝		

Ե/Բ ՊԱՏՇԳԱՄԲԻ ԱՄՐԱՆԱՎՈՐՄԱՆ ՏԵՍՔԸ ՎԵՐԵՎԻՑ
(ՆԱԽԱՏԵՍՎՈՂ) Մ 1:50

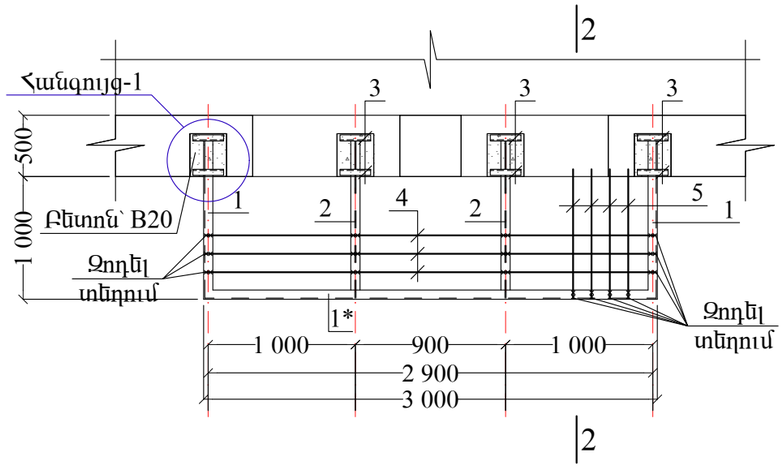

ԿՏՐՎԱԾՔ 2-2
Մ 1:25

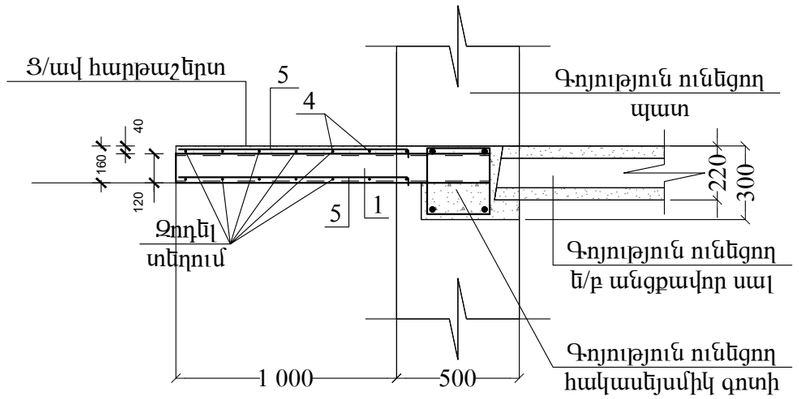

ՀԱՆԳՈՒՅՑ-1
Մ 1:15

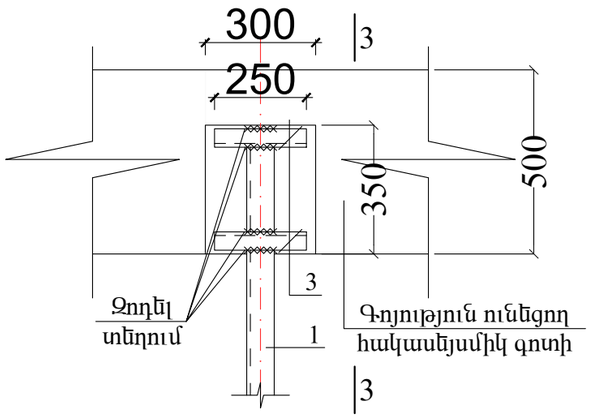

ԿՏՐՎԱԾՔ 3-3
Մ 1:10

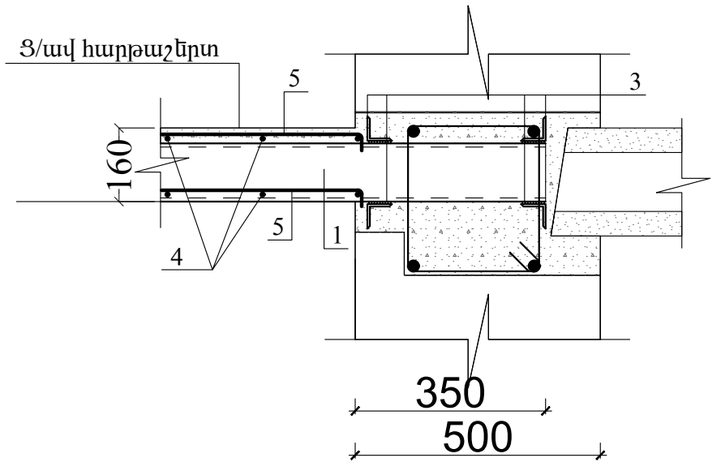

ՆԱԽԱԳԾԱՅԻՆ ԸՆԿԵՐՈՒԹՅՈՒՆ՝

«ԱՄԷԼԻ» ՍՊԸ
"AMELI" LLC

ՆԱԽԱԳԾԻ ՀԱՍՑԵ՝

Երևան քաղաքի Նոր Նորք վարչական շրջանի շենքերի պատշգամբների հիմնանորոգման աշխատանքներ

Թոթովենց 15, բնակարան 4

ՆԱԽԱԳԾԻ ԱՆՎԱՆՈՒՄԸ՝

Պատշգամբի ամրանավորման տեսքը վերևից, կտրվածք 2-2, 3-3, հանգույց-1

ԹԵՐԹ՝	ԹԵՐԹԵՐ՝	ՄԱՍՇՏԱԲ՝
1	3	1:150
ՏՆՕՐԵՆ՝	Ա.ՂԱՎԹՅԱՆ	
ՆԱԽԱԳԾՈՂ՝	Ա.Հովհաննիսյան	
ՍՏՈՒԳԵՑ՝		

ՊԱՏԾԳԱՄԲԻ ՃԱՂԱՇԱՐԻ ՏԵՍՔԸ ԿՈՂՔԻՑ
Մ 1:25

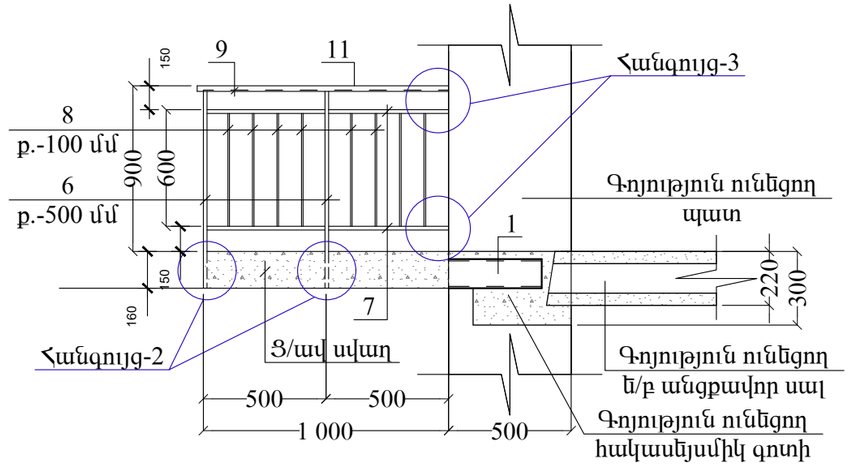

ՀԱՆԳՈՒՅՑ-2
Մ 1:10

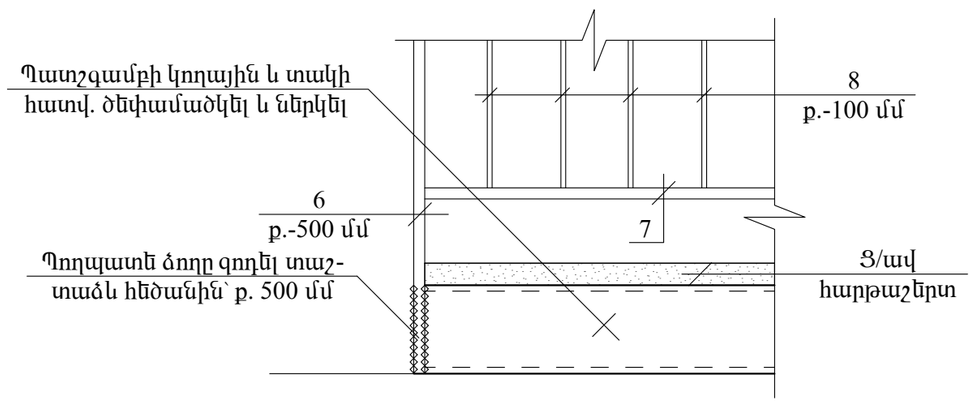

ՀԱՆԳՈՒՅՑ-3
Մ 1:10

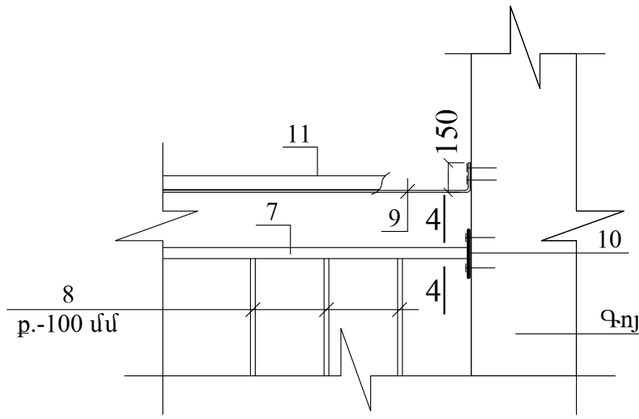

ԿՏՐՎԱԾՔ 4-4

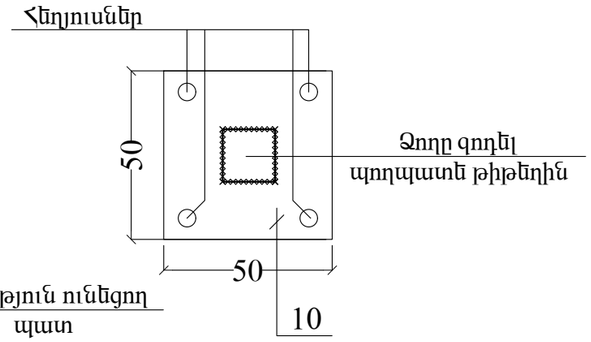

ՊԱՏԾԳԱՄԲԻ ԿՌՈՒՑՄԱՆ ՀԱՄԱՐ ԱՆՀՐԱԺԵՇՏ ՆՈՒՅԹԵՐԻ ՄԱՍՆԱԳԻՐ

N/N	ՆՅՈՒԹԻ ԱՆՎԱՆՈՒՄԸ		ՔԱՆԱԿ (ՀԱՏ)	ԵՐԿԱՐՈՒԹՅՈՒՆ (1 ՀԱՏԻ)	ՔԱՇԸ (1 ՀԱՏԻ)	ԵՐԿԱՐՈՒԹՅՈՒՆ (ԸՆԴՀԱՆՈՒՐ)	ՔԱՇԸ (ԸՆԴՀԱՆ)
	ԿՈՆՍՈԼԱՅԻՆ ՊԱՏԾԳԱՄԲԻ ԿՌՈՒՑՄԱՆ ԾԱՎԱԼՆԵՐԸ						
1.	Швеллер	12 ГОСТ 8240-89 / С235 ГОСТ 27772-88*	2	1350	14.05	2700	28.10
1*	Швеллер	12 ГОСТ 8240-89 / С235 ГОСТ 27772-88*	1	3000	31.20	3000	31.20
2.	Двутавр	12 ГОСТ 8240-89 / С235 ГОСТ 27772-88*	2	1350	15.50	2700	31.0
3.	Уголок	50x5 ГОСТ 8509-93 / С235 ГОСТ 27772-88*	16	250	0.930	4000	14.90
4.	Ամրան Φ8 Ac-I, բ. 150 մմ		14	3000	1.20	42000	16.80
5.	Ամրան Φ10 A500c, բ. 150 մմ		40	1100	0.68	44000	27.20
	Բետոն B20 դասի		0.40 մ^3	———	———	———	———
	Ցեմենտ/ավազե հարթաշերտ, (40 մմ)		3.0 մ^2	———	———	———	———
	Ծեփամածկ և երկում ֆասադ. ներկով		4.0 մ^2	———	———	———	———
	Պր/գրանիտե սալիկներ՝ 300x300 մմ		3.0 մ^2	———	———	———	———
	Խոռոչների բետոնացում B20 բետոնով		0.10 մ^3	———	———	———	———
	Երեսպատում տուֆից սալով՝ 30 մմ		0.40 մ^2	———	———	———	———
	Ավտոկռունկ		-	———	———	———	———
	ԿՈՆՍՈԼԱՅԻՆ ՊԱՏԾԳԱՄԲԻ ՃԱՂԱՇԱՐԻ ԿՌՈՒՑՄԱՆ ԾԱՎԱԼՆԵՐԸ						
6.	Պողպատե ձող՝ 20x20 մմ		9	1100	3.430	9900	30.90
7.	Պողպատե ձող՝ 20x20 մմ		20	500	1.560	10000	31.20
8.	Պողպատե ձող՝ 12x12 մմ		40	600	0.670	24000	26.80
9.	Շերտապողպատ՝ 20x4 մմ		1	5300	3.310	5300	3.310
10.	Պողպատե թիթեղ՝ 50x50x4 մմ		4	———	0.080	———	0.320
11.	Փայից, լաքապատ բռնաձող՝ 50x30 մմ		5.0 գծմ	———	———	———	———
12.	Մետաղական մասերի ներկում հակակոռոզիոն ներկով՝ 2 շերտ		3.0 մ^2	———	———	———	———

ՆԱԽԱԳԾԱՅԻՆ ԸՆԿԵՐՈՒԹՅՈՒՆ՝ «ԱՄԷԼԻ» ՍՊԸ "AMELI" LLC			
ՆԱԽԱԳԾԻ ՀԱՍՑԵ՝ Երևան քաղաքի Նոր Նորք վարչական շրջանի շենքերի պատշգամբների հիմանորոգման աշխատանքներ Թղթակցեց 15, բնակարան 4			
ՆԱԽԱԳԾԻ ԱՆՎԱՆՈՒՄԸ՝ Ճարտարապետի տեսքը կողքից, կտրվածք 4-4, հանգույց-2,3 Պատշգամբի կառուցման համար կոնթրոլային սանդգիր			
ԹԵՐԹ՝ 1	ԹԵՐԹԵՐ՝ 3	ՄԱՍՇՏԱԲ՝ 1:150	
ՏՕՐԵՆ՝	Ա.ԴԱՎԹՅԱՆ		
ՆԽԱԳԾՈՂ՝	Ա.Հովսեփյան		
ՍՏՈՒԳԵՑ՝			

Ե/Բ ՊԱՏՇԳԱՄԲԻ ՏԵՍՔԸ ՎԵՐԵՎԻՑ
(ԱՌԿԱ ՎԻՃԱԿ) Մ 1:50

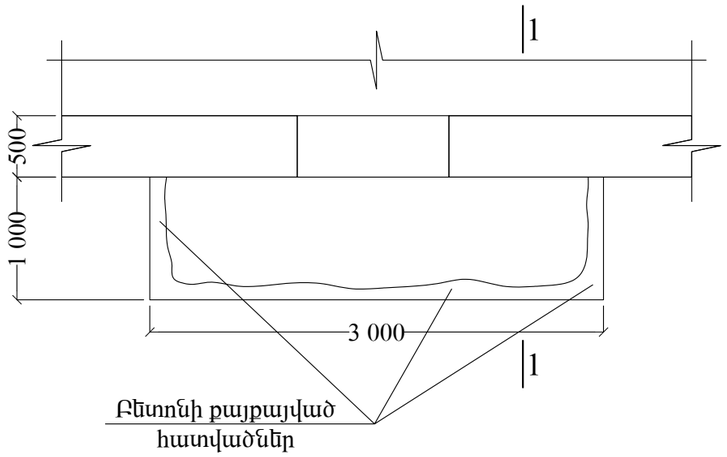

ԿՏՐՎԱԾՔ 1-1
Մ 1:25

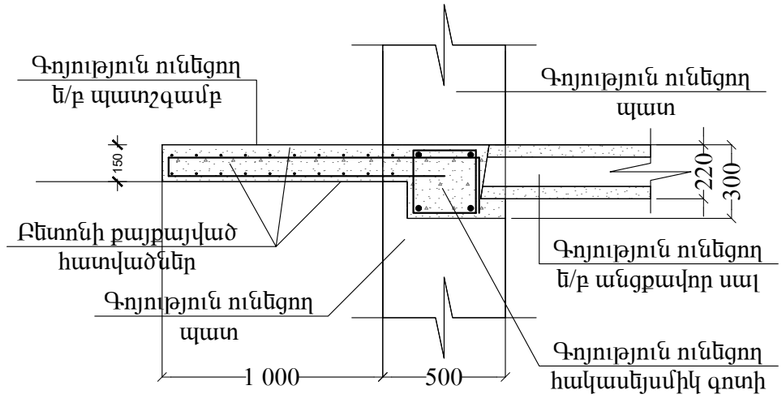

ՔԱՆԴՄԱՆ ԱՇԽԱՏԱՆՔՆԵՐԻ ԻՐԱԿԱՆԱՑՄԱՆ ԾԱՎԱԼՆԵՐԸ

N/N	ԱՇԽԱՏԱՆՔԻ ԱՆՎԱՆՈՒՄԸ	ՔԱՆԱԿԸ
1.	Պատշգամբի հին ճաղաշարի քանդում՝ 4.50 մ^2	0.070 տն
2.	Հին քայքայված Ե/Բ կոնսոլային պատշգամբի քանդում՝ 0.45 մ^3	1.13 տն
3.	Խոռոչների քանդում հակասեյսմիկ գոտու և պատի մեջ՝ 0.10 մ^3	0.15 տն
4.	Շինարարական աղբի հավաքում տեղափոխում	1.350 տն

ԳՈՅՈՒԹՅՈՒՆ ՈՒՆԵՑՈՂ ՊԱՏՇԳԱՄԲԻ ԱՌԿԱ ՎԻՃԱԿԸ

Գոյություն ունեցող կախովի պատշգամբի բետոնը գրեթե ամբողջությամբ քայքայված է: Բետոնի քայքայվածության պատճառով պատշգամբի եզրային հատվածը՝ ծանրության ազդեցության տակ կախվել է:
Պատշգամբի ամրանավորումը ենթարկվել է կոռոզիայի:
Պատշգամբի վերականգնման նպատակով՝ պահպանելով գործող անվտանգության նորմերն ու կանոնները, անհրաժեշտ է իրականացնել հետևյալ շինարարական աշխատանքները.

-Քանդել պատշգամբի քայքայված բետոնը
-Բացել խոռոչ գոյություն ունեցող պատի գոտու մեջ՝ չվնասելով գոտու ամրանավորումը
-Տեղադրել մետաղական տարրեր՝ ըստ նախագծում տրված հանգույցների
-Տեղադրել նոր ամրաններ ու զոդել մետաղական տարրերին՝ ըստ ներկայացված սխեմայի
-Բետոնացնել նշված խոռոչները և բարձակային պատշգամբը B20 դասի բետոնով
-Պատշգամբի կողային և տակի հատվածները ծեփամածկել և ներկել ֆասադային ներկով
-Պատշգամբի վերին մակերեսին իրականացնել g/ավ հարթաշերտ
-Իրականացնել պրեսգրանիտե հատակ
-Կառուցել և մոնտաժել նոր մետաղական բազրիք՝ փայտե բռնաձողով
-Բոլոր աշխատանքները իրականացնել պահպանելով գործող անվտանգության նորմերն ու կանոնները

ՆԱԽԱԳԾԱՅԻՆ ԸՆԿԵՐՈՒԹՅՈՒՆ՝

«ԱՄԷԼԻ» ՍՊԸ
"AMELI" LLC

ՆԱԽԱԳԾԻ ՀԱՍՑԵ՝

Երևան քաղաքի Նոր Նորք վարչական շրջանի շենքերի պատշգամբների հիմնանորոգման աշխատանքներ

Թոթովենց 15, բնակարան 14

ՆԱԽԱԳԾԻ ԱՆՎԱՆՈՒՄԸ՝

Պատշգամբի տեսքը վերևից, կտրվածք 1-, պատշգամբի տեխնիկական վիճակի մասին տեղեկություններ, նկար

ԹԵՐԹ՝	ԹԵՐԹԵՐ՝	ՍԱՍՇՏԱԲ՝
1	3	1:150
ՏՆՕՐԵՆ՝	Ա.ՂԱՎԹՅԱՆ	
ՆԱԽԱԳԾՈՂ՝	Ա.Հովհաննիսյան	
ՍՏՈՒԳԵՑ՝		

Ե/Բ ՊԱՏՇԳԱՄԲԻ ԱՄՐԱՆԱՎՈՐՄԱՆ ՏԵՍՔԸ ՎԵՐԵՎԻՑ
(ՆԱԽԱՏԵՍՎՈՂ) Մ 1:50

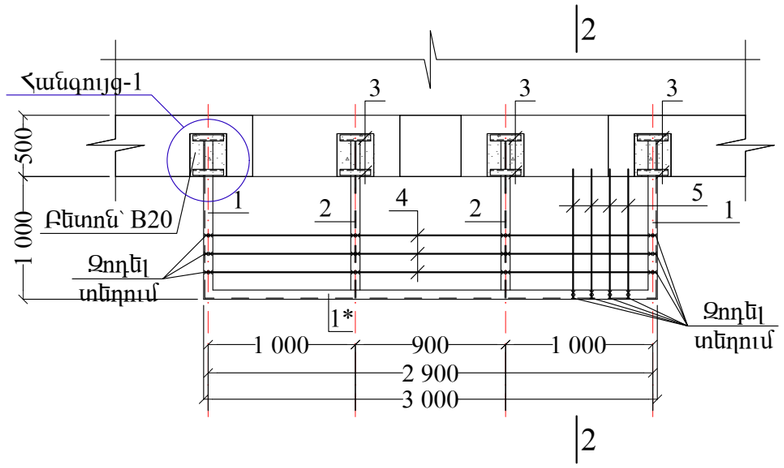

ԿՏՐՎԱԾՔ 2-2
Մ 1:25

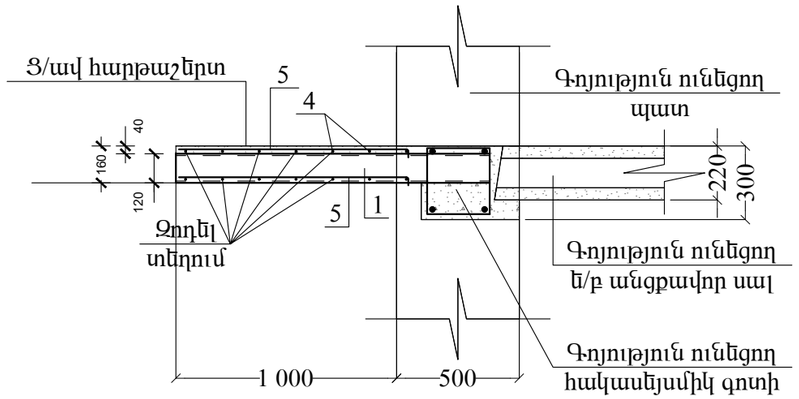

ՀԱՆԳՈՒՅՑ-1
Մ 1:15

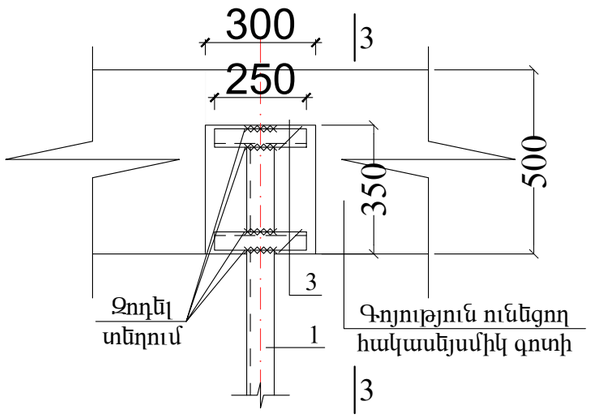

ԿՏՐՎԱԾՔ 3-3
Մ 1:10

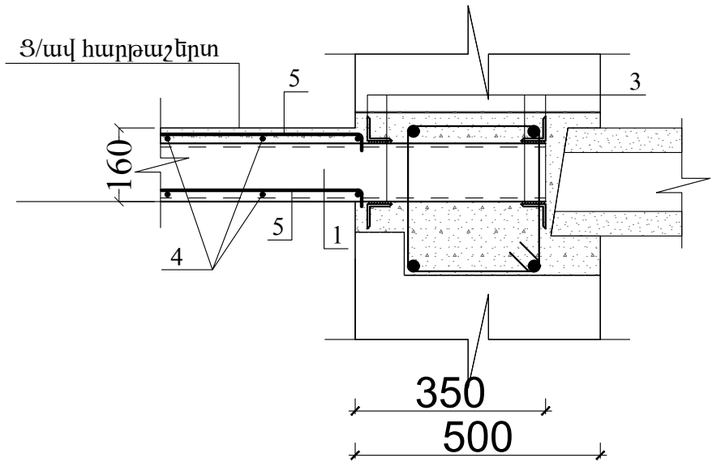

ՆԱԽԱԳԾԱՅԻՆ ԸՆԿԵՐՈՒԹՅՈՒՆ՝

«ԱՄԷԼԻ» ՍՊԸ
"AMELI" LLC

ՆԱԽԱԳԾԻ ՀԱՍՑԵ՝

Երևան քաղաքի Նոր Նորք վարչական շրջանի շենքերի պատշգամբների հիմնանորոգման աշխատանքներ

Թոթովենց 15, բնակարան 14

ՆԱԽԱԳԾԻ ԱՆՎԱՆՈՒՄԸ՝

Պատշգամբի ամրանավորման տեսքը վերևից, կտրվածք 2-2, 3-3, հանգույց-1

ԹԵՐԹ՝	ԹԵՐԹԵՐ՝	ՄԱՍՇՏԱԲ՝
1	3	1:150
ՏՆՕՐԵՆ՝	Ա.ԴԱՎԹՅԱՆ	
ՆԱԽԱԳԾՈՂ՝	Ա.Հովհաննիսյան	
ՍՏՈՒԳԵՑ՝		

ՊԱՏԾԳԱՄԲԻ ՃԱՂԱՇԱՐԻ ՏԵՍՔԸ ԿՈՂՔԻՑ
Մ 1:25

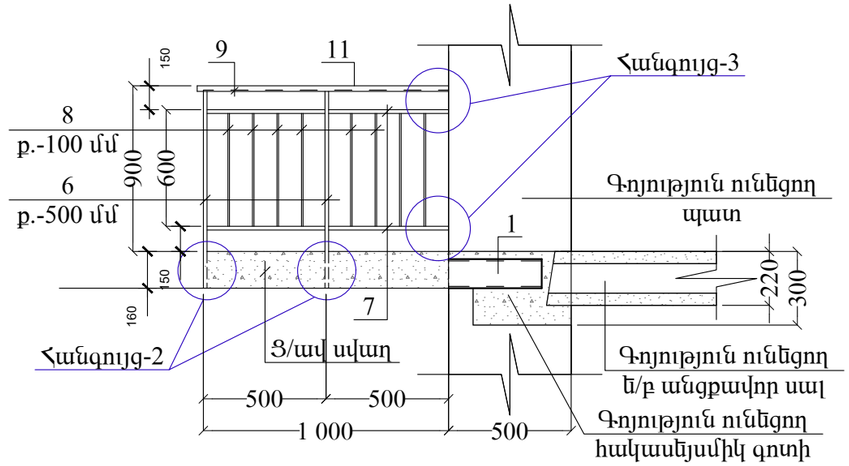

ՀԱՆԳՈՒՅՑ-2
Մ 1:10

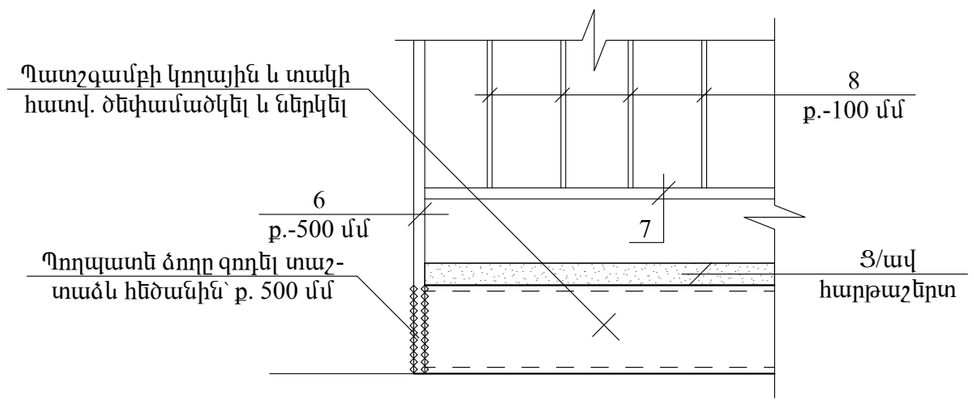

ՀԱՆԳՈՒՅՑ-3
Մ 1:10

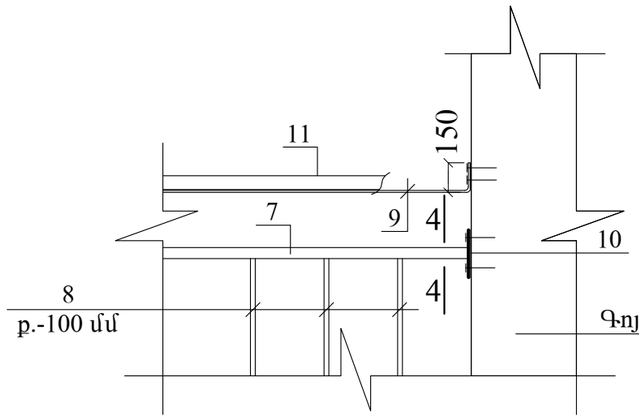

ԿՏՐՎԱԾՔ 4-4

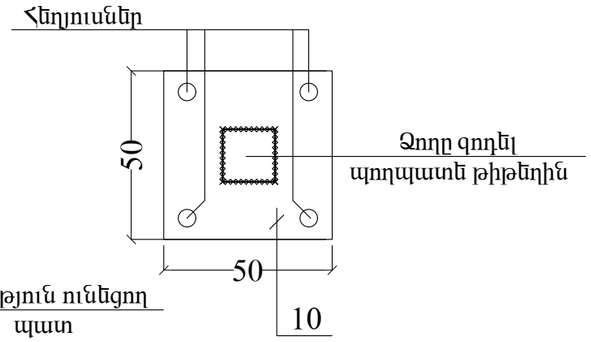

ՊԱՏԾԳԱՄԲԻ ԿՌՈՒՑՄԱՆ ՀԱՄԱՐ ԱՆՀՐԱԺԵՇՏ ՆՈՒՅԹԵՐԻ ՄԱՍՆԱԳԻՐ

N/N	ՆՅՈՒԹԻ ԱՆՎԱՆՈՒՄԸ	ՔԱՆԱԿ (ՀԱՏ)	ԵՐԿԱՐՈՒԹՅՈՒՆ (1 ՀԱՏԻ)	ՔԱՇԸ (1 ՀԱՏԻ)	ԵՐԿԱՐՈՒԹՅՈՒՆ (ԸՆԴՀԱՆՈՒՐ)	ՔԱՇԸ (ԸՆԴՀԱՆ)
	ԿՈՆՍՈԼԱՅԻՆ ՊԱՏԾԳԱՄԲԻ ԿՌՈՒՑՄԱՆ ԾԱՎԱԼՆԵՐԸ					
1.	Швеллер 12 ГОСТ 8240-89 / С235 ГОСТ 27772-88*	2	1350	14.05	2700	28.10
1*	Швеллер 12 ГОСТ 8240-89 / С235 ГОСТ 27772-88*	1	3000	31.20	3000	31.20
2.	Двутавр 12 ГОСТ 8240-89 / С235 ГОСТ 27772-88*	2	1350	15.50	2700	31.0
3.	Уголок 50x5 ГОСТ 8509-93 / С235 ГОСТ 27772-88*	16	250	0.930	4000	14.90
4.	Ամրան Φ8 Ac-I, բ. 150 մմ	14	3000	1.20	42000	16.80
5.	Ամրան Φ10 A500c, բ. 150 մմ	40	1100	0.68	44000	27.20
	Բետոն B20 դասի	0.40 մ^3	———	———	———	———
	Ցեմենտ/ավազե հարթաշերտ, (40 մմ)	3.0 մ^2	———	———	———	———
	Ծեփամածկ և երկում ֆասադ. ներկով	4.0 մ^2	———	———	———	———
	Պր/գրանիտե սալիկներ՝ 300x300 մմ	3.0 մ^2	———	———	———	———
	Խոռոչների բետոնացում B20 բետոնով	0.10 մ^3	———	———	———	———
	Երեսպատում տուֆից սալով՝ 30 մմ	0.40 մ^2	———	———	———	———
	Ավտոկռունկ	-	———	———	———	———
	ԿՈՆՍՈԼԱՅԻՆ ՊԱՏԾԳԱՄԲԻ ՃԱՂԱՇԱՐԻ ԿՌՈՒՑՄԱՆ ԾԱՎԱԼՆԵՐԸ					
6.	Պողպատե ձող՝ 20x20 մմ	9	1100	3.430	9900	30.90
7.	Պողպատե ձող՝ 20x20 մմ	20	500	1.560	10000	31.20
8.	Պողպատե ձող՝ 12x12 մմ	40	600	0.670	24000	26.80
9.	Շերտապողպատ՝ 20x4 մմ	1	5300	3.310	5300	3.310
10.	Պողպատե թիթեղ՝ 50x50x4 մմ	4	———	0.080	———	0.320
11.	Փայից, լաքապատ բռնաձող՝ 50x30 մմ	5.0 գծմ	———	———	———	———
12.	Մետաղական մասերի ներկում հակակոռոզիոն ներկով՝ 2 շերտ	3.0 մ^2	———	———	———	———

ՆԱԽԱԳԾԱՅԻՆ ԸՆԿԵՐՈՒԹՅՈՒՆ՝ «ԱՄԵԼԻ» ՍՊԸ "AMELI" LLC			
ՆԱԽԱԳԾԻ ՀԱՄԱՅՆ՝ Երևան քաղաքի Նոր Նորք վարչական շրջանի շենքերի պատշգամբների հիմնանորոգման աշխատանքներ Թոթովենց 15, բնակարան 14			
ՆԱԽԱԳԾԻ ԱՆՎԱՆՈՒՄԸ՝ Ճարտարապետական տեսքը կողքից, կտրվածք 4-4, հանգույց-2,3 Պատշգամբի կառուցման համար կոնթրուկցիոն մասնագիր			
ԹԵՐԹ՝ 1	ԹԵՐԹԵՐ՝ 3	ՄԱՍՇՏԱԲ՝ 1:150	
ՏՍՕՐԵՆ՝	Ա.ԴՈՎԼԱԹՅԱՆ		
ՆԱԽԱԳԾՈՂ՝	Ա.Հովհաննիսյան		
ՍՏՈՒԳԵՑ՝			

Ե/Բ ՊԱՏՇԳԱՄԲԻ ՏԵՍՔԸ ՎԵՐԵՎԻՑ
(ԱՌԿԱ ՎԻՃԱԿ) Մ 1:50

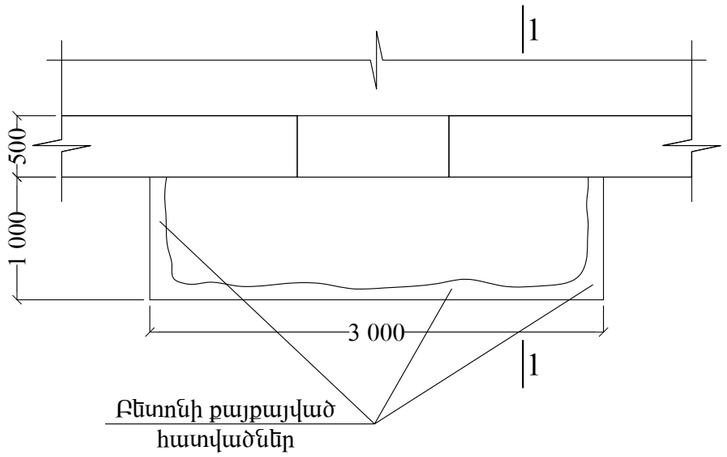

ԿՏՐՎԱԾՔ 1-1
Մ 1:25

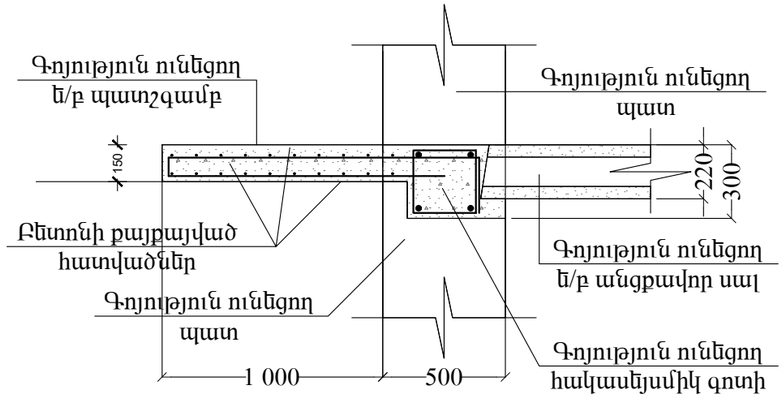

ՔԱՆԴՄԱՆ ԱՇԽԱՏԱՆՔՆԵՐԻ ԻՐԱԿԱՆԱՑՄԱՆ ԾԱՎԱԼՆԵՐԸ

N/N	ԱՇԽԱՏԱՆՔԻ ԱՆՎԱՆՈՒՄԸ	ՔԱՆԱԿԸ
1.	Պատշգամբի հին ճաղաշարի քանդում՝ 4.50 մ^2	0.070 տն
2.	Հին քայքայված ե/բ կոնսոլային պատշգամբի քանդում՝ 0.45 մ^3	1.13 տն
3.	Խոռոչների քանդում հակասեյսմիկ գոտու և պատի մեջ՝ 0.10 մ^3	0.15 տն
4.	Շինարարական աղբի հավաքում տեղափոխում	1.350 տն

ԳՈՅՈՒԹՅՈՒՆ ՈՒՆԵՑՈՂ ՊԱՏՇԳԱՄԲԻ ԱՌԿԱ ՎԻՃԱԿԸ

Գոյություն ունեցող կախովի պատշգամբի բետոնը գրեթե ամբողջությամբ քայքայված է: Բետոնի քայքայվածության պատճառով պատշգամբի եզրային հատվածը՝ ծանրության ազդեցության տակ կախվել է:
Պատշգամբի ամրանավորումը ենթարկվել է կոռոզիայի:
Պատշգամբի վերականգնման նպատակով՝ պահպանելով գործող անվտանգության նորմերն ու կանոնները, անհրաժեշտ է իրականացնել հետևյալ շինարարական աշխատանքները.

-Քանդել պատշգամբի քայքայված բետոնը
-Բացել խոռոչ գոյություն ունեցող պատի գոտու մեջ՝ չվնասելով գոտու ամրանավորումը
-Տեղադրել մետաղական տարրեր՝ ըստ նախագծում տրված հանգույցների
-Տեղադրել նոր ամրաններ ու զոդել մետաղական տարրերին՝ ըստ ներկայացված սխեմայի
-Բետոնացնել նշված խոռոչները և բարձակային պատշգամբը B20 դասի բետոնով
-Պատշգամբի կողային և տակի հատվածները ծեփամածկել և ներկել ֆասադային ներկով
-Պատշգամբի վերին մակերեսին իրականացնել g/ավ հարթաշերտ
-Իրականացնել պրեսգրանիտե հատակ
-Կառուցել և մոնտաժել նոր մետաղական բազրիք՝ փայտե բռնաձողով
-Բոլոր աշխատանքները իրականացնել պահպանելով գործող անվտանգության նորմերն ու կանոնները

ՆԱԽԱԳԾԱՅԻՆ ԸՆԿԵՐՈՒԹՅՈՒՆ՝

«ԱՄԷԼԻ» ՍՊԸ
"AMELI" LLC

ՆԱԽԱԳԾԻ ՀԱՍՑԵ՝

Երևան քաղաքի Նոր Նորք վարչական շրջանի շենքերի պատշգամբների հիմնանորոգման աշխատանքներ

Թոթովենց 15, բնակարան 51

ՆԱԽԱԳԾԻ ԱՆՎԱՆՈՒՄԸ՝

Պատշգամբի տեսքը վերևից, կտրվածք 1-, պատշգամբի տեխնիկական վիճակի մասին տեղեկություններ, նկար

ԹԵՐԹ՝	ԹԵՐԹԵՐ՝	ՍԱՍՇՏԱԲ՝
1	3	1:150
ՏՆՕՐԵՆ՝	Ա.ՂԱՎԹՅԱՆ	
ՆԱԽԱԳԾՈՂ՝	Ա.Հովհաննիսյան	
ՍՏՈՒԳԵՑ՝		

Ե/Բ ՊԱՏՇԳԱՄԲԻ ԱՄՐԱՆԱՎՈՐՄԱՆ ՏԵՍՔԸ ՎԵՐԵՎԻՑ
(ՆԱԽԱՏԵՍՎՈՂ) Մ 1:50

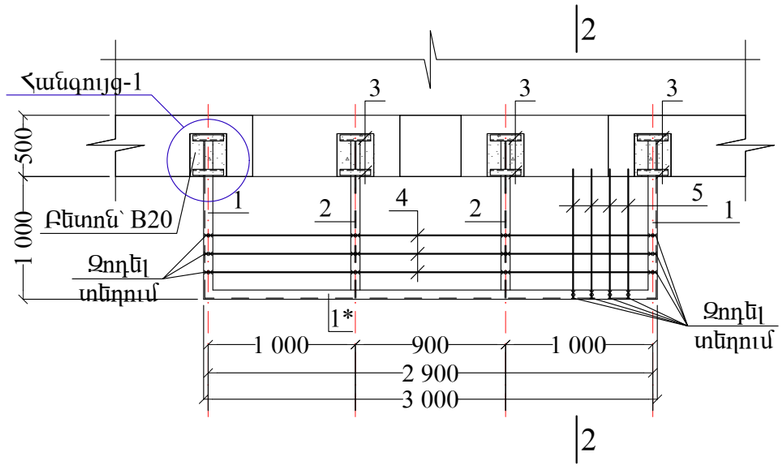

ԿՏՐՎԱԾՔ 2-2
Մ 1:25

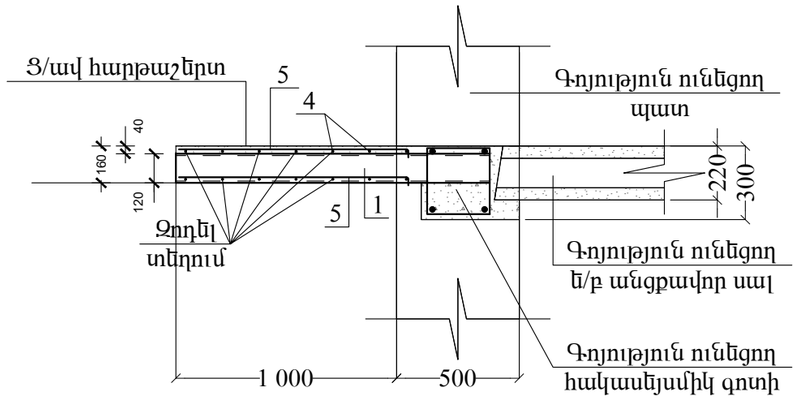

ՀԱՆԳՈՒՅՑ-1
Մ 1:15

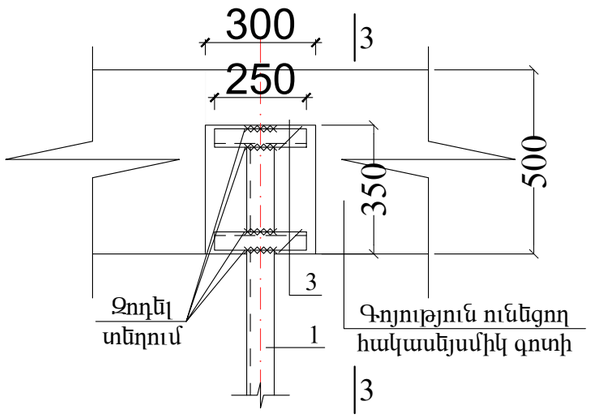

ԿՏՐՎԱԾՔ 3-3
Մ 1:10

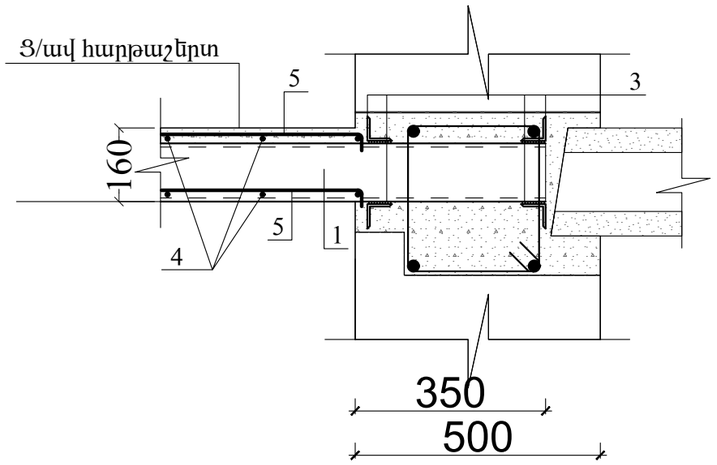

ՆԱԽԱԳԾԱՅԻՆ ԸՆԿԵՐՈՒԹՅՈՒՆ՝

«ԱՄԷԼԻ» ՍՊԸ
"AMELI" LLC

ՆԱԽԱԳԾԻ ՀԱՍՑԵ՝

Երևան քաղաքի Նոր Նորք վարչական շրջանի շենքերի պատշգամբների հիմնանորոգման աշխատանքներ

Թոթովենց 15, բնակարան 51

ՆԱԽԱԳԾԻ ԱՆՎԱՆՈՒՄԸ՝

Պատշգամբի ամրանավորման տեսքը վերևից, կտրվածք 2-2, 3-3, հանգույց-1

ԹԵՐԹ՝	ԹԵՐԹԵՐ՝	ՄԱՍՇՏԱԲ՝
1	3	1:150
ՏՆՕՐԵՆ՝	Ա.ՂԱՎԹՅԱՆ	
ՆԱԽԱԳԾՈՂ՝	Ա.Հովհաննիսյան	
ՍՏՈՒԳԵՑ՝		

ՊԱՏԾԳԱՄԲԻ ՃԱՂԱՇԱՐԻ ՏԵՍՔԸ ԿՈՂՔԻՑ
Մ 1:25

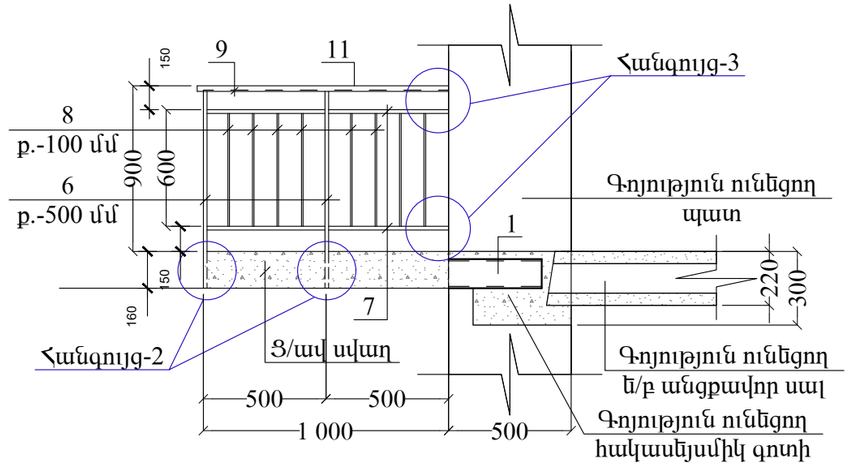

ՀԱՆԳՈՒՅՑ-2
Մ 1:10

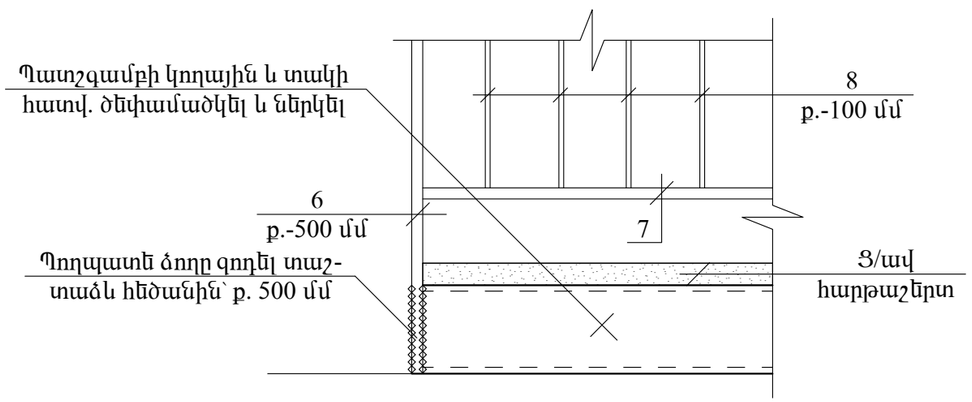

ՀԱՆԳՈՒՅՑ-3
Մ 1:10

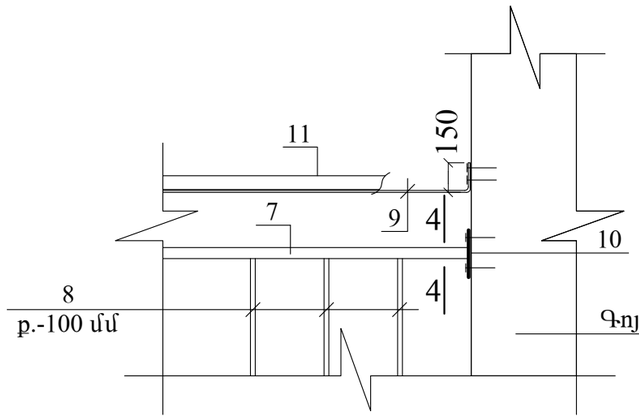

ԿՏՐՎԱԾՔ 4-4

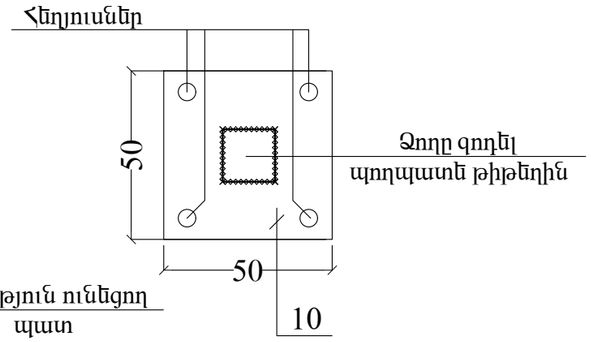

ՊԱՏԾԳԱՄԲԻ ԿՌՈՒՑՄԱՆ ՀԱՄԱՐ ԱՆՀՐԱԺԵՇՏ ՆՈՒՅԹԵՐԻ ՄԱՍՆԱԳԻՐ

N/N	ՆՅՈՒԹԻ ԱՆՎԱՆՈՒՄԸ	ՔԱՆԱԿ (ՀԱՏ)	ԵՐԿԱՐՈՒԹՅՈՒՆ (1 ՀԱՏԻ)	ՔԱՇԸ (1 ՀԱՏԻ)	ԵՐԿԱՐՈՒԹՅՈՒՆ (ԸՆԴՀԱՆՈՒՐ)	ՔԱՇԸ (ԸՆԴՀԱՆ)
	ԿՈՆՍՈԼԱՅԻՆ ՊԱՏԾԳԱՄԲԻ ԿՌՈՒՑՄԱՆ ԾԱՎԱԼՆԵՐԸ					
1.	Швеллер 12 ГОСТ 8240-89 / С235 ГОСТ 27772-88*	2	1350	14.05	2700	28.10
1*	Швеллер 12 ГОСТ 8240-89 / С235 ГОСТ 27772-88*	1	3000	31.20	3000	31.20
2.	Двутавр 12 ГОСТ 8240-89 / С235 ГОСТ 27772-88*	2	1350	15.50	2700	31.0
3.	Уголок 50x5 ГОСТ 8509-93 / С235 ГОСТ 27772-88*	16	250	0.930	4000	14.90
4.	Ամրան Φ8 Ac-I, բ. 150 մմ	14	3000	1.20	42000	16.80
5.	Ամրան Φ10 A500c, բ. 150 մմ	40	1100	0.68	44000	27.20
	Բետոն B20 դասի	0.40 մ^3	———	———	———	———
	Ցեմենտ/ավազե հարթաշերտ, (40 մմ)	3.0 մ^2	———	———	———	———
	Ծեփամածկ և երկում ֆասադ. ներկով	4.0 մ^2	———	———	———	———
	Պր/գրանիտե սալիկներ՝ 300x300 մմ	3.0 մ^2	———	———	———	———
	Խոռոչների բետոնացում B20 բետոնով	0.10 մ^3	———	———	———	———
	Երեսպատում տուֆից սալով՝ 30 մմ	0.40 մ^2	———	———	———	———
	Ավտոկռունկ	-	———	———	———	———
	ԿՈՆՍՈԼԱՅԻՆ ՊԱՏԾԳԱՄԲԻ ՃԱՂԱՇԱՐԻ ԿՌՈՒՑՄԱՆ ԾԱՎԱԼՆԵՐԸ					
6.	Պողպատե ձող՝ 20x20 մմ	9	1100	3.430	9900	30.90
7.	Պողպատե ձող՝ 20x20 մմ	20	500	1.560	10000	31.20
8.	Պողպատե ձող՝ 12x12 մմ	40	600	0.670	24000	26.80
9.	Շերտապողպատ՝ 20x4 մմ	1	5300	3.310	5300	3.310
10.	Պողպատե թիթեղ՝ 50x50x4 մմ	4	———	0.080	———	0.320
11.	Փայից, լաքապատ բռնաձող՝ 50x30 մմ	5.0 գծմ	———	———	———	———
12.	Մետաղական մասերի ներկում հակակոռոզիոն ներկով՝ 2 շերտ	3.0 մ^2	———	———	———	———

ՆԱԽԱԳԾԱՅԻՆ ԸՆԿԵՐՈՒԹՅՈՒՆ՝ «ԱՄԷԼԻ» ՍՊԸ "AMELI" LLC			
ՆԱԽԱԳԾԻ ՀԱՍՑԵ՝ Երևան քաղաքի Նոր Նորք վարչական շրջանի շենքերի պատշգամբերների հիմանորոգման աշխատանքներ Թոթովենց 15, բնակարան 51			
ՆԱԽԱԳԾԻ ԱՆՎԱՆՈՒՄԸ՝ Ճարտարապետի տեսքը կողքից, կտրվածք 4-4, հանգույց-2,3 Պատշգամբի կառուցման համար կոնթրուկցիոն մասնագիր			
ԹԵՐԹ՝ 1	ԹԵՐԹԵՐ՝ 3	ՄԱՍՇՏԱԲ՝ 1:150	
ՏՍՕՐԵՆ՝	Ա.ԴԱՎԹՅԱՆ		
ՆԽՆԱԳԾՈՂ՝	Ա.Հովհաննիսյան		
ՍՏՈՒԳԵՑ՝			

Ե/Բ ՊԱՏՇԳԱՄԲԻ ՏԵՍՔԸ ՎԵՐԵՎԻՑ
(ԱՌԿԱ ՎԻՃԱԿ) Մ 1:50

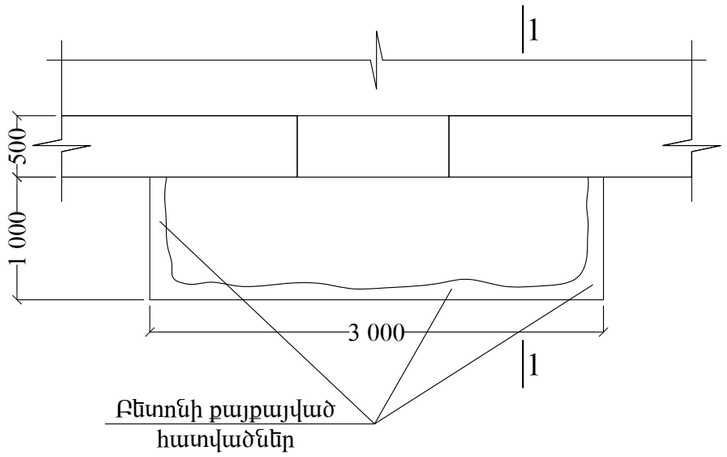

ԿՏՐՎԱԾՔ 1-1
Մ 1:25

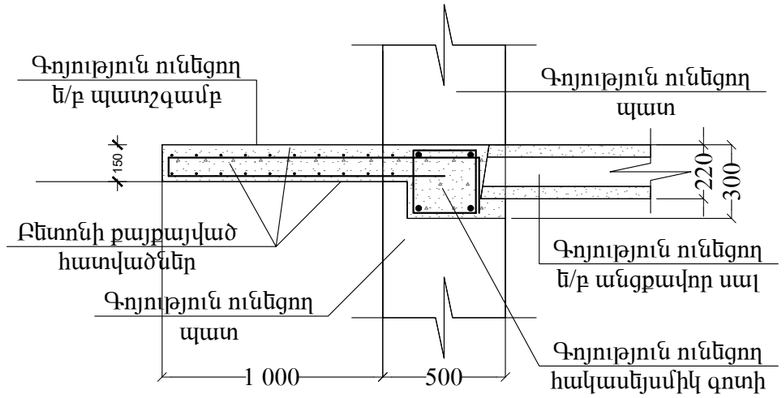

ՔԱՆԴՄԱՆ ԱՇԽԱՏԱՆՔՆԵՐԻ ԻՐԱԿԱՆԱՑՄԱՆ ԾԱՎԱԼՆԵՐԸ

N/N	ԱՇԽԱՏԱՆՔԻ ԱՆՎԱՆՈՒՄԸ	ՔԱՆԱԿԸ
1.	Պատշգամբի հին ճաղաշարի քանդում՝ 4.50 մ^2	0.070 տն
2.	Հին քայքայված Ե/բ կոնսոլային պատշգամբի քանդում՝ 0.45 մ^3	1.13 տն
3.	Խոռոչների քանդում հակասեյսմիկ գոտու և պատի մեջ՝ 0.10 մ^3	0.15 տն
4.	Շինարարական աղբի հավաքում տեղափոխում	1.350 տն

ԳՈՅՈՒԹՅՈՒՆ ՈՒՆԵՑՈՂ ՊԱՏՇԳԱՄԲԻ ԱՌԿԱ ՎԻՃԱԿԸ

Գոյություն ունեցող կախովի պատշգամբի բետոնը գրեթե ամբողջությամբ քայքայված է: Բետոնի քայքայվածության պատճառով պատշգամբի եզրային հատվածը՝ ծանրության ազդեցության տակ կախվել է:
Պատշգամբի ամրանավորումը ենթարկվել է կոռոզիայի:
Պատշգամբի վերականգնման նպատակով՝ պահպանելով գործող անվտանգության նորմերն ու կանոնները, անհրաժեշտ է իրականացնել հետևյալ շինարարական աշխատանքները.

-Քանդել պատշգամբի քայքայված բետոնը
-Բացել խոռոչ գոյություն ունեցող պատի գոտու մեջ՝ չվնասելով գոտու ամրանավորումը
-Տեղադրել մետաղական տարրեր՝ ըստ նախագծում տրված հանգույցների
-Տեղադրել նոր ամրաններ ու զոդել մետաղական տարրերին՝ ըստ ներկայացված սխեմայի
-Բետոնացնել նշված խոռոչները և բարձակային պատշգամբը B20 դասի բետոնով
-Պատշգամբի կողային և տակի հատվածները ծեփամածկել և ներկել ֆասադային ներկով
-Պատշգամբի վերին մակերեսին իրականացնել g/ավ հարթաշերտ
-Իրականացնել պրեսգրանիտե հատակ
-Կառուցել և մոնտաժել նոր մետաղական բազրիք՝ փայտե բռնաձողով
-Բոլոր աշխատանքները իրականացնել պահպանելով գործող անվտանգության նորմերն ու կանոնները

ՆԱԽԱԳԾԱՅԻՆ ԸՆԿԵՐՈՒԹՅՈՒՆ՝

«ԱՄԷԼԻ» ՍՊԸ
"AMELI" LLC

ՆԱԽԱԳԾԻ ՀԱՍՑԵ՝

Երևան քաղաքի Նոր Նորք վարչական շրջանի շենքերի պատշգամբների հիմնանորոգման աշխատանքներ

Լվովյան 27, բնակարան 27

ՆԱԽԱԳԾԻ ԱՆՎԱՆՈՒՄԸ՝

Պատշգամբի տեսքը վերևից, կտրվածք 1-, պատշգամբի տեխնիկական վիճակի մասին տեղեկություններ, նկար

ԹԵՐԹ՝	ԹԵՐԹԵՐ՝	ՄԱՍՇՏԱԲ՝
1	3	1:150
ՏՆՕՐԵՆ՝	Ա.ՂԱՎԹՅԱՆ	
ՆԱԽԱԳԾՈՂ՝	Ա.Հովհաննիսյան	
ՍՏՈՒԳԵՑ՝		

Ե/Բ ՊԱՏՇԳԱՄԲԻ ԱՄՐԱՆԱՎՈՐՄԱՆ ՏԵՍՔԸ ՎԵՐԵՎԻՑ
(ՆԱԽԱՏԵՍՎՈՂ) Մ 1:50

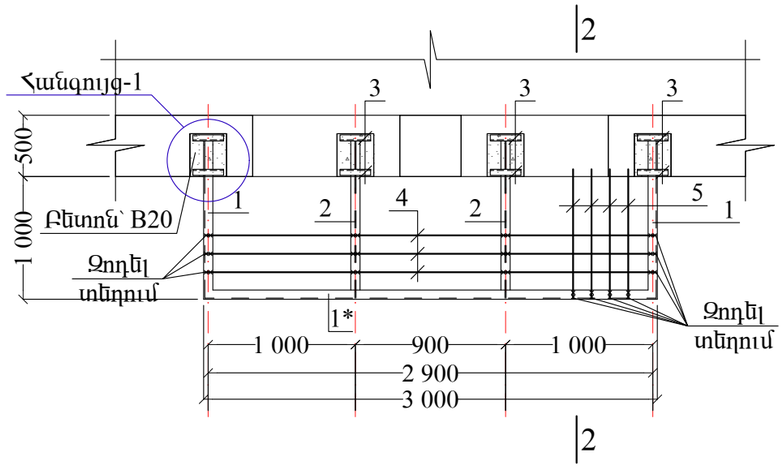

ԿՏՐՎԱԾՔ 2-2
Մ 1:25

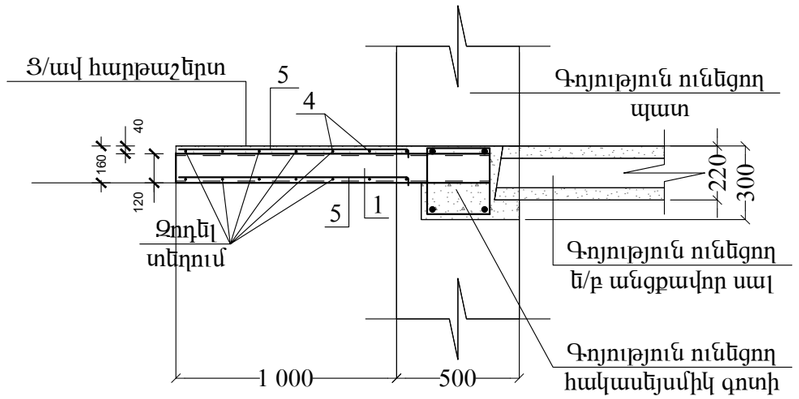

ՀԱՆԳՈՒՅՑ-1
Մ 1:15

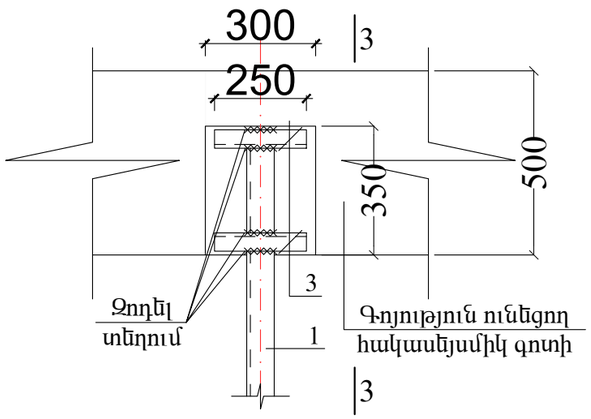

ԿՏՐՎԱԾՔ 3-3
Մ 1:10

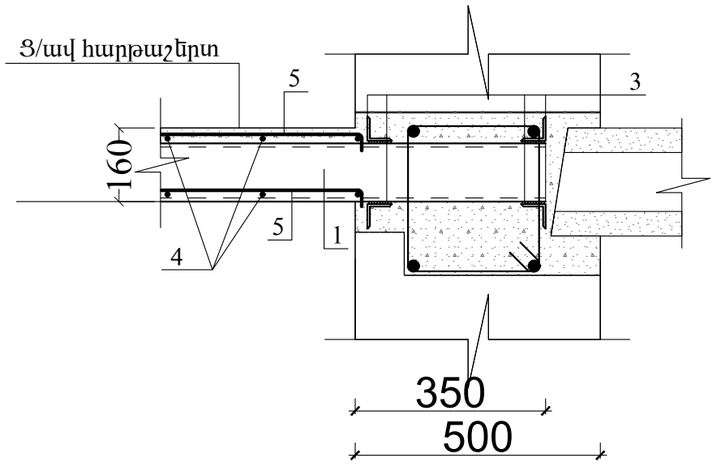

ՆԱԽԱԳԾԱՅԻՆ ԸՆԿԵՐՈՒԹՅՈՒՆ՝

«ԱՄԷԼԻ» ՍՊԸ
"AMELI" LLC

ՆԱԽԱԳԾԻ ՀԱՍՑԵ՝

Երևան քաղաքի Նոր Նորք վարչական շրջանի շենքերի պատշգամբների հիմնանորոգման աշխատանքներ

Լվովյան 27, բնակարան 27

ՆԱԽԱԳԾԻ ԱՆՎԱՆՈՒՄԸ՝

Պատշգամբի ամրանավորման տեսքը վերեվից, կտրվածք 2-2, 3-3, հանգույց-1

ԹԵՐԹ՝	ԹԵՐԹԵՐ՝	ՄԱՍՇՏԱԲ՝
1	3	1:150
ՏՆՕՐԵՆ՝	Ա.ՂԱՎԹՅԱՆ	
ՆԱԽԱԳԾՈՂ՝	Ա.Հովհաննիսյան	
ՍՏՈՒԳԵՑ՝		

ՊԱՏԾԳԱՄԲԻ ՃԱՂԱՇԱՐԻ ՏԵՍՔԸ ԿՈՂՔԻՑ
Մ 1:25

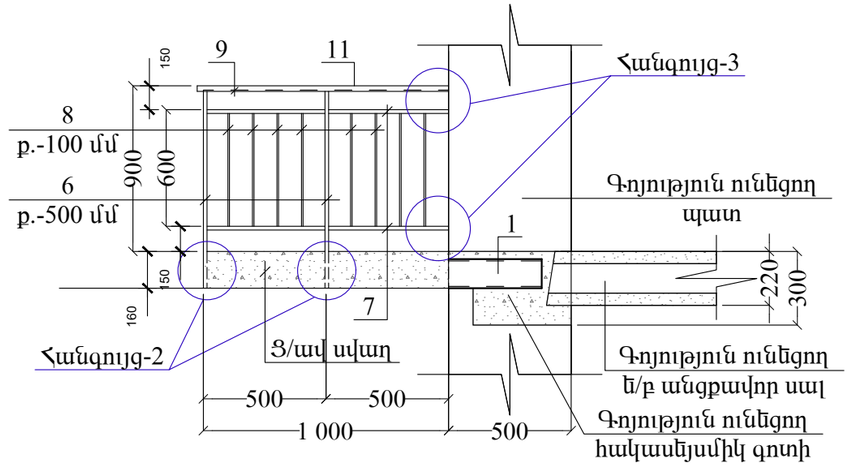

ՀԱՆԳՈՒՅՑ-2
Մ 1:10

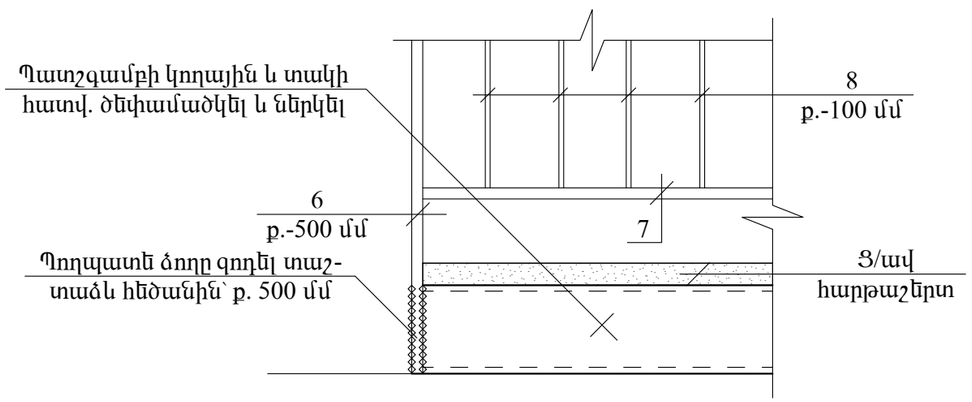

ՀԱՆԳՈՒՅՑ-3
Մ 1:10

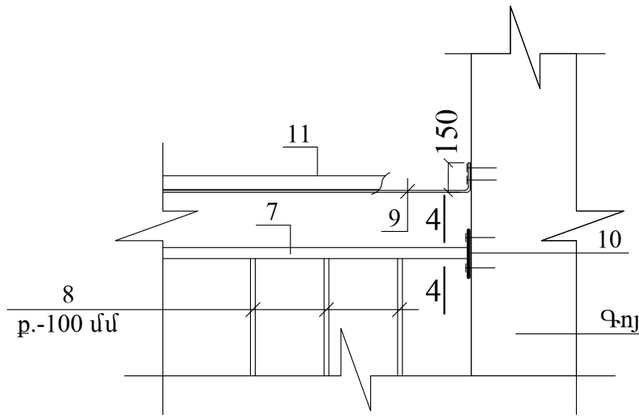

ԿՏՐՎԱԾՔ 4-4

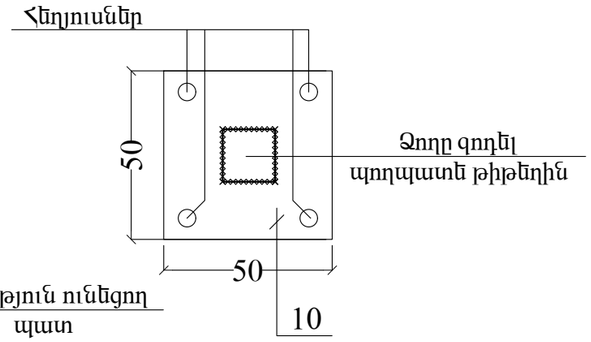

ՊԱՏԾԳԱՄԲԻ ԿՌՈՒՑՄԱՆ ՀԱՄԱՐ ԱՆՀՐԱԺԵՇՏ ՆՈՒՅԹԵՐԻ ՄԱՍՆԱԳԻՐ

N/N	ՆՅՈՒԹԻ ԱՆՎԱՆՈՒՄԸ		ՔԱՆԱԿ (ՀԱՏ)	ԵՐԿԱՐՈՒԹՅՈՒՆ (1 ՀԱՏԻ)	ՔԱՇԸ (1 ՀԱՏԻ)	ԵՐԿԱՐՈՒԹՅՈՒՆ (ԸՆԴՀԱՆՈՒՐ)	ՔԱՇԸ (ԸՆԴՀԱՆ)
	ԿՈՆՍՈԼԱՅԻՆ ՊԱՏԾԳԱՄԲԻ ԿՌՈՒՑՄԱՆ ԾԱՎԱԼՆԵՐԸ						
1.	Швеллер	12 ГОСТ 8240-89 / С235 ГОСТ 27772-88*	2	1350	14.05	2700	28.10
1*	Швеллер	12 ГОСТ 8240-89 / С235 ГОСТ 27772-88*	1	3000	31.20	3000	31.20
2.	Двутавр	12 ГОСТ 8240-89 / С235 ГОСТ 27772-88*	2	1350	15.50	2700	31.0
3.	Уголок	50x5 ГОСТ 8509-93 / С235 ГОСТ 27772-88*	16	250	0.930	4000	14.90
4.	Ամրան Φ8 Ac-I, բ. 150 մմ		14	3000	1.20	42000	16.80
5.	Ամրան Φ10 A500c, բ. 150 մմ		40	1100	0.68	44000	27.20
	Բետոն B20 դասի		0.40 մ^3	———	———	———	———
	Ցեմենտ/ավազե հարթաշերտ, (40 մմ)		3.0 մ^2	———	———	———	———
	Ծեփամածկ և երկում ֆասադ. ներկով		4.0 մ^2	———	———	———	———
	Պր/գրանիտե սալիկներ՝ 300x300 մմ		3.0 մ^2	———	———	———	———
	Խոռոչների բետոնացում B20 բետոնով		0.10 մ^3	———	———	———	———
	Երեսպատում տուֆից սալով՝ 30 մմ		0.40 մ^2	———	———	———	———
	Ավտոկռունկ		-	———	———	———	———
	ԿՈՆՍՈԼԱՅԻՆ ՊԱՏԾԳԱՄԲԻ ՃԱՂԱՇԱՐԻ ԿՌՈՒՑՄԱՆ ԾԱՎԱԼՆԵՐԸ						
6.	Պողպատե ձող՝ 20x20 մմ		9	1100	3.430	9900	30.90
7.	Պողպատե ձող՝ 20x20 մմ		20	500	1.560	10000	31.20
8.	Պողպատե ձող՝ 12x12 մմ		40	600	0.670	24000	26.80
9.	Շերտապողպատ՝ 20x4 մմ		1	5300	3.310	5300	3.310
10.	Պողպատե թիթեղ՝ 50x50x4 մմ		4	———	0.080	———	0.320
11.	Փայից, լաքապատ բռնաձող՝ 50x30 մմ		5.0 գծմ	———	———	———	———
12.	Մետաղական մասերի ներկում հակակոռոզիոն ներկով՝ 2 շերտ		3.0 մ^2	———	———	———	———

ՆԱԽԱԳԾԱՅԻՆ ԸՆԿԵՐՈՒԹՅՈՒՆ՝	«ԱՄԷԼԻ» ՍՊԸ "AMELI" LLC
ՆԱԽԱԳԾԻ ՀԱՍՑԵ՝	Երևան քաղաքի Նոր Նորք վարչական շրջանի շենքերի պատշգամբների հիմնանորոգման աշխատանքներ Լսրվյան 27, բնակարան 27
ՆԱԽԱԳԾԻ ԱՆՎԱՆՈՒՄԸ՝	Ճարտարապետական մասերի կոդից, կարկինաթղթ 4-4, հանգույց-2,3 Պատշգամբի կառուցման համար կոնթրուկցիոն մասնագիր
ԹԵՐԹ՝ 1	ԹԵՐԹԵՐ՝ 3
ՄԱՍՇՏԱԲ՝ 1:150	
ՏՆՕՐԵՆ՝ Ա.ԴԱՎԹՅԱՆ	
ՆԱԽԱԳԾՈՂ՝ Ա.Հովհաննիսյան	
ՍՏՈՒԳԵՑ՝	

Ե/Բ ՊԱՏՇԳԱՄԲԻ ՏԵՍՔԸ ՎԵՐԵՎԻՑ
(ԱՌԿԱ ՎԻՃԱԿ) Մ 1:50

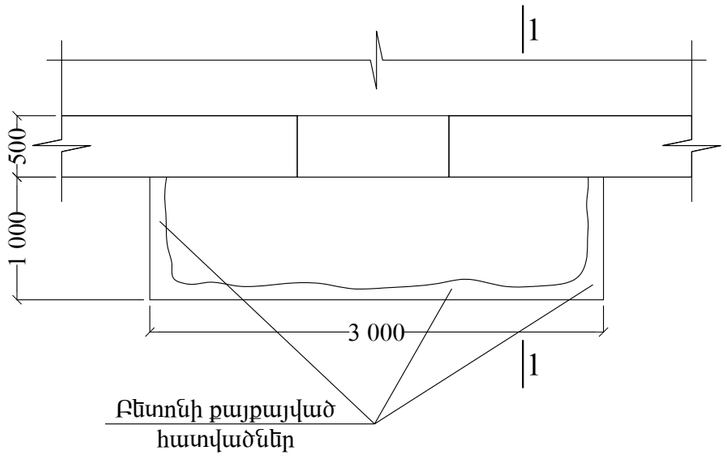

ԿՏՐՎԱԾՔ 1-1
Մ 1:25

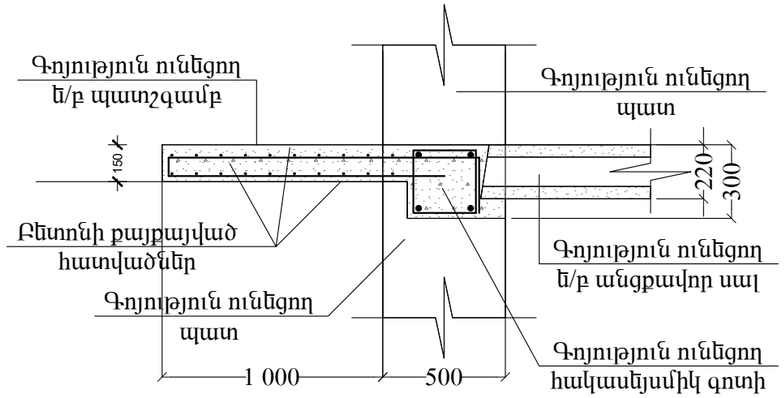

ՔԱՆԴՄԱՆ ԱՇԽԱՏԱՆՔՆԵՐԻ ԻՐԱԿԱՆԱՑՄԱՆ ԾԱՎԱԼՆԵՐԸ

N/N	ԱՇԽԱՏԱՆՔԻ ԱՆՎԱՆՈՒՄԸ	ՔԱՆԱԿԸ
1.	Պատշգամբի հին ճաղաշարի քանդում՝ 4.50 մ^2	0.070 տն
2.	Հին քայքայված Ե/Բ կոնսոլային պատշգամբի քանդում՝ 0.45 մ^3	1.13 տն
3.	Խոռոչների քանդում հակասեյսմիկ գոտու և պատի մեջ՝ 0.10 մ^3	0.15 տն
4.	Շինարարական աղբի հավաքում տեղափոխում	1.350 տն

ԳՈՅՈՒԹՅՈՒՆ ՈՒՆԵՑՈՂ ՊԱՏՇԳԱՄԲԻ ԱՌԿԱ ՎԻՃԱԿԸ

Գոյություն ունեցող կախովի պատշգամբի բետոնը գրեթե ամբողջությամբ քայքայված է: Բետոնի քայքայվածության պատճառով պատշգամբի եզրային հատվածը՝ ծանրության ազդեցության տակ կախվել է:
Պատշգամբի ամրանավորումը ենթարկվել է կոռոզիայի:
Պատշգամբի վերականգնման նպատակով՝ պահպանելով գործող անվտանգության նորմերն ու կանոնները, անհրաժեշտ է իրականացնել հետևյալ շինարարական աշխատանքները.

-Քանդել պատշգամբի քայքայված բետոնը
-Բացել խոռոչ գոյություն ունեցող պատի գոտու մեջ՝ չվնասելով գոտու ամրանավորումը
-Տեղադրել մետաղական տարրեր՝ ըստ նախագծում տրված հանգույցների
-Տեղադրել նոր ամրաններ ու զոդել մետաղական տարրերին՝ ըստ ներկայացված սխեմայի
-Բետոնացնել նշված խոռոչները և բարձակային պատշգամբը B20 դասի բետոնով
-Պատշգամբի կողային և տակի հատվածները ծեփամածկել և ներկել ֆասադային ներկով
-Պատշգամբի վերին մակերեսին իրականացնել g/ավ հարթաշերտ
-Իրականացնել պրեսգրանիտե հատակ
-Կառուցել և մոնտաժել նոր մետաղական բազրիք՝ փայտե բռնաձողով
-Բոլոր աշխատանքները իրականացնել պահպանելով գործող անվտանգության նորմերն ու կանոնները

ՆԱԽԱԳԾԱՅԻՆ ԸՆԿԵՐՈՒԹՅՈՒՆ՝

«ԱՄԷԼԻ» ՍՊԸ
"AMELI" LLC

ՆԱԽԱԳԾԻ ՀԱՍՑԵ՝

Երևան քաղաքի Նոր Նորք վարչական շրջանի շենքերի պատշգամբների հիմնանորոգման աշխատանքներ

Գայի 27, բնակարան 8

ՆԱԽԱԳԾԻ ԱՆՎԱՆՈՒՄԸ՝

Պատշգամբի տեսքը վերևից, կտրվածք 1-, պատշգամբի տեխնիկական վիճակի մասին տեղեկություններ, նկար

ԹԵՐԹ՝	ԹԵՐԹԵՐ՝	ՄԱՍՇՏԱԲ՝
1	3	1:150
ՏՆՕՐԵՆ՝	Ա.ՂԱՎԹՅԱՆ	
ՆԱԽԱԳԾՈՂ՝	Ա.Հովհաննիսյան	
ՍՏՈՒԳԵՑ՝		

Ե/Բ ՊԱՏՇԳԱՄԲԻ ԱՄՐԱՆԱՎՈՐՄԱՆ ՏԵՍՔԸ ՎԵՐԵՎԻՑ
(ՆԱԽԱՏԵՍՎՈՂ) Մ 1:50

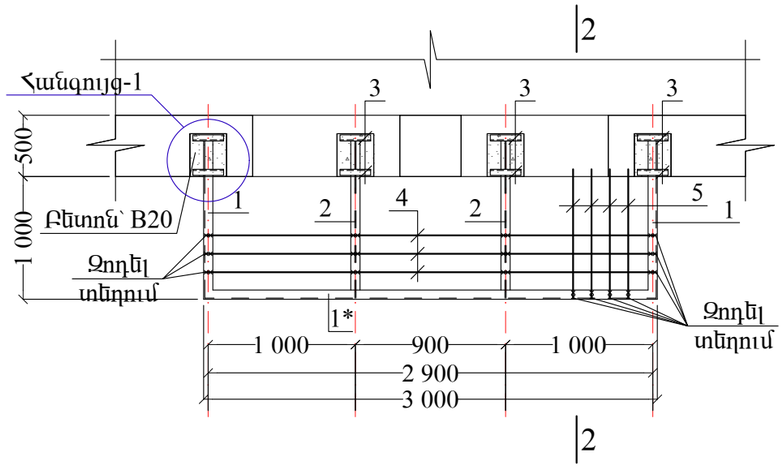

ԿՏՐՎԱԾՔ 2-2
Մ 1:25

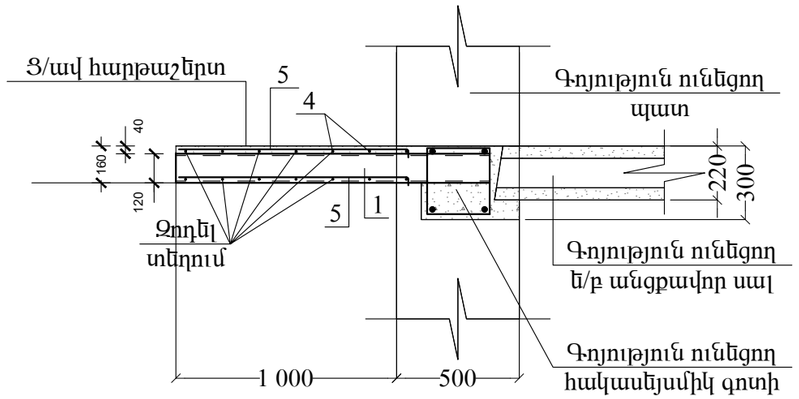

ՀԱՆԳՈՒՅՑ-1
Մ 1:15

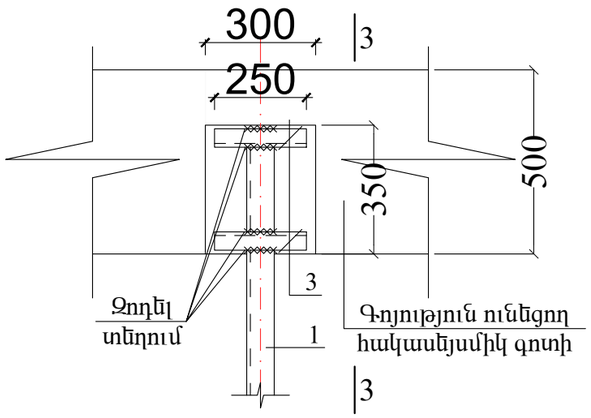

ԿՏՐՎԱԾՔ 3-3
Մ 1:10

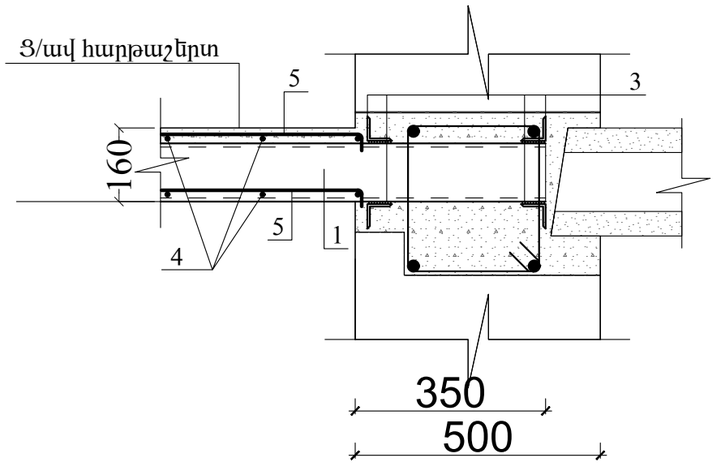

ՆԱԽԱԳԾԱՅԻՆ ԸՆԿԵՐՈՒԹՅՈՒՆ՝

«ԱՄԷԼԻ» ՍՊԸ
"AMELI" LLC

ՆԱԽԱԳԾԻ ՀԱՍՑԵ՝

Երևան քաղաքի Նոր Նորք վարչական շրջանի շենքերի պատշգամբների հիմնանորոգման աշխատանքներ

Գայի 27, բնակարան 8

ՆԱԽԱԳԾԻ ԱՆՎԱՆՈՒՄԸ՝

Պատշգամբի ամրանավորման տեսքը վերեվից, կտրվածք 2-2, 3-3, հանգույց-1

ԹԵՐԹ՝	ԹԵՐԹԵՐ՝	ՄԱՍՇՏԱԲ՝
1	3	1:150
ՏՆՕՐԵՆ՝	Ա.ԴԱՎԹՅԱՆ	
ՆԱԽԱԳԾՈՂ՝	Ա.Հովհաննիսյան	
ՍՏՈՒԳԵՑ՝		

ՊԱՏԾԳԱՄԲԻ ՃԱՂԱՇԱՐԻ ՏԵՍՔԸ ԿՈՂՔԻՑ
Մ 1:25

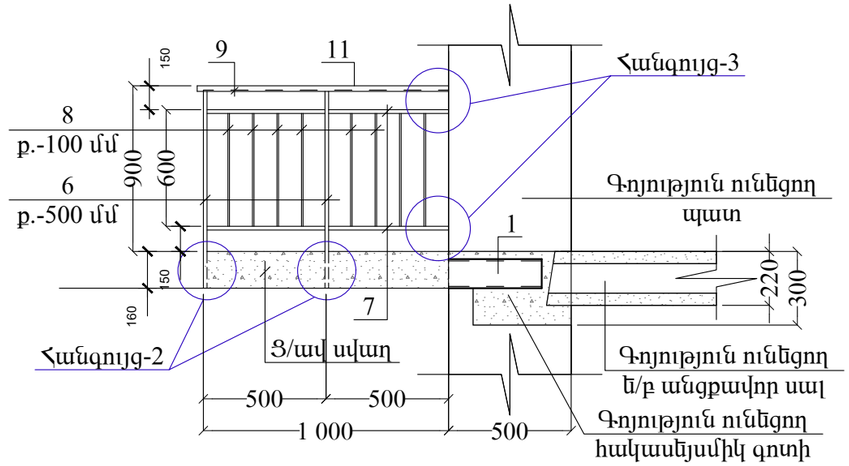

ՀԱՆԳՈՒՅՑ-2
Մ 1:10

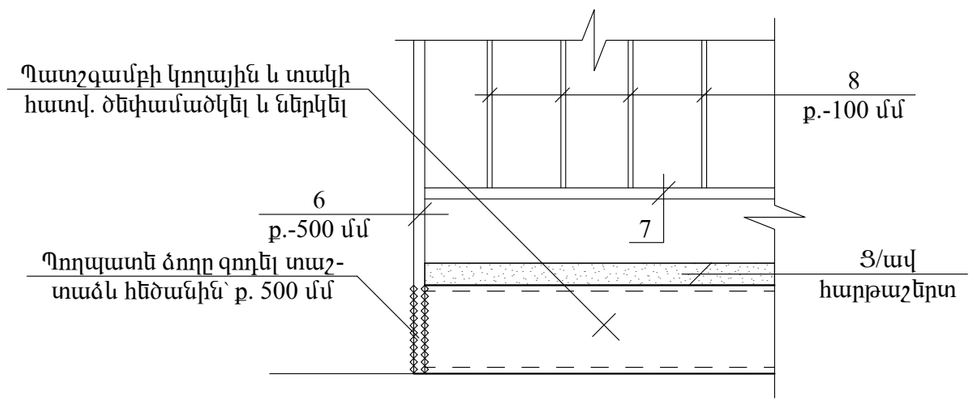

ՀԱՆԳՈՒՅՑ-3
Մ 1:10

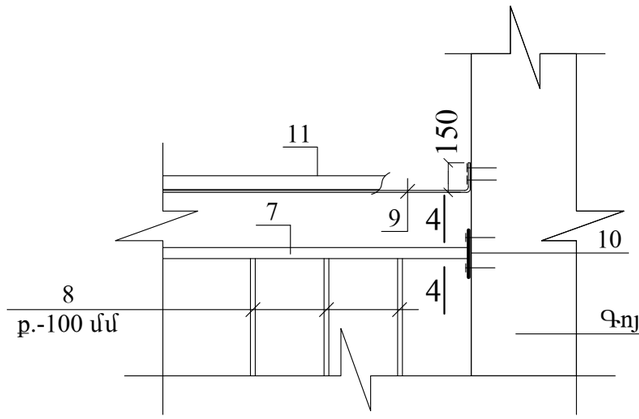

ԿՏՐՎԱԾՔ 4-4

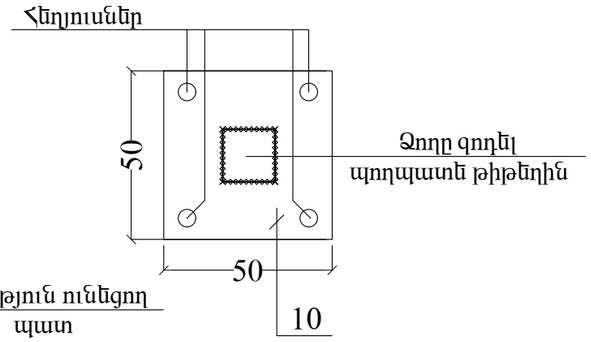

ՊԱՏԾԳԱՄԲԻ ԿՌՈՒՑՄԱՆ ՀԱՄԱՐ ԱՆՀՐԱԺԵՇՏ ՆՈՒՅԹԵՐԻ ՄԱՍՆԱԳԻՐ

N/N	ՆՅՈՒԹԻ ԱՆՎԱՆՈՒՄԸ		ՔԱՆԱԿ (ՀԱՏ)	ԵՐԿԱՐՈՒԹՅՈՒՆ (1 ՀԱՏԻ)	ՔԱՇԸ (1 ՀԱՏԻ)	ԵՐԿԱՐՈՒԹՅՈՒՆ (ԸՆԴՀԱՆՈՒՐ)	ՔԱՇԸ (ԸՆԴՀԱՆ)
	ԿՈՆՍՈԼԱՅԻՆ ՊԱՏԾԳԱՄԲԻ ԿՌՈՒՑՄԱՆ ԾԱՎԱԼՆԵՐԸ						
1.	Швеллер	12 ГОСТ 8240-89 / С235 ГОСТ 27772-88*	2	1350	14.05	2700	28.10
1*	Швеллер	12 ГОСТ 8240-89 / С235 ГОСТ 27772-88*	1	3000	31.20	3000	31.20
2.	Двутавр	12 ГОСТ 8240-89 / С235 ГОСТ 27772-88*	2	1350	15.50	2700	31.0
3.	Уголок	50x5 ГОСТ 8509-93 / С235 ГОСТ 27772-88*	16	250	0.930	4000	14.90
4.	Ամրան Φ8 Ac-I, բ. 150 մմ		14	3000	1.20	42000	16.80
5.	Ամրան Φ10 A500c, բ. 150 մմ		40	1100	0.68	44000	27.20
	Բետոն B20 դասի		0.40 մ^3	———	———	———	———
	Ցեմենտ/ավազե հարթաշերտ, (40 մմ)		3.0 մ^2	———	———	———	———
	Ծեփամածկ և երկում ֆասադ. ներկով		4.0 մ^2	———	———	———	———
	Պր/գրանիտե սալիկներ՝ 300x300 մմ		3.0 մ^2	———	———	———	———
	Խոռոչների բետոնացում B20 բետոնով		0.10 մ^3	———	———	———	———
	Երեսպատում տուֆից սալով՝ 30 մմ		0.40 մ^2	———	———	———	———
	Ավտոկռունկ		-	———	———	———	———
	ԿՈՆՍՈԼԱՅԻՆ ՊԱՏԾԳԱՄԲԻ ՃԱՂԱՇԱՐԻ ԿՌՈՒՑՄԱՆ ԾԱՎԱԼՆԵՐԸ						
6.	Պողպատե ձող՝ 20x20 մմ		9	1100	3.430	9900	30.90
7.	Պողպատե ձող՝ 20x20 մմ		20	500	1.560	10000	31.20
8.	Պողպատե ձող՝ 12x12 մմ		40	600	0.670	24000	26.80
9.	Շերտապողպատ՝ 20x4 մմ		1	5300	3.310	5300	3.310
10.	Պողպատե թիթեղ՝ 50x50x4 մմ		4	———	0.080	———	0.320
11.	Փայից, լաքապատ բռնաձող՝ 50x30 մմ		5.0 գծմ	———	———	———	———
12.	Մետաղական մասերի ներկում հակակոռոզիոն ներկով՝ 2 շերտ		3.0 մ^2	———	———	———	———

ՆԱԽԱԳԾԱՅԻՆ ԸՆԿԵՐՈՒԹՅՈՒՆ՝	«ԱՄԷԼԻ» ՍՊԸ "AMELI" LLC
ՆԱԽԱԳԾԻ ՀԱՍՑԵ՝	Երևան քաղաքի Նոր Նորք վարչական շրջանի շենքերի պատշգամբների հիմանորոգման աշխատանքներ Գայի 27, բնակարան 8
ՆԱԽԱԳԾԻ ԱՆՎԱՆՈՒՄԸ՝	Ճարտարապետական տեսքը կողքից, կտրվածք 4-4, հանգույց-2,3 Պատշգամբի կառուցման համար կոնթրուկցիայի մասնագիր
ԹԵՐԹ՝ 1	ԹԵՐԹԵՐ՝ 3
ՄԱՍՇՏԱԲ՝ 1:150	
ՏՆՕՐԵՆ՝ Ա.ԴԱՎԹՅԱՆ	
ՆԱԽԱԳԾՈՂ՝ Ա.Հովհաննիսյան	
ՍՏՈՒԳԵՑ՝	

Ե/Բ ՊԱՏՇԳԱՄԲԻ ՏԵՍՔԸ ՎԵՐԵՎԻՑ
(ԱՌԿԱ ՎԻՃԱԿ) Մ 1:50

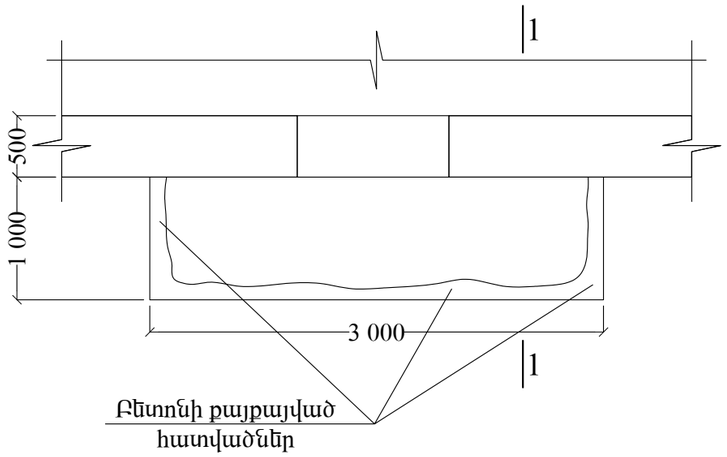

ԿՏՐՎԱԾՔ 1-1
Մ 1:25

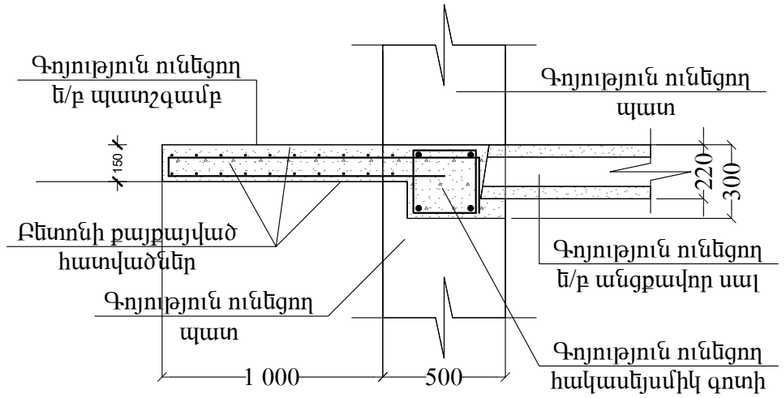

ՔԱՆԴՄԱՆ ԱՇԽԱՏԱՆՔՆԵՐԻ ԻՐԱԿԱՆԱՑՄԱՆ ԾԱՎԱԼՆԵՐԸ

N/N	ԱՇԽԱՏԱՆՔԻ ԱՆՎԱՆՈՒՄԸ	ՔԱՆԱԿԸ
1.	Պատշգամբի հին ճաղաշարի քանդում՝ 4.50 մ^2	0.070 տն
2.	Հին քայքայված Ե/Բ կոնսոլային պատշգամբի քանդում՝ 0.45 մ^3	1.13 տն
3.	Խոռոչների քանդում հակասեյսմիկ գոտու և պատի մեջ՝ 0.10 մ^3	0.15 տն
4.	Շինարարական աղբի հավաքում տեղափոխում	1.350 տն

ԳՈՅՈՒԹՅՈՒՆ ՈՒՆԵՑՈՂ ՊԱՏՇԳԱՄԲԻ ԱՌԿԱ ՎԻՃԱԿԸ

Գոյություն ունեցող կախովի պատշգամբի բետոնը գրեթե ամբողջությամբ քայքայված է: Բետոնի քայքայվածության պատճառով պատշգամբի եզրային հատվածը՝ ծանրության ազդեցության տակ կախվել է:
Պատշգամբի ամրանավորումը ենթարկվել է կոռոզիայի:
Պատշգամբի վերականգնման նպատակով՝ պահպանելով գործող անվտանգության նորմերն ու կանոնները, անհրաժեշտ է իրականացնել հետևյալ շինարարական աշխատանքները.

-Քանդել պատշգամբի քայքայված բետոնը
-Բացել խոռոչ գոյություն ունեցող պատի գոտու մեջ՝ չվնասելով գոտու ամրանավորումը
-Տեղադրել մետաղական տարրեր՝ ըստ նախագծում տրված հանգույցների
-Տեղադրել նոր ամրաններ ու զոդել մետաղական տարրերին՝ ըստ ներկայացված սխեմայի
-Բետոնացնել նշված խոռոչները և բարձակային պատշգամբը B20 դասի բետոնով
-Պատշգամբի կողային և տակի հատվածները ծեփամածկել և ներկել ֆասադային ներկով
-Պատշգամբի վերին մակերեսին իրականացնել g/ավ հարթաշերտ
-Իրականացնել պրեսգրանիտե հատակ
-Կառուցել և մոնտաժել նոր մետաղական բազրիք՝ փայտե բռնաձողով
-Բոլոր աշխատանքները իրականացնել պահպանելով գործող անվտանգության նորմերն ու կանոնները

ՆԱԽԱԳԾԱՅԻՆ ԸՆԿԵՐՈՒԹՅՈՒՆ՝

«ԱՄԷԼԻ» ՍՊԸ
"AMELI" LLC

ՆԱԽԱԳԾԻ ՀԱՍՑԵ՝

Երևան քաղաքի Նոր Նորք վարչական շրջանի շենքերի պատշգամբների հիմնանորոգման աշխատանքներ

Գյուլիքեխյան 35, բնակարան 18

ՆԱԽԱԳԾԻ ԱՆՎԱՆՈՒՄԸ՝

Պատշգամբի տեսքը վերևից, կտրվածք 1-, պատշգամբի տեխնիկական վիճակի մասին տեղեկություններ, նկար

ԹԵՐԹ՝	ԹԵՐԹԵՐ՝	ՄԱՍՇՏԱԲ՝
1	3	1:150
ՏՆՕՐԵՆ՝	Ա.ՂԱՎԹՅԱՆ	
ՆԱԽԱԳԾՈՂ՝	Ա.Հովհաննիսյան	
ՍՏՈՒԳԵՑ՝		

Ե/Բ ՊԱՏՇԳԱՄԲԻ ԱՄՐԱՆԱՎՈՐՄԱՆ ՏԵՍՔԸ ՎԵՐԵՎԻՑ
(ՆԱԽԱՏԵՍՎՈՂ) Մ 1:50

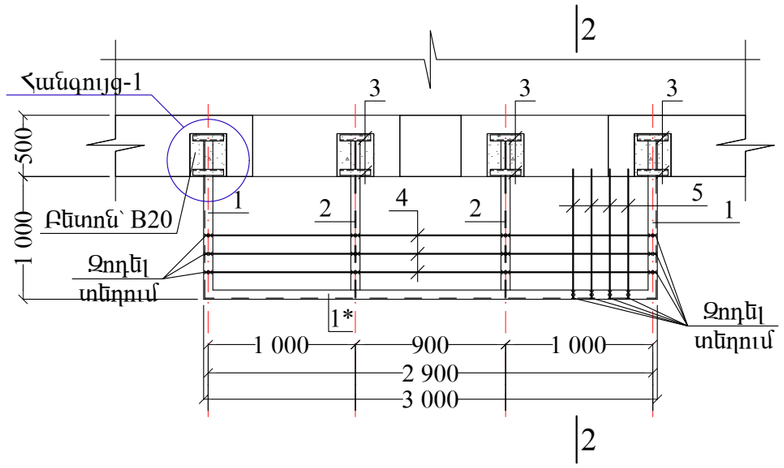

ԿՏՐՎԱԾՔ 2-2
Մ 1:25

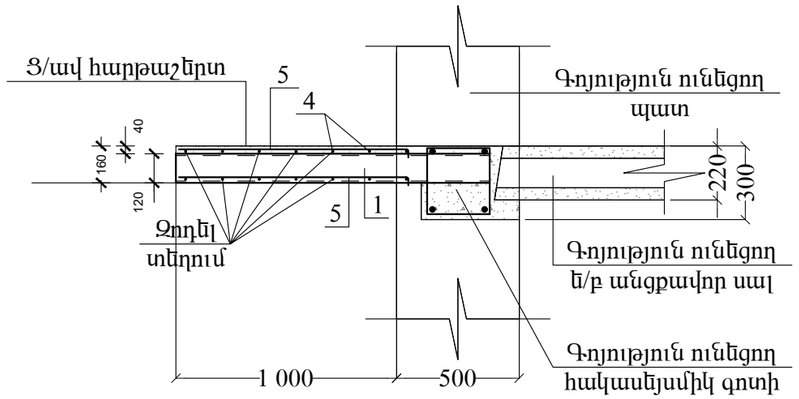

ՀԱՆԳՈՒՅՑ-1
Մ 1:15

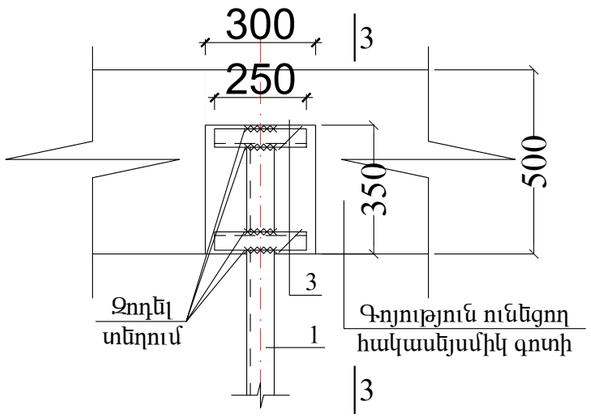

ԿՏՐՎԱԾՔ 3-3
Մ 1:10

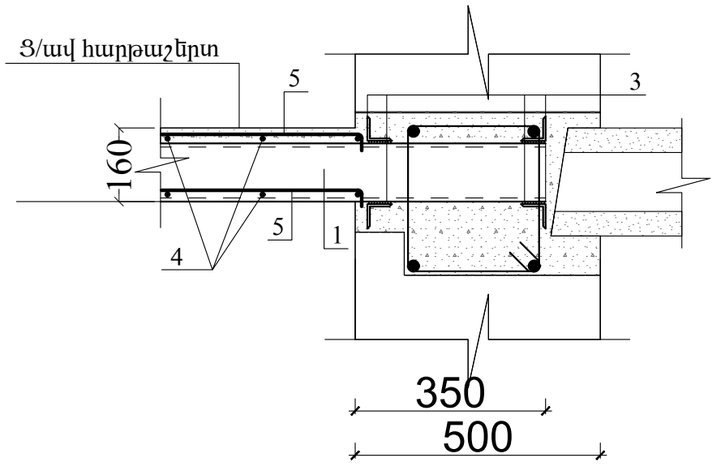

ՆԱԽԱԳԾԱՅԻՆ ԸՆԿԵՐՈՒԹՅՈՒՆ՝

«ԱՄԷԼԻ» ՍՊԸ
"AMELI" LLC

ՆԱԽԱԳԾԻ ՀԱՍՑԵ՝

Երևան քաղաքի Նոր Նորք վարչական շրջանի շենքերի պատշգամբների հիմնանորոգման աշխատանքներ

Գյուլիքեխյան 35, բնակարան 18

ՆԱԽԱԳԾԻ ԱՆՎԱՆՈՒՄԸ՝

Պատշգամբի ամրանավորման տեսքը վերևից, կտրվածք 2-2, 3-3, հանգույց-1

ԹԵՐԹ՝	ԹԵՐԹԵՐ՝	ՄԱՍՇՏԱԲ՝
1	3	1:150
ՏՆՕՐԵՆ՝	Ա.ԴԱՎԹՅԱՆ	
ՆԱԽԱԳԾՈՂ՝	Ա.Հովհաննիսյան	
ՍՏՈՒԳԵՑ՝		

ՊԱՏԾԳԱՄԲԻ ՃԱՂԱՇԱՐԻ ՏԵՍՔԸ ԿՈՂՔԻՑ
Մ 1:25

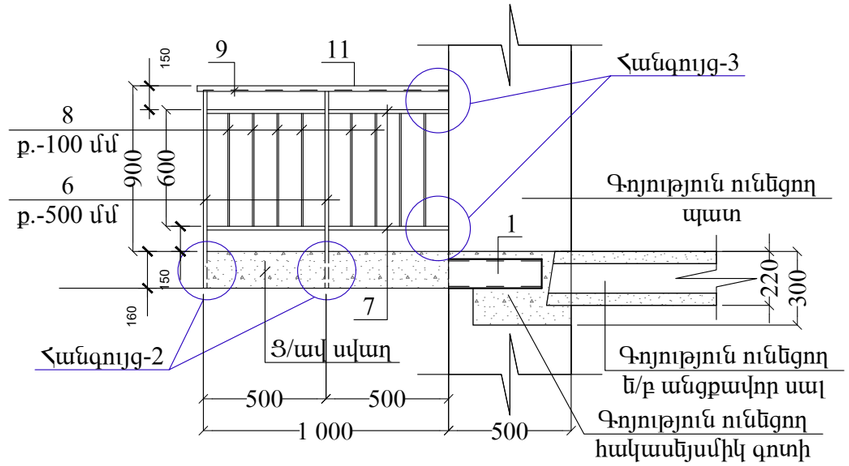

ՀԱՆԳՈՒՅՑ-2
Մ 1:10

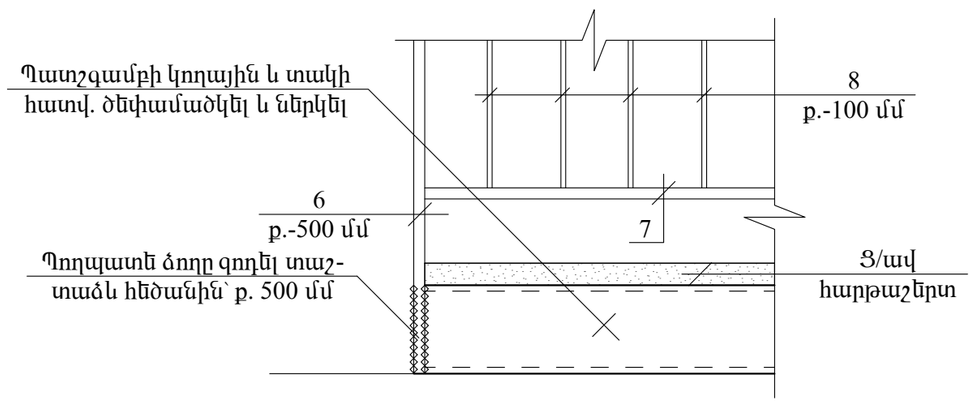

ՀԱՆԳՈՒՅՑ-3
Մ 1:10

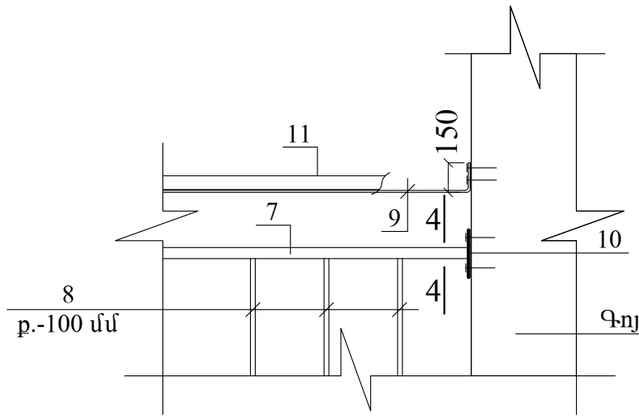

ԿՏՐՎԱԾՔ 4-4

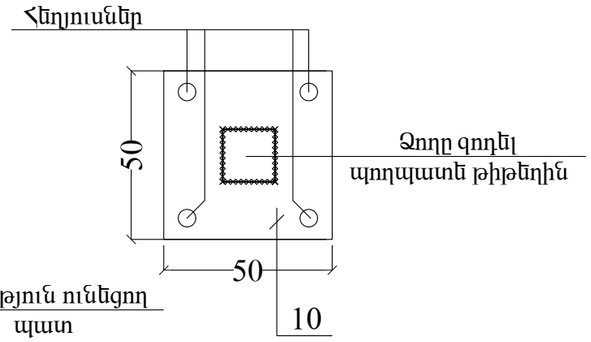

ՊԱՏԾԳԱՄԲԻ ԿՌՈՒՑՄԱՆ ՀԱՄԱՐ ԱՆՀՐԱԺԵՇՏ ՆՈՒՅԹԵՐԻ ՄԱՍՆԱԳԻՐ

N/N	ՆՅՈՒԹԻ ԱՆՎԱՆՈՒՄԸ		ՔԱՆԱԿ (ՀԱՏ)	ԵՐԿԱՐՈՒԹՅՈՒՆ (1 ՀԱՏԻ)	ՔԱՇԸ (1 ՀԱՏԻ)	ԵՐԿԱՐՈՒԹՅՈՒՆ (ԸՆԴՀԱՆՈՒՐ)	ՔԱՇԸ (ԸՆԴՀԱՆ)
	ԿՈՆՍՈԼԱՅԻՆ ՊԱՏԾԳԱՄԲԻ ԿՌՈՒՑՄԱՆ ԾԱՎԱԼՆԵՐԸ						
1.	Швеллер	12 ГОСТ 8240-89 / С235 ГОСТ 27772-88*	2	1350	14.05	2700	28.10
1*	Швеллер	12 ГОСТ 8240-89 / С235 ГОСТ 27772-88*	1	3000	31.20	3000	31.20
2.	Двутавр	12 ГОСТ 8240-89 / С235 ГОСТ 27772-88*	2	1350	15.50	2700	31.0
3.	Уголок	50x5 ГОСТ 8509-93 / С235 ГОСТ 27772-88*	16	250	0.930	4000	14.90
4.	Ամրան Φ8 Ac-I, բ. 150 մմ		14	3000	1.20	42000	16.80
5.	Ամրան Φ10 A500c, բ. 150 մմ		40	1100	0.68	44000	27.20
	Բետոն B20 դասի		0.40 մ^3	———	———	———	———
	Ցեմենտ/ավազե հարթաշերտ, (40 մմ)		3.0 մ^2	———	———	———	———
	Ծեփամածկ և երկում ֆասադ. ներկով		4.0 մ^2	———	———	———	———
	Պր/գրանիտե սալիկներ՝ 300x300 մմ		3.0 մ^2	———	———	———	———
	Խոռոչների բետոնացում B20 բետոնով		0.10 մ^3	———	———	———	———
	Երեսպատում տուֆից սալով՝ 30 մմ		0.40 մ^2	———	———	———	———
	Ավտոկռունկ		-	———	———	———	———
	ԿՈՆՍՈԼԱՅԻՆ ՊԱՏԾԳԱՄԲԻ ՃԱՂԱՇԱՐԻ ԿՌՈՒՑՄԱՆ ԾԱՎԱԼՆԵՐԸ						
6.	Պողպատե ձող՝ 20x20 մմ		9	1100	3.430	9900	30.90
7.	Պողպատե ձող՝ 20x20 մմ		20	500	1.560	10000	31.20
8.	Պողպատե ձող՝ 12x12 մմ		40	600	0.670	24000	26.80
9.	Շերտապողպատ՝ 20x4 մմ		1	5300	3.310	5300	3.310
10.	Պողպատե թիթեղ՝ 50x50x4 մմ		4	———	0.080	———	0.320
11.	Փայից, լաքապատ բռնաձող՝ 50x30 մմ		5.0 գծմ	———	———	———	———
12.	Մետաղական մասերի ներկում հակակոռոզիոն ներկով՝ 2 շերտ		3.0 մ^2	———	———	———	———

ՆԱԽԱԳԾԱՅԻՆ ԸՆԿԵՐՈՒԹՅՈՒՆ՝	«ԱՄԷԼԻ» ՍՊԸ "AMELI" LLC
ՆԱԽԱԳԾԻ ՀԱՍՑԵ՝	Երևան քաղաքի Նոր Նորք վարչական շրջանի շենքերի պատշգամբների հիմանորոգման աշխատանքներ Գյուլիթեփյան 35, բնակարան 18
ՆԱԽԱԳԾԻ ԱՆՎԱՆՈՒՄԸ՝	Ճարտարապետական մասեր Կողքից, Կտրվածք 4-4, հանգույց-2,3 Պատշգամբի կառուցման համար կոնթրոլային սանսազիր
ԹԵՐԹ՝ 1	ԹԵՐԹԵՐ՝ 3
ՄԱՍՇՏԱԲ՝ 1:150	
ՏՆՕՐԵՆ՝	Ա.ԳՈՒԼԱՆՅԱՆ
ՆԽՆԱԳԾՈՂ՝	Ա.Հովսեփյան
ՍՏՈՒԳԵՑ՝	

Ե/Բ ՊԱՏՇԳԱՄԲԻ ՏԵՍՔԸ ՎԵՐԵՎԻՑ
(ԱՌԿԱ ՎԻՃԱԿ) Մ 1:50

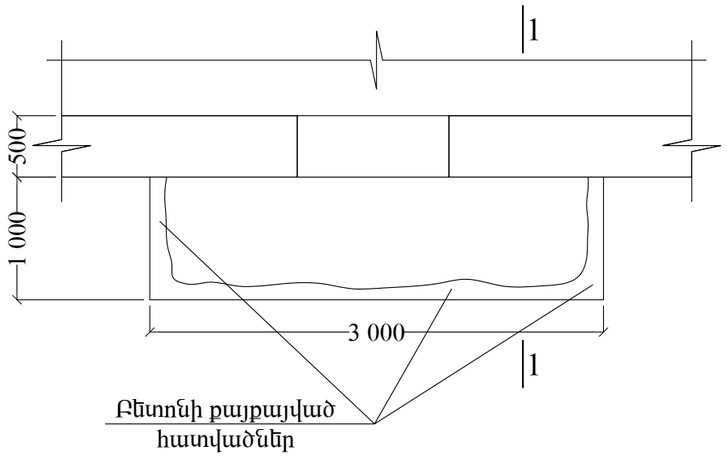

ԿՏՐՎԱԾՔ 1-1
Մ 1:25

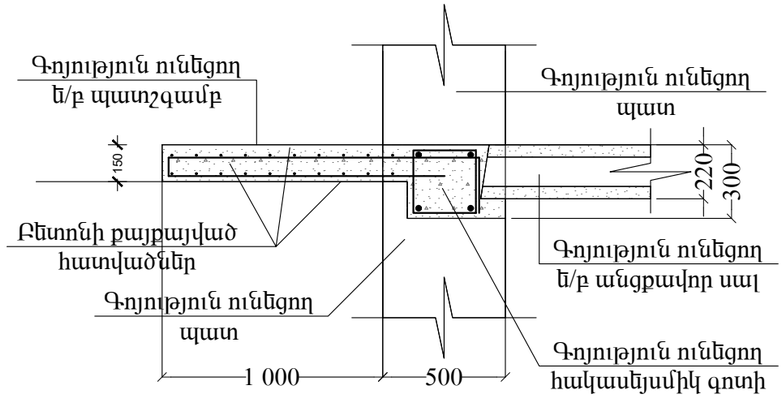

ՔԱՆԴՄԱՆ ԱՇԽԱՏԱՆՔՆԵՐԻ ԻՐԱԿԱՆԱՑՄԱՆ ԾԱՎԱԼՆԵՐԸ

N/N	ԱՇԽԱՏԱՆՔԻ ԱՆՎԱՆՈՒՄԸ	ՔԱՆԱԿԸ
1.	Պատշգամբի հին ճաղաշարի քանդում՝ 4.50 մ^2	0.070 տն
2.	Հին քայքայված Ե/Բ կոնսոլային պատշգամբի քանդում՝ 0.45 մ^3	1.13 տն
3.	Խոռոչների քանդում հակասեյսմիկ գոտու և պատի մեջ՝ 0.10 մ^3	0.15 տն
4.	Շինարարական աղբի հավաքում տեղափոխում	1.350 տն

ԳՈՅՈՒԹՅՈՒՆ ՈՒՆԵՑՈՂ ՊԱՏՇԳԱՄԲԻ ԱՌԿԱ ՎԻՃԱԿԸ

Գոյություն ունեցող կախովի պատշգամբի բետոնը գրեթե ամբողջությամբ քայքայված է: Բետոնի քայքայվածության պատճառով պատշգամբի եզրային հատվածը՝ ծանրության ազդեցության տակ կախվել է:
Պատշգամբի ամրանավորումը ենթարկվել է կոռոզիայի:
Պատշգամբի վերականգնման նպատակով՝ պահպանելով գործող անվտանգության նորմերն ու կանոնները, անհրաժեշտ է իրականացնել հետևյալ շինարարական աշխատանքները.

-Քանդել պատշգամբի քայքայված բետոնը
-Բացել խոռոչ գոյություն ունեցող պատի գոտու մեջ՝ չվնասելով գոտու ամրանավորումը
-Տեղադրել մետաղական տարրեր՝ ըստ նախագծում տրված հանգույցների
-Տեղադրել նոր ամրաններ ու զոդել մետաղական տարրերին՝ ըստ ներկայացված սխեմայի
-Բետոնացնել նշված խոռոչները և բարձակային պատշգամբը B20 դասի բետոնով
-Պատշգամբի կողային և տակի հատվածները ծեփամածկել և ներկել ֆասադային ներկով
-Պատշգամբի վերին մակերեսին իրականացնել g/ավ հարթաշերտ
-Իրականացնել պրեսգրանիտե հատակ
-Կառուցել և մոնտաժել նոր մետաղական բազրիք՝ փայտե բռնաձողով
-Բոլոր աշխատանքները իրականացնել պահպանելով գործող անվտանգության նորմերն ու կանոնները

ՆԱԽԱԳԾԱՅԻՆ ԸՆԿԵՐՈՒԹՅՈՒՆ՝

«ԱՄԷԼԻ» ՍՊԸ
"AMELI" LLC

ՆԱԽԱԳԾԻ ՀԱՍՑԵ՝

Երևան քաղաքի Նոր Նորք վարչական շրջանի շենքերի պատշգամբների հիմնանորոգման աշխատանքներ

Մոլդովական 24/1, բնակարան 12

ՆԱԽԱԳԾԻ ԱՆՎԱՆՈՒՄԸ՝

Պատշգամբի տեսքը վերևից, կտրվածք 1-, պատշգամբի տեխնիկական վիճակի մասին տեղեկություններ, նկար

ԹԵՐԹ՝	ԹԵՐԹԵՐ՝	ՄԱՍՇՏԱԲ՝
1	3	1:150
ՏՆՕՐԵՆ՝	Ա.ՂԱՎԹՅԱՆ	
ՆԱԽԱԳԾՈՂ՝	Ա.Հովհաննիսյան	
ՍՏՈՒԳԵՑ՝		

Ե/Բ ՊԱՏՇԳԱՄԲԻ ԱՄՐԱՆԱՎՈՐՄԱՆ ՏԵՍՔԸ ՎԵՐԵՎԻՑ
(ՆԱԽԱՏԵՍՎՈՂ) Մ 1:50

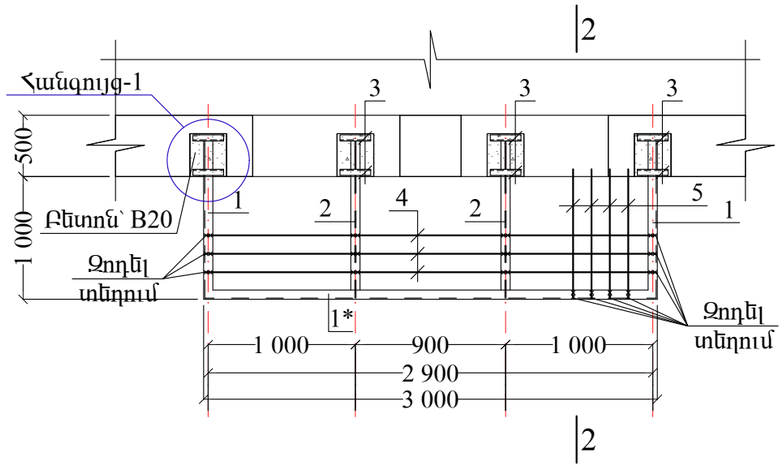

ԿՏՐՎԱԾՔ 2-2
Մ 1:25

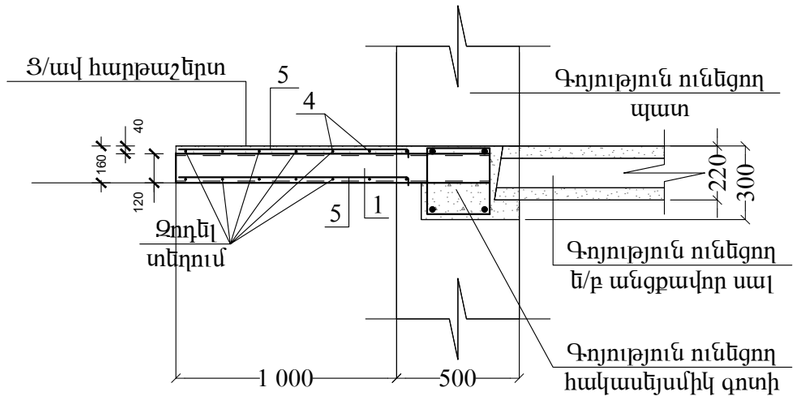

ՀԱՆԳՈՒՅՑ-1
Մ 1:15

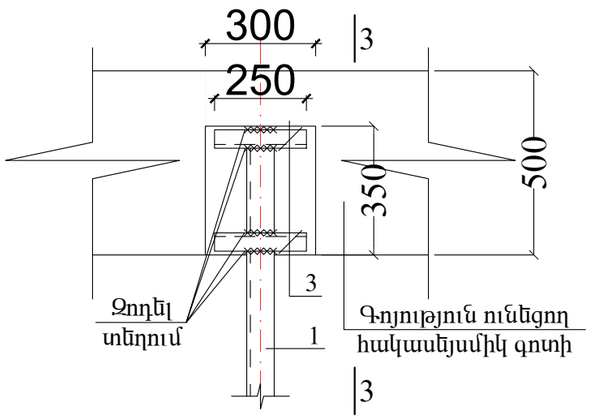

ԿՏՐՎԱԾՔ 3-3
Մ 1:10

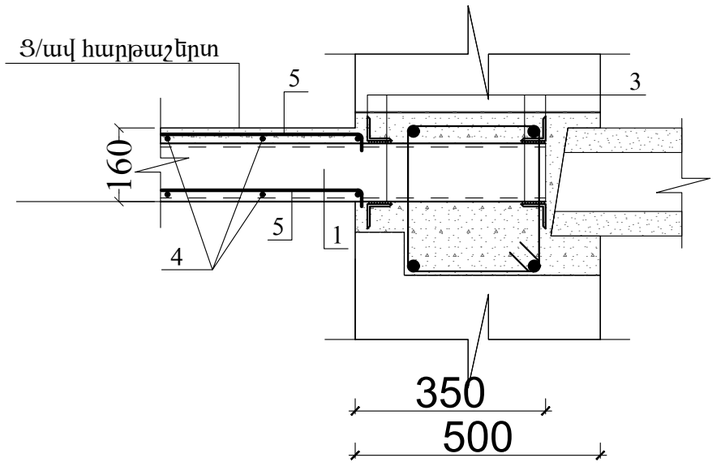

ՆԱԽԱԳԾԱՅԻՆ ԸՆԿԵՐՈՒԹՅՈՒՆ՝

«ԱՄԷԼԻ» ՍՊԸ
"AMELI" LLC

ՆԱԽԱԳԾԻ ՀԱՍՑԵ՝

Երևան քաղաքի Նոր Նորք վարչական շրջանի շենքերի պատշգամբների հիմնանորոգման աշխատանքներ

Մոլդովական 24/1, բնակարան 12

ՆԱԽԱԳԾԻ ԱՆՎԱՆՈՒՄԸ՝

Պատշգամբի ամրանավորման տեսքը վերևից, կտրվածք 2-2, 3-3, հանգույց-1

ԹԵՐԹ՝	ԹԵՐԹԵՐ՝	ՄԱՍՇՏԱԲ՝
1	3	1:150
ՏՆՕՐԵՆ՝	Ա.ԴԱՎԹՅԱՆ	
ՆԱԽԱԳԾՈՂ՝	Ա.Հովհաննիսյան	
ՍՏՈՒԳԵՑ՝		

ՊԱՏԾԳԱՄԲԻ ՃԱՂԱՇԱՐԻ ՏԵՍՔԸ ԿՈՂՔԻՑ
Մ 1:25

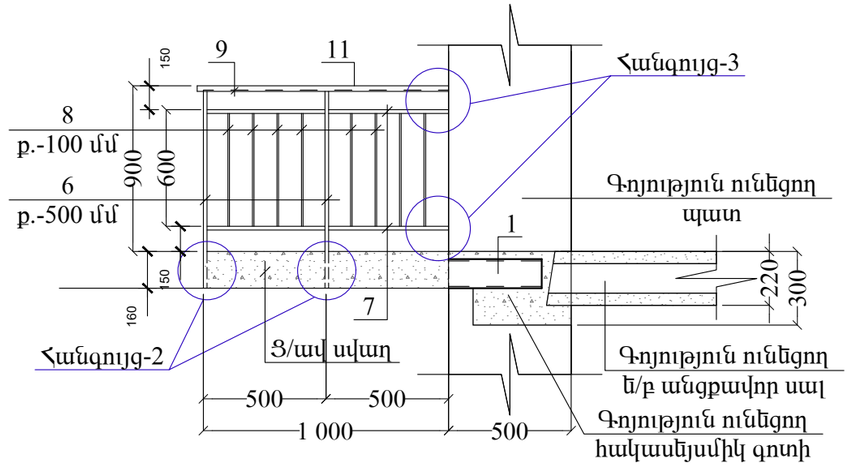

ՀԱՆԳՈՒՅՑ-2
Մ 1:10

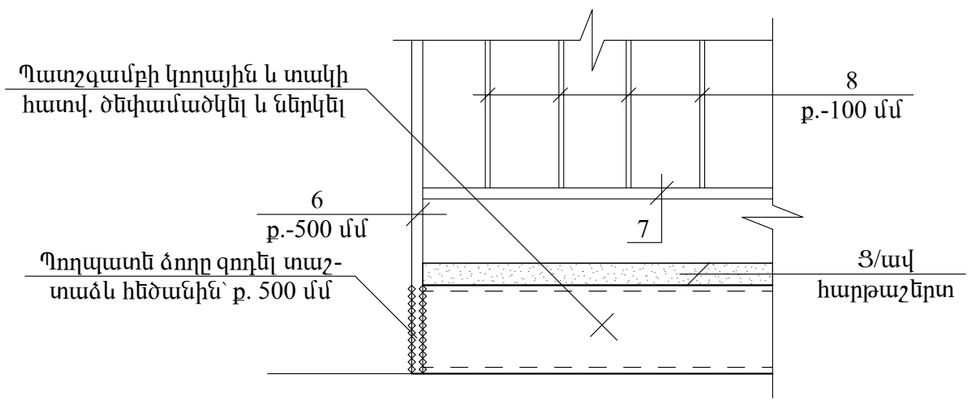

ՀԱՆԳՈՒՅՑ-3
Մ 1:10

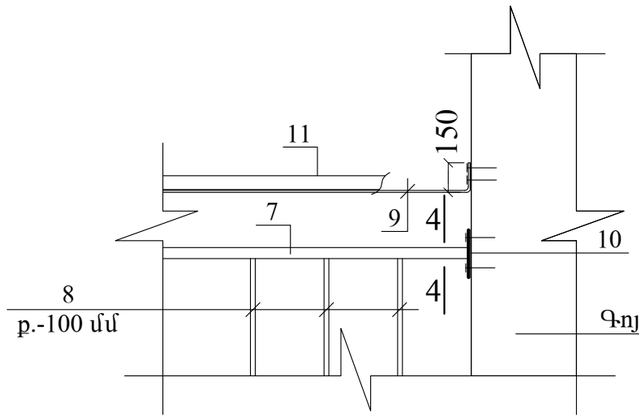

ԿՏՐՎԱԾՔ 4-4

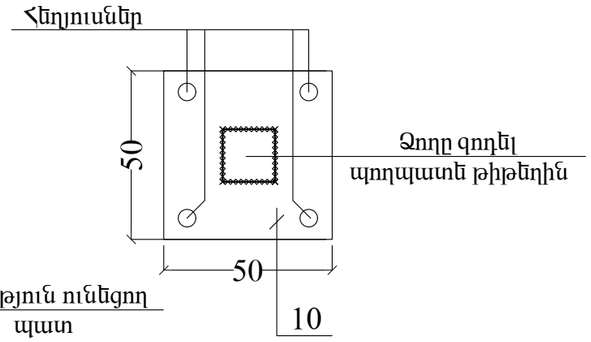

ՊԱՏԾԳԱՄԲԻ ԿՌՈՒՑՄԱՆ ՀԱՄԱՐ ԱՆՀՐԱԺԵՇՏ ՆՈՒՅԹԵՐԻ ՄԱՍՆԱԳԻՐ

N/N	ՆՅՈՒԹԻ ԱՆՎԱՆՈՒՄԸ		ՔԱՆԱԿ (ՀԱՏ)	ԵՐԿԱՐՈՒԹՅՈՒՆ (1 ՀԱՏԻ)	ՔԱՇԸ (1 ՀԱՏԻ)	ԵՐԿԱՐՈՒԹՅՈՒՆ (ԸՆԴՀԱՆՈՒՐ)	ՔԱՇԸ (ԸՆԴՀԱՆ)
	ԿՈՆՍՈԼԱՅԻՆ ՊԱՏԾԳԱՄԲԻ ԿՌՈՒՑՄԱՆ ԾԱՎԱԼՆԵՐԸ						
1.	Швеллер	12 ГОСТ 8240-89 / С235 ГОСТ 27772-88*	2	1350	14.05	2700	28.10
1*	Швеллер	12 ГОСТ 8240-89 / С235 ГОСТ 27772-88*	1	3000	31.20	3000	31.20
2.	Двутавр	12 ГОСТ 8240-89 / С235 ГОСТ 27772-88*	2	1350	15.50	2700	31.0
3.	Уголок	50x5 ГОСТ 8509-93 / С235 ГОСТ 27772-88*	16	250	0.930	4000	14.90
4.	Ամրան Φ8 Ac-I, բ. 150 մմ		14	3000	1.20	42000	16.80
5.	Ամրան Φ10 A500c, բ. 150 մմ		40	1100	0.68	44000	27.20
	Բետոն B20 դասի		0.40 մ^3	———	———	———	———
	Ցեմենտ/ավազե հարթաշերտ, (40 մմ)		3.0 մ^2	———	———	———	———
	Ծեփամածկ և երկում ֆասադ. ներկով		4.0 մ^2	———	———	———	———
	Պր/գրանիտե սալիկներ՝ 300x300 մմ		3.0 մ^2	———	———	———	———
	Խոռոչների բետոնացում B20 բետոնով		0.10 մ^3	———	———	———	———
	Երեսպատում տուֆից սալով՝ 30 մմ		0.40 մ^2	———	———	———	———
	Ավտոկռունկ		-	———	———	———	———
	ԿՈՆՍՈԼԱՅԻՆ ՊԱՏԾԳԱՄԲԻ ՃԱՂԱՇԱՐԻ ԿՌՈՒՑՄԱՆ ԾԱՎԱԼՆԵՐԸ						
6.	Պողպատե ձող՝ 20x20 մմ		9	1100	3.430	9900	30.90
7.	Պողպատե ձող՝ 20x20 մմ		20	500	1.560	10000	31.20
8.	Պողպատե ձող՝ 12x12 մմ		40	600	0.670	24000	26.80
9.	Շերտապողպատ՝ 20x4 մմ		1	5300	3.310	5300	3.310
10.	Պողպատե թիթեղ՝ 50x50x4 մմ		4	———	0.080	———	0.320
11.	Փայից, լաքապատ բռնաձող՝ 50x30 մմ		5.0 գծմ	———	———	———	———
12.	Մետաղական մասերի ներկում հակակոռոզիոն ներկով՝ 2 շերտ		3.0 մ^2	———	———	———	———

ՆԱԽԱԳԾԱՅԻՆ ԸՆԿԵՐՈՒԹՅՈՒՆ՝ «ԱՄԷԼԻ» ՍՊԸ "AMELI" LLC			
ՆԱԽԱԳԾԻ ՀԱՄԱՅՆ՝ Երևան քաղաքի Նոր Նորք վարչական շրջանի շենքերի պատշգամբների հիմնանորոգման աշխատանքներ Մոլորվական 24/1, բնակարան 12			
ՆԱԽԱԳԾԻ ԱՆՎԱՆՈՒՄԸ՝ Ճարտարապետական տեսքը կողքից, կտրվածք 4-4, հանգույց-2,3 Պատշգամբի կառուցման համար կոնթեթափոխի մասնագիր			
ԹԵՐԹ՝ 1	ԹԵՐԹԵՐ՝ 3	ՄԱՍՇՏԱԲ՝ 1:150	
ՏՆՕՐԵՆ՝	Ա.ԴԱՎԹՅԱՆ		
ՆԱԽԱԳԾՈՂ՝	Ա.Հովհաննիսյան		
ՍՏՈՒԳԵՑ՝			

Ե/Բ ՊԱՏՇԳԱՄԲԻ ՏԵՍՔԸ ՎԵՐԵՎԻՑ
(ԱՌԿԱ ՎԻՃԱԿ) Մ 1:50

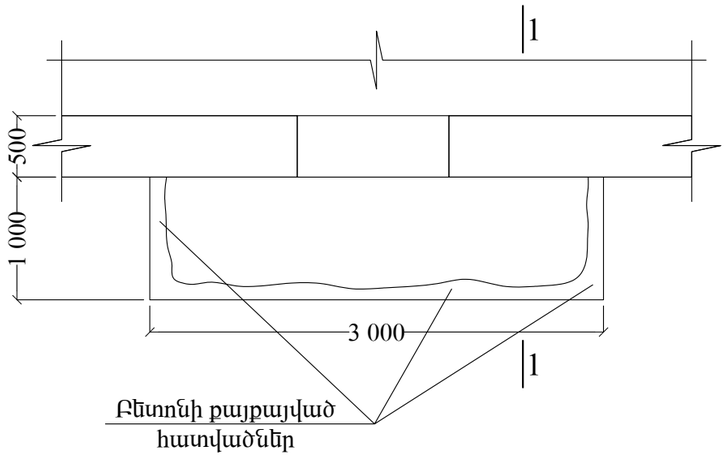

ԿՏՐՎԱԾՔ 1-1
Մ 1:25

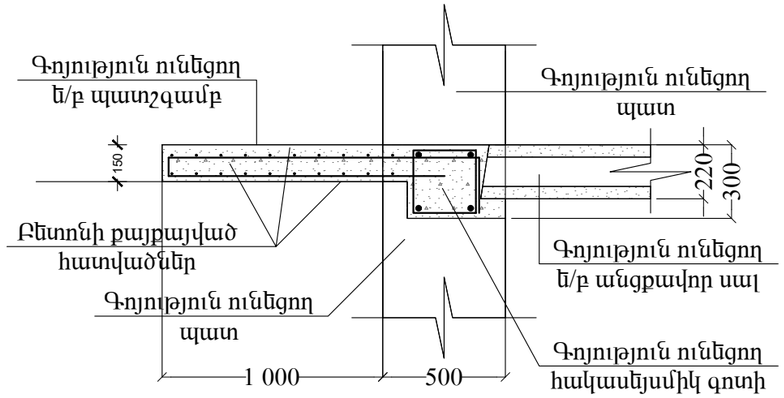

ՔԱՆԴՄԱՆ ԱՇԽԱՏԱՆՔՆԵՐԻ ԻՐԱԿԱՆԱՑՄԱՆ ԾԱՎԱԼՆԵՐԸ

N/N	ԱՇԽԱՏԱՆՔԻ ԱՆՎԱՆՈՒՄԸ	ՔԱՆԱԿԸ
1.	Պատշգամբի հին ճաղաշարի քանդում՝ 4.50 մ^2	0.070 տն
2.	Հին քայքայված Ե/Բ կոնսոլային պատշգամբի քանդում՝ 0.45 մ^3	1.13 տն
3.	Խոռոչների քանդում հակասեյսմիկ գոտու և պատի մեջ՝ 0.10 մ^3	0.15 տն
4.	Շինարարական աղբի հավաքում տեղափոխում	1.350 տն

ԳՈՅՈՒԹՅՈՒՆ ՈՒՆԵՑՈՂ ՊԱՏՇԳԱՄԲԻ ԱՌԿԱ ՎԻՃԱԿԸ

Գոյություն ունեցող կախովի պատշգամբի բետոնը գրեթե ամբողջությամբ քայքայված է: Բետոնի քայքայվածության պատճառով պատշգամբի եզրային հատվածը՝ ծանրության ազդեցության տակ կախվել է:
Պատշգամբի ամրանավորումը ենթարկվել է կոռոզիայի:
Պատշգամբի վերականգնման նպատակով՝ պահպանելով գործող անվտանգության նորմերն ու կանոնները, անհրաժեշտ է իրականացնել հետևյալ շինարարական աշխատանքները.

-Քանդել պատշգամբի քայքայված բետոնը
-Բացել խոռոչ գոյություն ունեցող պատի գոտու մեջ՝ չվնասելով գոտու ամրանավորումը
-Տեղադրել մետաղական տարրեր՝ ըստ նախագծում տրված հանգույցների
-Տեղադրել նոր ամրաններ ու զոդել մետաղական տարրերին՝ ըստ ներկայացված սխեմայի
-Բետոնացնել նշված խոռոչները և բարձակային պատշգամբը B20 դասի բետոնով
-Պատշգամբի կողային և տակի հատվածները ծեփամածկել և ներկել ֆասադային ներկով
-Պատշգամբի վերին մակերեսին իրականացնել g/ավ հարթաշերտ
-Իրականացնել պրեսգրանիտե հատակ
-Կառուցել և մոնտաժել նոր մետաղական բազրիք՝ փայտե բռնաձողով
-Բոլոր աշխատանքները իրականացնել պահպանելով գործող անվտանգության նորմերն ու կանոնները

ՆԱԽԱԳԾԱՅԻՆ ԸՆԿԵՐՈՒԹՅՈՒՆ՝

«ԱՄԷԼԻ» ՍՊԸ
"AMELI" LLC

ՆԱԽԱԳԾԻ ՀԱՍՑԵ՝

Երևան քաղաքի Նոր Նորք վարչական շրջանի շենքերի պատշգամբների հիմնանորոգման աշխատանքներ

Մոլդովական 24/1, բնակարան 18

ՆԱԽԱԳԾԻ ԱՆՎԱՆՈՒՄԸ՝

Պատշգամբի տեսքը վերևից, կտրվածք 1-, պատշգամբի տեխնիկական վիճակի մասին տեղեկություններ, նկար

ԹԵՐԹ՝	ԹԵՐԹԵՐ՝	ՄԱՍՇՏԱԲ՝
1	3	1:150
ՏՆՕՐԵՆ՝	Ա.ՂԱՎԹՅԱՆ	
ՆԱԽԱԳԾՈՂ՝	Ա.Հովհաննիսյան	
ՍՏՈՒԳԵՑ՝		

Ե/Բ ՊԱՏՇԳԱՄԲԻ ԱՄՐԱՆԱՎՈՐՄԱՆ ՏԵՍՔԸ ՎԵՐԵՎԻՑ
(ՆԱԽԱՏԵՍՎՈՂ) Մ 1:50

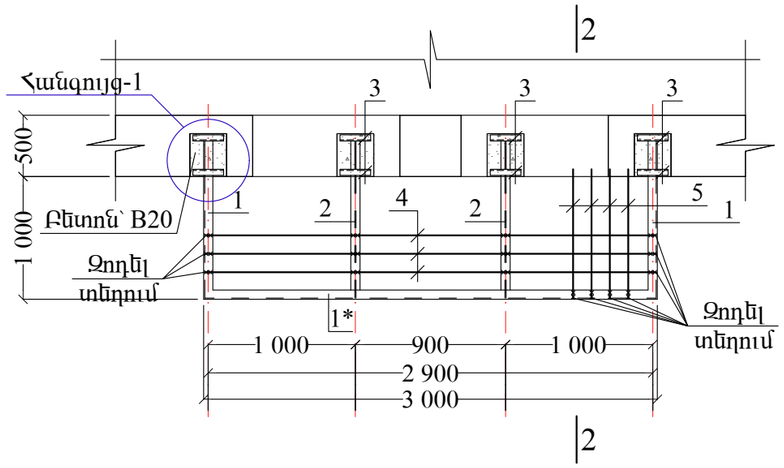

ԿՏՐՎԱԾՔ 2-2
Մ 1:25

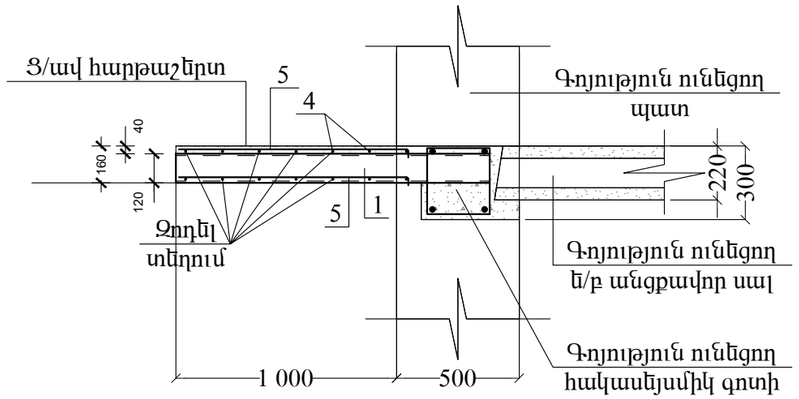

ՀԱՆԳՈՒՅՑ-1
Մ 1:15

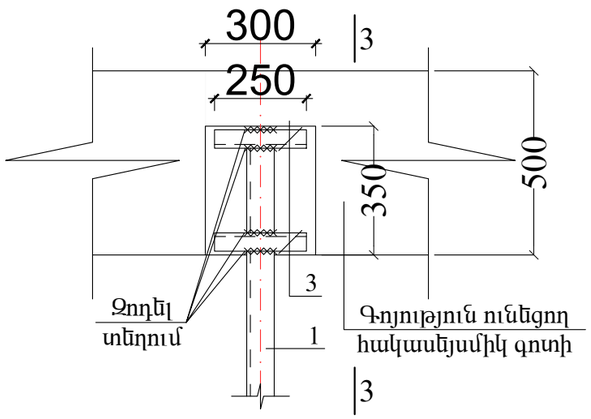

ԿՏՐՎԱԾՔ 3-3
Մ 1:10

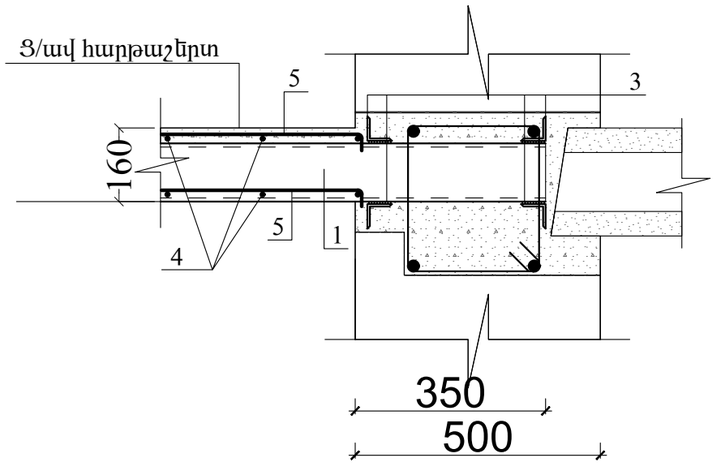

ՆԱԽԱԳԾԱՅԻՆ ԸՆԿԵՐՈՒԹՅՈՒՆ՝

«ԱՄԷԼԻ» ՍՊԸ
"AMELI" LLC

ՆԱԽԱԳԾԻ ՀԱՍՑԵ՝

Երևան քաղաքի Նոր Նորք վարչական շրջանի շենքերի պատշգամբների հիմնանորոգման աշխատանքներ

Մոլդովական 24/1, բնակարան 18

ՆԱԽԱԳԾԻ ԱՆՎԱՆՈՒՄԸ՝

Պատշգամբի ամրանավորման տեսքը վերևից, կտրվածք 2-2, 3-3, հանգույց-1

ԹԵՐԹ՝	ԹԵՐԹԵՐ՝	ՄԱՍՇՏԱԲ՝
1	3	1:150
ՏՆՕՐԵՆ՝	Ա.ԴԱՎԹՅԱՆ	
ՆԱԽԱԳԾՈՂ՝	Ա.Հովհաննիսյան	
ՍՏՈՒԳԵՑ՝		

ՊԱՏԾԳԱՄԲԻ ՃԱՂԱՇԱՐԻ ՏԵՍՔԸ ԿՈՂՔԻՑ
Մ 1:25

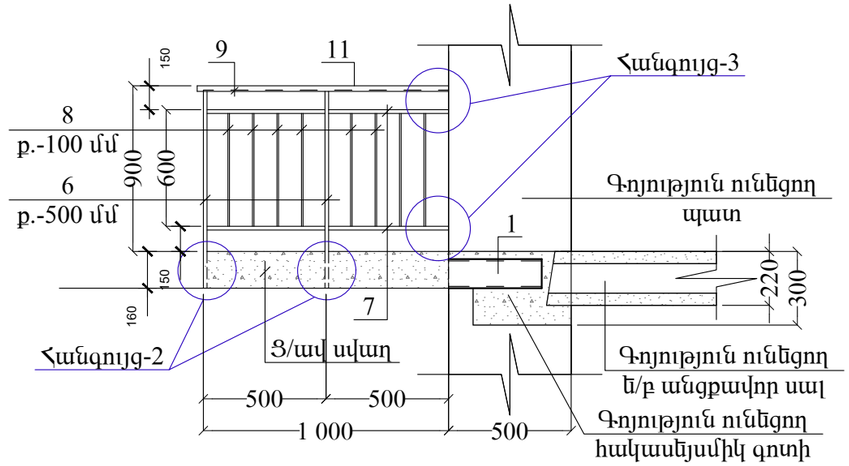

ՀԱՆԳՈՒՅՑ-2
Մ 1:10

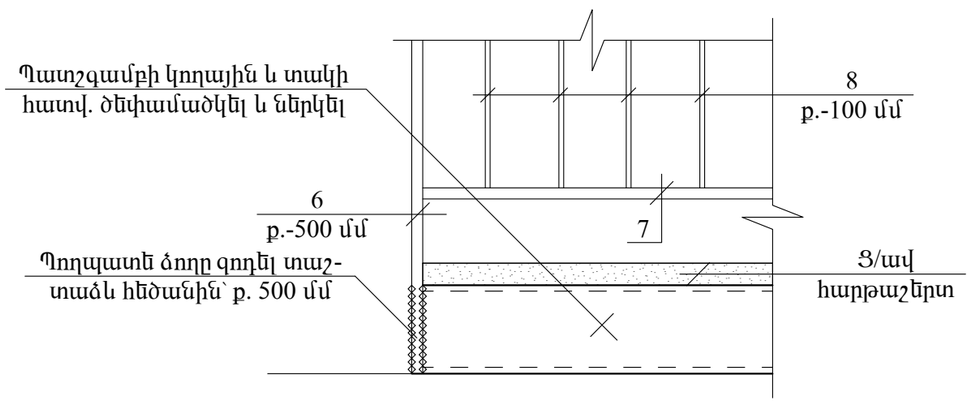

ՀԱՆԳՈՒՅՑ-3
Մ 1:10

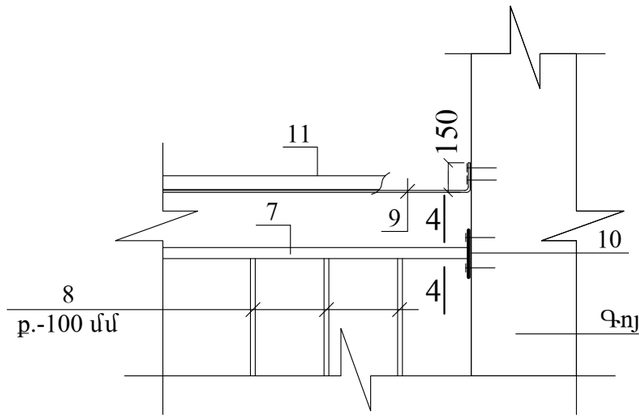

ԿՏՐՎԱԾՔ 4-4

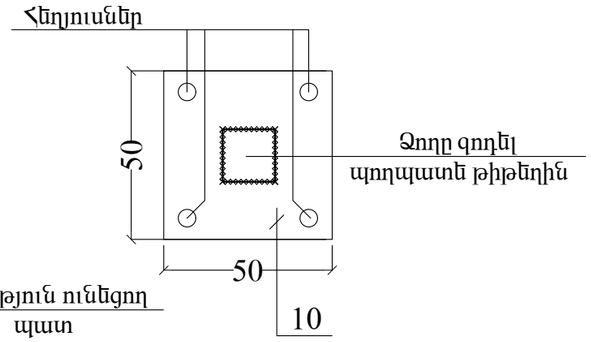

ՊԱՏԾԳԱՄԲԻ ԿՌՈՒՑՄԱՆ ՀԱՄԱՐ ԱՆՀՐԱԺԵՇՏ ՆՈՒՅԹԵՐԻ ՄԱՍՆԱԳԻՐ

N/N	ՆՅՈՒԹԻ ԱՆՎԱՆՈՒՄԸ	ՔԱՆԱԿ (ՀԱՏ)	ԵՐԿԱՐՈՒԹՅՈՒՆ (1 ՀԱՏԻ)	ՔԱՇԸ (1 ՀԱՏԻ)	ԵՐԿԱՐՈՒԹՅՈՒՆ (ԸՆԴՀԱՆՈՒՐ)	ՔԱՇԸ (ԸՆԴՀԱՆ)
	ԿՈՆՍՈԼԱՅԻՆ ՊԱՏԾԳԱՄԲԻ ԿՌՈՒՑՄԱՆ ԾԱՎԱԼՆԵՐԸ					
1.	Швеллер 12 ГОСТ 8240-89 / С235 ГОСТ 27772-88*	2	1350	14.05	2700	28.10
1*	Швеллер 12 ГОСТ 8240-89 / С235 ГОСТ 27772-88*	1	3000	31.20	3000	31.20
2.	Двутавр 12 ГОСТ 8240-89 / С235 ГОСТ 27772-88*	2	1350	15.50	2700	31.0
3.	Уголок 50x5 ГОСТ 8509-93 / С235 ГОСТ 27772-88*	16	250	0.930	4000	14.90
4.	Ամրան Φ8 Ac-I, բ. 150 մմ	14	3000	1.20	42000	16.80
5.	Ամրան Φ10 A500c, բ. 150 մմ	40	1100	0.68	44000	27.20
	Բետոն B20 դասի	0.40 մ^3	———	———	———	———
	Ցեմենտ/ավազե հարթաշերտ, (40 մմ)	3.0 մ^2	———	———	———	———
	Ծեփամածկ և երկում ֆասադ. ներկով	4.0 մ^2	———	———	———	———
	Պր/գրանիտե սալիկներ՝ 300x300 մմ	3.0 մ^2	———	———	———	———
	Խոռոչների բետոնացում B20 բետոնով	0.10 մ^3	———	———	———	———
	Երեսպատում տուֆից սալով՝ 30 մմ	0.40 մ^2	———	———	———	———
	Ավտոկռունկ	-	———	———	———	———
	ԿՈՆՍՈԼԱՅԻՆ ՊԱՏԾԳԱՄԲԻ ՃԱՂԱՇԱՐԻ ԿՌՈՒՑՄԱՆ ԾԱՎԱԼՆԵՐԸ					
6.	Պողպատե ձող՝ 20x20 մմ	9	1100	3.430	9900	30.90
7.	Պողպատե ձող՝ 20x20 մմ	20	500	1.560	10000	31.20
8.	Պողպատե ձող՝ 12x12 մմ	40	600	0.670	24000	26.80
9.	Շերտապողպատ՝ 20x4 մմ	1	5300	3.310	5300	3.310
10.	Պողպատե թիթեղ՝ 50x50x4 մմ	4	———	0.080	———	0.320
11.	Փայից, լաքապատ բռնաձող՝ 50x30 մմ	5.0 գծմ	———	———	———	———
12.	Մետաղական մասերի ներկում հակակոռոզիոն ներկով՝ 2 շերտ	3.0 մ^2	———	———	———	———

ՆԱԽԱԳԾԱՅԻՆ ԸՆԿԵՐՈՒԹՅՈՒՆ՝ «ԱՄԷԼԻ» ՍՊԸ "AMELI" LLC			
ՆԱԽԱԳԾԻ ՀԱՍՑԵ՝ Երևան քաղաքի Նոր Նորք վարչական շրջանի շենքերի պատշգամբների հիմնանորոգման աշխատանքներ Մոլորվական 24/1, բնակարան 18			
ՆԱԽԱԳԾԻ ԱՆՎԱՆՈՒՄԸ՝ Ճարտարապետի տեսքը կողքից, կտրվածք 4-4, հանգույց-2,3 Պատշգամբի կառուցման համար կոնթեյներով սառնագիր սառնագիր			
ԹԵՐԹ՝ 1	ԹԵՐԹԵՐ՝ 3	ՄԱՍՇՏԱԲ՝ 1:150	
ՏՍՕՐԵՆ՝	Ա.ԴՈՎԼԱԹՅԱՆ		
ՆԱԽԱԳԾՈՂ՝	Ա.Հովսեփյան		
ՍՏՈՒԳԵՑ՝			

«ԷԼԶԱ ՓՐՈՋԵՔԹՍ» ՍՊԸ

«ЭЛЬЗА ПРОДЖЕКТС» ООО

ELZA PROJECTS

ԱՇԽԱՏԱՆՔԱՅԻՆ ՆԱԽԱԳԻԾ

ԵՐԵՎԱՆԻ ՆՈՐ ՆՈՐՔ ՎԱՐՉԱԿԱՆ ՇՐՋԱՆԻ ԿԱՐԻՔՆԵՐԻ ՀԱՄԱՐ ՊԱՏՇԳԱՄԲՆԵՐԻ ՀԻՄՆԱՆՈՐՈԳՄԱՆ ՆԱԽԱԳԾԱՆԱԽԱՀԱՇՎԱՅԻՆ ՓԱՍՏԱԹՂԹԵՐԻ ՄՇԱԿՈՒՄ

Ք. Եղվարդ, Արայի 2-րդ փողոց, 66
Arayi 2nd street 66, Eghvard city
+(374)55-35-25-55
+(374)93-37-08-31
elzaprojects@mail.ru

2023 Թ.

«ԷԼԶԱ ՓՐՈՋԵՔԹՍ» ՍՊԸ

«ЭЛЬЗА ПРОДЖЕКТС» ООО

ՏԻՏՂՈՍԱԹԵՐԹ

ԵՐԵՎԱՆԻ ՆՈՐ ՆՈՐՔ ՎԱՐՉԱԿԱՆ ՇՐՋԱՆԻ ԿԱՐԻՔՆԵՐԻ ՀԱՄԱՐ ՊԱՏՇԳԱՄԲՆԵՐԻ ՀԻՄՆԱՆՈՐՈԳՄԱՆ ՆԱԽԱԳԾԱՆԱԽԱՀԱՇՎԱՅԻՆ ՓԱՍՏԱԹՂԹԵՐԻ ՄՇԱԿՈՒՄ

ԱՇԽԱՏԱՆՔԱՅԻՆ ՆԱԽԱԳԻԾ

ՏՆՕՐԵՆ՝ Ս. ՀՈՎՍԵՓՅԱՆ

ՆԱԽԱԳԾԵՑ՝ Ս. ՀՈՎՍԵՓՅԱՆ

ՆԳԾ՝ Հ. ՀՈՎՍԵՓՅԱՆ

ՀԱՄԱՁԱՅՆԵՑՎԱԾ Է՝

2023 Թ.

Տրվել է Երևանի քաղաքապետարանին,
պայմանագրի ծածկագիր՝ ԵՔ-ԲՄԽԱՇՁԲ-23/87-1

Տնօրեն՝ Ս. Հովսեփյան

ՀԱՅԱՍՏԱՆԻ ՀԱՆՐԱՊԵՏՈՒԹՅԱՆ
ՔԱՂԱՔԱՇԻՆՈՒԹՅԱՆ ԿՈՄԻՏԵ

ԼԻՑԵՆԶԻԱ

ՔՊԼ 17785

(լիցենզիայի համարը)

ՔԱՂԱՔԱՇԻՆԱԿԱՆ ՓԱՍՏԱԹՂԹԵՐԻ ԻՆԺԵՆԵՐԱԿԱՆ ՊԱՇՏՊԱՆՄԱՆ (ԲԱՑԱՌՈՒԹՅԱՄԲ ԿՈՆՍՏՐՈՒԿՏՈՐԱԿԱՆ ՄԱՍԻ, ԻՆՉՊԵՍ ՆԱԵՎ ՇԻՆԱՐԱՐՈՒԹՅԱՆ ԹՈՒՅԼՏՎՈՒԹՅՈՒՆ ՉՊԱՀԱՆՁՈՂ ԱՇԽԱՏԱՆՔՆԵՐԻ) ԳՈՐԾՈՒՆԵՈՒԹՅԱՆ

(գործունեության տեսակը)

Տրված է «02 ՀՈԿՏԵՄԲԵՐԻ 2020թ.» «ԷԼԶԱ ՓՐՈՋԵՔԹՍ» ՍՊԸ, ԿՈՏԱՅՔ, ԵՂՎԱՐԴ, ԱՐԱՅԻ 2-ՐԴ Փ., 66

(լիցենզիան տալու ամսաթիվը, իրավաբանական անձի անվանումն ու գտնվելու վայրը
իսկ անհատ ձեռնարկատիրոջ համար ազգանունը, անունն ու բնակության վայրը)

Գործողության ժամկետը՝ ԱՆԺԱՄԿԵՏ

ՀՀ ՔԱՂԱՔԱՇԻՆՈՒԹՅԱՆ
ԿՈՄԻՏԵԻ ՆԱԽԱԳԱՀ
ՊԱՐՏԱԿԱՆՈՒԹՅՈՒՆՆԵՐԸ ԿԱՏԱՐՈՂ

(ստորագրություն)

Ա. ՂՈՒԼԱՐՅԱՆ
(անուն, ազգանուն)

Կ.Տ.

ՀԱՅԱՍՏԱՆԻ ՀԱՆՐԱՊԵՏՈՒԹՅԱՆ ՔԱՂԱՔԱՇԻՆՈՒԹՅԱՆ ԿՈՄԻՏԵ
02565827

Տրվել է Երևանի քաղաքապետարանին,
պայմանագրի ծածկագիր՝ ԵՔ-ԲՄԽԱՇՁԲ-23/87-1

Տնօրեն՝ Ս. Հովսեփյան

ԿԵԴ -Ա2-011

ԱՐՏՈՆԱԳԻՐ

ԵՐԿՐՈՐԴ ԴԱՍ

ԵՆԹԱԴԱՍ «Ա2»

ԱՐԴՅՈՒՆԱԲԵՐԱԿԱՆ, ԲՆԱԿԵԼԻ, ՀԱՍԱՐԱԿԱԿԱՆ ՇԵՆՔԵՐԻ ԵՎ ՇԻՆՈՒԹՅՈՒՆՆԵՐԻ ՆԱԽԱԳԾՈՒՄ
ՃԱՐՏԱՐԱԳԵՏ - ԿՈՆՍՏՐՈՒԿՏՈՐ

ՀՈՎՍԵՓՅԱՆ ՀՐԱՉՅԱ ՎԱԼՏԵՐԻ

Սահմանափակումներ՝ Արդյունաբերական, բնակելի և հասարակական ոչ ավելի 3 հարկից,
մինչև 12մ բարձրությամբ և 9մ թռիչքով շենքեր, մինչև 15մ թռիչքով տարածական կոնստրուկցիաներով շինություններ,
որոնք համապատասխանում են բարձր ռիսկայնության աստիճանին:
Արդյունաբերական, բնակելի և հասարակական ոչ ավելի 6 հարկից ,
մինչև 21մ բարձրությամբ և 9մ թռիչքով շենքեր, մինչև 24մ թռիչքով տարածական կոնստրուկցիաներով շինություններ,
որոնք համապատասխանում են միջինից բարձր ռիսկայնության աստիճանին:
Վերը նշվածի վերակառուցում, վերականգնում և ուժեղացում:

ՀԱՅԱՍՏԱՆԻ ՃԱՐՏԱՐԱՊԵՏՆԵՐԻ ՊԱԼԱՏ
ՆԱԽԱԳԱՀ Մ. ՄԻՆԱՍՅԱՆ

ՀՀ ՔԱՂԱՔԱՇԻՆՈՒԹՅԱՆ ԿՈՄԻՏԵԻ
ՆԱԽԱԳԱՀԻ ՊԱՐՏԱԿԱՆՈՒԹՅՈՒՆՆԵՐԸ
ԿԱՏԱՐՈՂ Ա. ՂՈՒԼԱՐՅԱՆ

ՏՐՎԱԾ Է 15.03.2019
ԱՆԺԱՄԿԵՏ

ԱՇԽԱՏԱՆՔԱՅԻՆ ԳԾԱԳՐԵՐԻ ԱՆՎԱՆԱՑԱՆԿ

N/N	ԱՇԽԱՏԱՆՔԻ ԱՆՎԱՆՈՒՄԸ	ԹԵՐԹ
1.	ՊԱՏՇԳԱՄԲԻ ՏԵՍՔԸ ՎԵՐԵՎԻՑ, ԿՏՐՎԱԾՔ 1-1, ՊԱՏՇԳԱՄԲԻ ՏԵԽՆԻԿԱԿԱՆ ՎԻՃԱԿԻ ՄԱՍԻՆ ՏԵՂԵԿՈՒԹՅՈՒՆՆԵՐ, ՆԿԱՐ	ՃՇ-1
2.	ՊԱՏՇԳԱՄԲԻ ԱՄՐԱՆԱՎՈՐՄԱՆ ՏԵՍՔԸ ՎԵՐԵՎԻՑ, ԿՏՐՎԱԾՔ 2-2, 3-3, ՀԱՆԳՈՒՅՑ-1	ՃՇ-2
3.	ՃԱՂԱՇԱՐԻ ՏԵՍՔԸ ԿՈՂՔԻՑ, ԿՏՐՎԱԾՔ 4-4, ՀԱՆԳՈՒՅՑ-2, 3, ՊԱՏԸՇ-ԳԱՄԲԻ ԿԱՌՈՒՑՄԱՆ ՀԱՄԱՐ ԱՆՀՐԱԺԵՇՏ ՆՅՈՒԹԵՐԻ ՄԱՍՆԱԳԻՐ	ՃՇ-3

ՊԱՏՇԳԱՄԲԻ ԿԱՌՈՒՑՄԱՆ ԺԱՄԱՆԱԿԱՑՈՒՅՑ

N/N	ՆԱԽԱՏԵՍՎՈՂ ԱՇԽԱՏԱՆՔՆԵՐ	ԱՇԽԱՏԱՆՔԱՅԻՆ ՕՐԵՐ			
		1 օր	1 օր	1 օր	1 օր
1.	ՀԻՆ ՊՏՇԳԱՄԲԻ ՔԱՆԴՈՒՄ				
2.	ՄԵՏԱՂԱԿԱՆ ԿՈՆՍՏՐՈՒԿՑԻԱՆ. ՊԱՏՐԱՍՏՈՒՄ ԵՎ ՄՈՆՏԱԺՈՒՄ				
3.	ՊԱՏՇԳԱՄԲԻ ԲԵՏՈՆԱՑՈՒՄ				
4.	ԲԱԶՐԻՔԻ ՏԵՂԱԴՐՈՒՄ ԵՎ Ց/ԱՎ. ՍՎԱՂԻ ԻՐԱԿԱՆԱՑՈՒՄ				
5.	ՇԻՆԱՐԱՐԱԿԱՆ ԱՂԲԻ ՀԱՎԱՔՈՒՄ ԵՎ ՏԵՂԱՓՈԽՈՒՄ				

ՇԻՆ ՀՐԱՊԱՐԱԿԻ ԺԱՄԱՆԱԿԱՎՈՐ ՊԱՏՆԵՇՈՎ ԱՌԱՆՁՆԱՑՄԱՆ ՕՐԻՆԱԿ

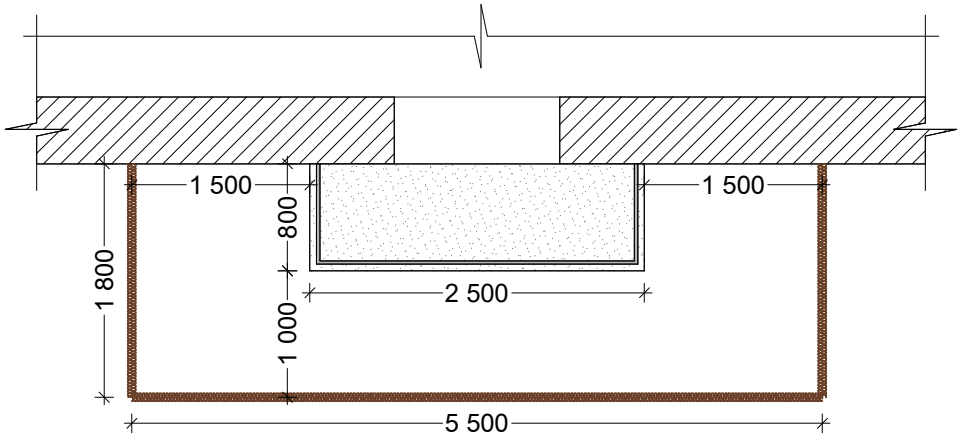

ԾԱՆՈԹՈՒԹՅՈՒՆ

Շինարարական հրապարակը առանձնացնել ժամանակավոր պատնեշով և տեղադրել տեղադրել տեղեկատվական վահանակ՝ համաձայն Երևան քաղաքի ավագանու 16.03.2012 թ.-ի հ. 405-Ն որոշման:

Կապալի օբյեկտի առանձին մասերի կոնստրուկցիաներին և օգտագործվող նյութերին, տեխնիկական միջոցներին և աշխատանքային ռեսուրսներին ներկայացվող պահանջները

- Շինարարության ընթացքում օգտագործվող բոլոր նյութերի տեխնիկական բնութագրերը պետք համապատասխանեն ՀՀ- ում գործող քաղաքաշինության , սեյսմակայուն շինարարության նորմատիվա-տեխնիկական փաստաթղթերին՝ /ՀՀՇՆ, ԳՕՍՏ, ՀՍՏ .../:
- Կապալի աշխատանքի կատարման համար կապալառուն պետք է ունենա քաղաքաշինության բնագավառի շինարարության իրականացման լիցենզիա:
  - Շինարարության իրականացման բնակելի հասարակական և արտադրական ոլորտ
- Լիցենզավորված շինարարական կազմակերպության ինժեներատեխնիկական կազմը պետք է բավարարի աշխատանքի բնույթից բխող պայմաններին և պահանջներին: Շինարարական վերանորոգման աշխատանքներն իրականացնելու համար կապալառուն պետք է ունենա իժեներական կրթությամբ և առնվազն 3 տարվա աշխատանքային փորձով.
- Ինժեներ-շինարար ԱՔՇ մասնագիտությամբ աշխղեկ 1 անձ

Շինարարական կազմակերպությունը պետք է հագեցած լինի անհրաժեշտ սարքավորումներով, մեխանիզմներով, անհրաժեշտ գործիքներով.

- Ավտոինքնաթափ՝ 1 հատ
- Բետոնանասոս՝ 1 հատ
- Ավտոկռունկ՝ 1 հատ
- քանդող, շաղափող, եռակցող և այլ սարքավորումներ ու գործիքներ
- Շինարարական կազմակերպության վարպետ-գործավարները, մասնագետները պետք է ունենան աշխատանքների բնույթին համապատասխան թույլտվություններ, 3 տարուց ոչ պակաս մասնագիտական աշխատանքային փորձ:

Կատարված աշխատանքների նվազագույն երաշխիքային ժամկետը նորմալ շահագործման, ընթացիք վերանորոգման պայմաններում սահմանվում է 30 տարի : Օգտագործվող բոլոր շինարարական նյութերն ու կոնստրուկցիաները պետք է ունենան 10 տարվա երաշխիքային ժամկետներ:

Պատվիրատուն շինարարական աշխատանքների ընթացքում պետք է ապահովի մշտական տեխնիկական հսկողություն շինարարության որակի տեխնիկական հսկողության հրահանգին համապատասխան: Շինարարական աշխատանքների սկսման պահից մինչև ավարտը պետք է իրականացվի հեղինակային հսկողություն:

Ե/Բ ՊԱՏՇԳԱՄԲԻ ՏԵՍՔԸ ՎԵՐԵՎԻՑ
(ԱՌԿԱ ՎԻՃԱԿ) Մ 1:50

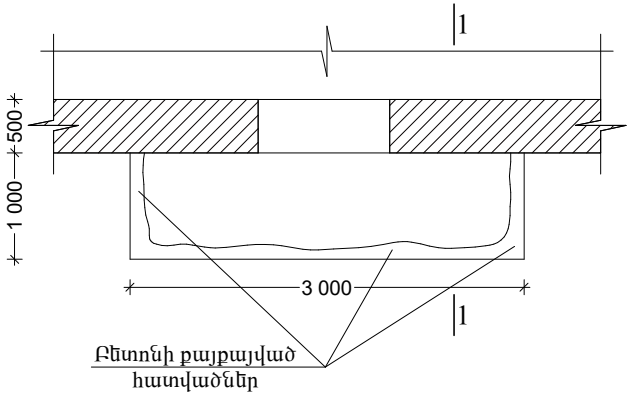

ԿՏՐՎԱԾՔ 1-1
Մ 1:25

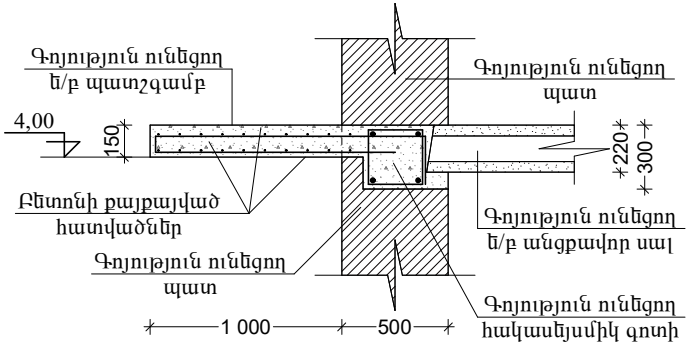

ՔԱՆԴՄԱՆ ԱՇԽԱՏԱՆՔՆԵՐԻ ԻՐԱԿԱՆԱՑՄԱՆ ԾԱՎԱԼՆԵՐԸ

N/N	ԱՇԽԱՏԱՆՔԻ ԱՆՎԱՆՈՒՄԸ	ՔԱՆԱԿԸ
1.	Պատշգամբի հին ճաղաշարի քանդում՝ 4.50 մ^2	0.070 տն
2.	Հին քայքայված ե/բ կոնսոլային պատշգամբի քանդում՝ 0.45 մ^3	1.13 տն
3.	Խոռոչների քանդում հակասեյսմիկ գոտու և պատի մեջ՝ 0.10 մ^3	0.15 տն
4.	Շինարարական աղբի հավաքում տեղափոխում	1.350 տն

ԳՈՅՈՒԹՅՈՒՆ ՈՒՆԵՑՈՂ ՊԱՏՇԳԱՄԲԻ ԱՌԿԱ ՎԻՃԱԿԸ

Գոյություն ունեցող կախովի պատշգամբի բետոնը գրեթե ամբողջությամբ քայքայված է: Բետոնի քայքայվածության պատճառով պատշգամբի եզրային հատվածը՝ ծանրության ազդեցության տակ կախվել է:
Պատշգամբի ամրանավորումը ենթարկվել է կոռոզիայի:
Պատշգամբի վերականգնման նպատակով՝ պահպանելով գործող անվտանգության նորմերն ու կանոնները, անհրաժեշտ է իրականացնել հետևյալ շինարարական աշխատանքները.

-Քանդել պատշգամբի քայքայված բետոնը
-Բացել խոռոչ գոյություն ունեցող պատի գոտու մեջ՝ չվնասելով գոտու ամրանավորումը
-Տեղադրել մետաղական տարրեր՝ ըստ նախագծում տրված հանգույցների
-Տեղադրել նոր ամրաններ ու զոդել մետաղական տարրերին՝ ըստ ներկայացված սխեմայի
-Բետոնացնել նշված խոռոչները և բարձակային պատշգամբը B20 դասի բետոնով
-Պատշգամբի կողային և տակի հատվածները ծեփամածկել և ներկել ֆասադային ներկով
-Պատշգամբի վերին մակերեսին իրականացնել g/ավ հարթաշերտ
-Իրականացնել պրեսգրանիտե հատակ
-Կառուցել և մոնտաժել նոր մետաղական բազրիք՝ փայտե բռնածողով
-Բոլոր աշխատանքները իրականացնել պահպանելով գործող անվտանգության նորմերն ու կանոնները

ՆԱԽԱԳԾԵՑ	Ս. Հովսեփյան		ԵՐԵՎԱՆԻ ՆՈՐ ՆՈՐՔ ԿԱՐՉԱԿԱՆ ՇՐՋԱՆԻ ԹՎՈՎ 15 ՊԱՏՇԳԱՄԲԵՐԻ ՀԻՄՆԱՆՈՐՈԳՄԱՆ ՆԱԽԱԳԾԱՆԱԽԱՀԱՇՎԱՅԻՆ ՓԱՍՏԱԹՂԹԵՐԻ ՄՇԱԿՈՒՄ			
ՆԳԱ	Հ. Հովսեփյան		ՀԱՍՑԵ՝ ԳՅՈՒԼԻՔԵՎԽՅԱՆ 35, ԲՆԱԿԱՐԱՆ 3			
			ՃԱՐՏԱՐԱՊԵՏԱ-ՇԻՆԱՐԱՐԱԿԱՆ ՄԱՍ	ՓՈՒԼ	ԹԵՐԹ	ԹԵՐԹԵՐ
				ՃՇ	1	3
			ՊԱՏՇԳԱՄԲԻ ՏԵՍՔԸ ՎԵՐԵՎԻՑ, ԿՏՐՎԱԾՔ 1-1, ՊԱՏՇԳԱՄԲԻ ՏԵԽՆԻԿԱԿԱՆ ՎԻՃԱԿԻ ՄԱՍԻՆ ՏԵՂԵԿՈՒԹՅՈՒՆՆԵՐ, ՆԿԱՐ	«ԷԼԶԱ ՓՐՈՋԵՔԹՍ» ՍՊԸ		

Ե/Բ ՊԱՏՇԳԱՄԲԻ ԱՄՐԱՆԱՎՈՐՄԱՆ ՏԵՍՔԸ ՎԵՐԵՎԻՑ
(ՆԱԽԱՏԵՍՎՈՂ) Մ 1:50

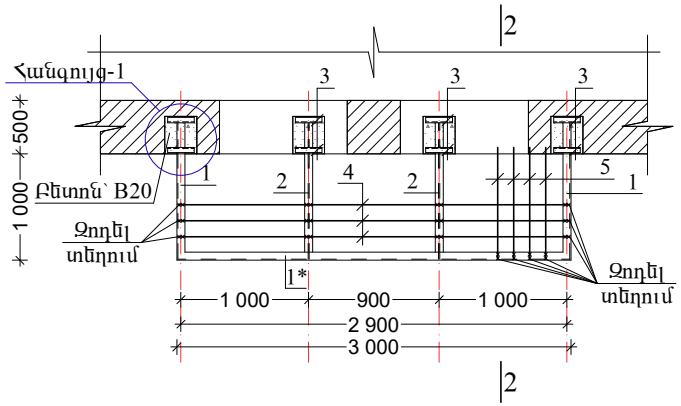

ԿՏՐՎԱԾՔ 2-2
Մ 1:25

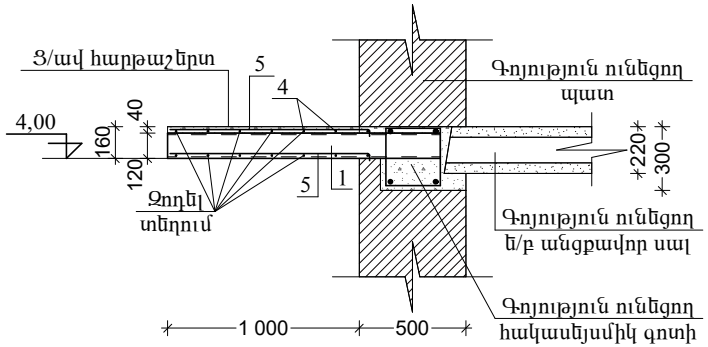

ՀԱՆԳՈՒՅՑ-1
Մ 1:15

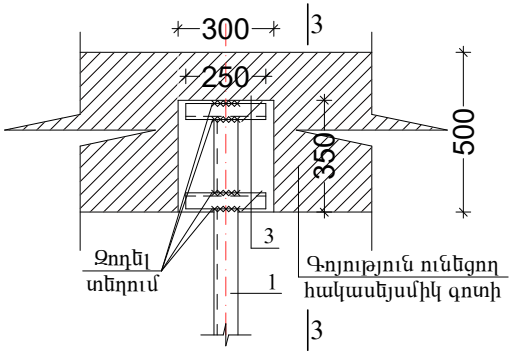

ԿՏՐՎԱԾՔ 3-3
Մ 1:10

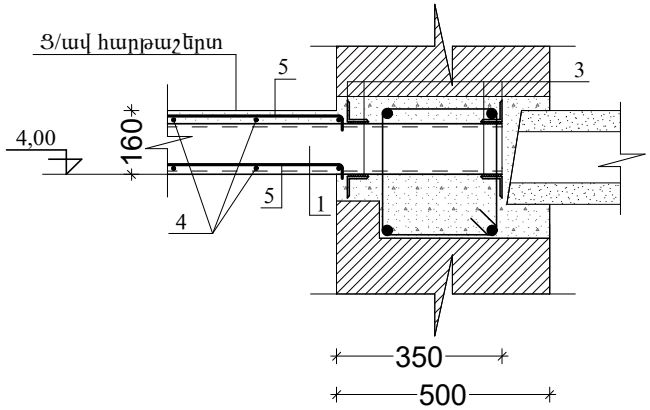

ՆԱԽԱԳԾԵՑ	Ս. Հովսեփյան		ԵՐԵՎԱՆԻ ՆՈՐ ՆՈՐՔ ՎԱՐՉԱԿԱՆ ՇՐՋԱՆԻ ԹՎՈՎ 15 ՊԱՏՇԳԱՄԲԵՐԻ ՀԻՄՆԱՆՈՐՈԳՄԱՆ ՆԱԽԱԳԾԱՆԱԽԱՀԱՇՎԱՅԻՆ ՓԱՍՏԱԹՂԹԵՐԻ ՄՇԱԿՈՒՄ ՀԱՍՑԵ՝ ԳՅՈՒԼԻՔԵՎԽՅԱՆ 35, ԲՆԱԿԱՐԱՆ 3			ELZA PROJECTS LTD
ՆԳԱ	Հ. Հովսեփյան					
			ՃԱՐՏԱՐԱՊԵՏԱ-ՇԻՆԱՐԱՐԱԿԱՆ ՄԱՍ	ՓՈՒԼ	ԹԵՐԹ	ԹԵՐԹԵՐ
				ՃՇ	2	3
			ՊԱՏՇԳԱՄԲԻ ԱՄՐԱՆԱՎՈՐՄԱՆ ՏԵՍՔԸ ՎԵՐԵՎԻՑ, ԿՏՐՎԱԾՔ 2-2, 3-3, ՀԱՆԳՈՒՅՑ-1	«ԷԼԶԱ ՓՐՈՋԵՔԹՍ» ՍՊԸ		

ՊԱՏԾԳԱՄԲԻ ՃԱՂԱՇԱՐԻ ՏԵՍՔԸ ԿՈՂՔԻՑ
Մ 1:25

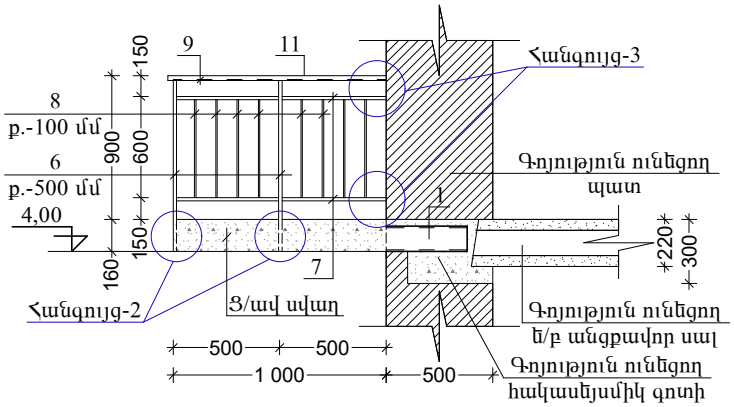

ՀԱՆԳՈՒՅՑ-2
Մ 1:10

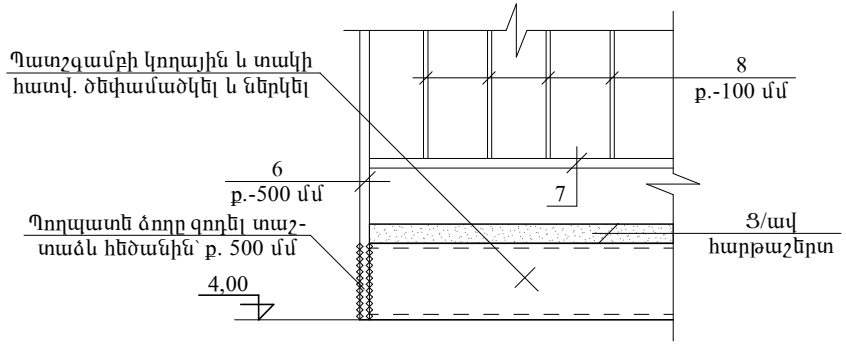

ՀԱՆԳՈՒՅՑ-3
Մ 1:10

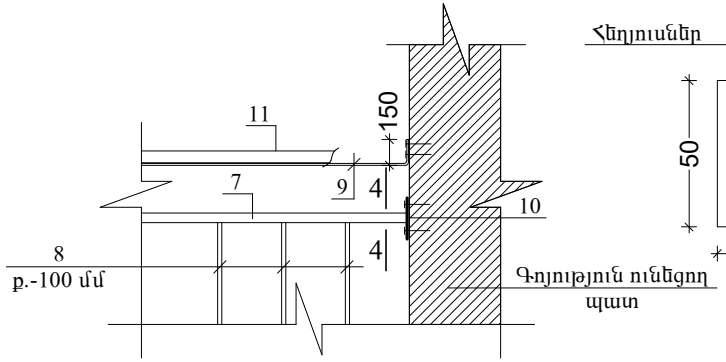

ԿՏՐՎԱԾՔ 4-4

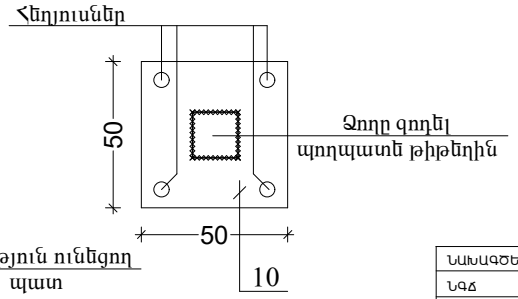

ՊԱՏԾԳԱՄԲԻ ԿՌՈՒՑՄԱՆ ՀԱՄԱՐ ԱՆՀՐԱԺԵՇՏ ՆՅՈՒԹԵՐԻ ՄԱՍՆԱԳԻՐ

N/N	ՆՅՈՒԹԻ ԱՆՎԱՆՈՒՄԸ	ՔԱՆԱԿ (ՀԱՏ)	ԵՐԿԱՐՈՒԹՅՈՒՆ (1 ՀԱՏԻ)	ՔԱՇԸ (1 ՀԱՏԻ)	ԵՐԿԱՐՈՒԹՅՈՒՆ (ԸՆԴՀԱՆՈՒՐ)	ՔԱՇԸ (ԸՆԴՀԱՆ)
	ԿՈՆՍՈԼԱՅԻՆ ՊԱՏԾԳԱՄԲԻ ԿՌՈՒՑՄԱՆ ԾԱՎԱԼՆԵՐԸ					
1.	Швеллер 12 ГОСТ 8240-89 / С235 ГОСТ 27772-88*	2	1350	14.05	2700	28.10
1*	Швеллер 12 ГОСТ 8240-89 / С235 ГОСТ 27772-88*	1	3000	31.20	3000	31.20
2.	Двутавр 12 ГОСТ 8240-89 / С235 ГОСТ 27772-88*	2	1350	15.50	2700	31.0
3.	Уголок 50x5 ГОСТ 8509-93 / С235 ГОСТ 27772-88*	16	250	0.930	4000	14.90
4.	Ամրան Φ8 Ac-I, բ. 150 մմ	14	3000	1.20	42000	16.80
5.	Ամրան Φ10 A500c, բ. 150 մմ	40	1100	0.68	44000	27.20
	Բետոն B20 դասի	0.40 մ³	——	——	——	——
	Ցեմենտ/ավազե հարթաշերտ, (40 մմ)	3.0 մ²	——	——	——	——
	Ծեփամածկ և երկում ֆասադ. ներկով	4.0 մ²	——	——	——	——
	Պր/գրանիտե սալիկներ՝ 300x300 մմ	3.0 մ²	——	——	——	——
	Խոռոչների բետոնացում B20 բետոնով	0.10 մ³	——	——	——	——
	Երեսպատում տուֆից սալով՝ 30 մմ	0.40 մ²	——	——	——	——
	Ինվենտար տախտակամած	16.0 մ²	——	——	——	——
	ԿՈՆՍՈԼԱՅԻՆ ՊԱՏԾԳԱՄԲԻ ՃԱՂԱՇԱՐԻ ԿՌՈՒՑՄԱՆ ԾԱՎԱԼՆԵՐԸ					
6.	Պողպատե ձող՝ 20x20 մմ	9	1100	3.430	9900	30.90
7.	Պողպատե ձող՝ 20x20 մմ	20	500	1.560	10000	31.20
8.	Պողպատե ձող՝ 12x12 մմ	40	600	0.670	24000	26.80
9.	Շերտապողպատ՝ 20x4 մմ	1	5300	3.310	5300	3.310
10.	Պողպատե թիթեղ՝ 50x50x4 մմ	4	——	0.080	——	0.320
11.	Փայից, լաքապատ բռնաձող՝ 50x30 մմ	5.0 գծմ	——	——	——	——
12.	Մետաղական մասերի ներկում հակակոռոզիոն ներկով՝ 2 շերտ	3.0 մ²	——	——	——	——

ՆԱԽԱԳԾԵՑ	Ս. Հովսեփյան		ԵՐԵՎԱՆԻ ՆՈՐ ՆՈՐՔ ԿԱՐՉԱԿԱՆ ՇՐՋԱՆԻ ԹՎՈՎ 15 ՊԱՏԾԳԱՄԲԵՐԻ ՀԻՄՆԱՆՈՐՈԳՄԱՆ ՆԱԽԱԳԾԱՆԱԽԱՀԱՇՎԱՅԻՆ ՓԱՍՏԱԹՂԹԵՐԻ ՄՇԱԿՈՒՄ			
ՆԳԱ	Հ. Հովսեփյան		ՀԱՍՑԵ՝ ԳՅՈՒԼԻՔԵՎԽՅԱՆ 35, ԲՆԱԿԱՐԱՆ 3			
			ՃԱՐՏԱՐԱՊԵՏԱ-ՇԻՆԱՐԱՐԱԿԱՆ ՄԱՍ	ՓՈՒԼ	ԹԵՐԹ	ԹԵՐԹԵՐ
				ՃՇ	3	3
			ՃԱՂԱՇԱՐԻ ՏԵՍՔԸ ԿՈՂՔԻՑ, ԿՏՐՎԱԾՔ 4-4, ՀԱՆԳՈՒՅՑ-2, 3, ՊԱՏԾԳԱՄԲԻ ԿԱՌՈՒՑՄԱՆ ՀԱՄԱՐ ԱՆՀՐԱԺԵՇՏ ՆՅՈՒԹԵՐԻ ՄԱՍՆԱԳԻՐ	«ԷԼԶԱ ՓՐՈՋԵՔԹՍ» ՍՊԸ		

ELZA PROJECTS LTD

Ե/Բ ՊԱՏՇԳԱՄԲԻ ՏԵՍՔԸ ՎԵՐԵՎԻՑ
(ԱՌԿԱ ՎԻՃԱԿ) Մ 1:50

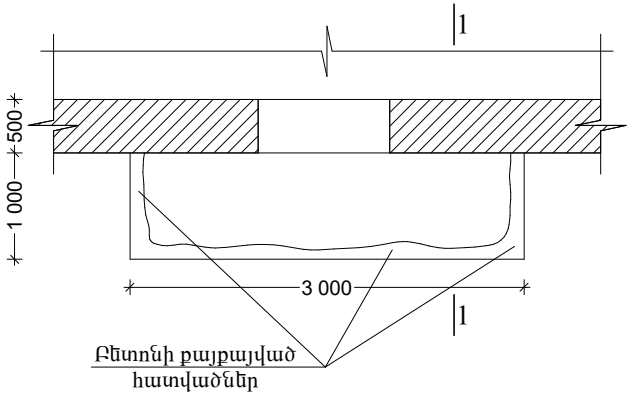

ԿՏՐՎԱԾՔ 1-1
Մ 1:25

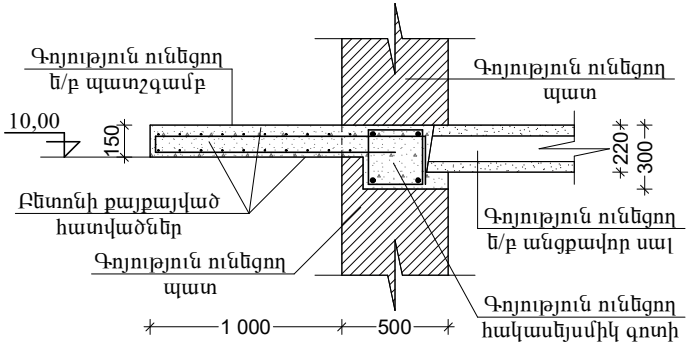

ՔԱՆԴՄԱՆ ԱՇԽԱՏԱՆՔՆԵՐԻ ԻՐԱԿԱՆԱՑՄԱՆ ԾԱՎԱԼՆԵՐԸ

N/N	ԱՇԽԱՏԱՆՔԻ ԱՆՎԱՆՈՒՄԸ	ՔԱՆԱԿԸ
1.	Պատշգամբի հին ճաղաշարի քանդում՝ 4.50 մ^2	0.070 տն
2.	Հին քայքայված ե/բ կոնսոլային պատշգամբի քանդում՝ 0.45 մ^3	1.13 տն
3.	Խոռոչների քանդում հակասեյսմիկ գոտու և պատի մեջ՝ 0.10 մ^3	0.15 տն
4.	Շինարարական աղբի հավաքում տեղափոխում	1.350 տն

ԳՈՅՈՒԹՅՈՒՆ ՈՒՆԵՑՈՂ ՊԱՏՇԳԱՄԲԻ ԱՌԿԱ ՎԻՃԱԿԸ

Գոյություն ունեցող կախովի պատշգամբի բետոնը գրեթե ամբողջությամբ քայքայված է: Բետոնի քայքայվածության պատճառով պատշգամբի եզրային հատվածը՝ ծանրության ազդեցության տակ կախվել է:
Պատշգամբի ամրանավորումը ենթարկվել է կոռոզիայի:
Պատշգամբի վերականգնման նպատակով՝ պահպանելով գործող անվտանգության նորմերն ու կանոնները, անհրաժեշտ է իրականացնել հետևյալ շինարարական աշխատանքները.

-Քանդել պատշգամբի քայքայված բետոնը
-Բացել խոռոչ գոյություն ունեցող պատի գոտու մեջ՝ չվնասելով գոտու ամրանավորումը
-Տեղադրել մետաղական տարրեր՝ ըստ նախագծում տրված հանգույցների
-Տեղադրել նոր ամրաններ ու զոդել մետաղական տարրերին՝ ըստ ներկայացված սխեմայի
-Բետոնացնել նշված խոռոչները և բարձակային պատշգամբը B20 դասի բետոնով
-Պատշգամբի կողային և տակի հատվածները ծեփամածկել և ներկել ֆասադային ներկով
-Պատշգամբի վերին մակերեսին իրականացնել g/ավ հարթաշերտ
-Իրականացնել պրեսգրանիտե հատակ
-Կառուցել և մոնտաժել նոր մետաղական բազրիք՝ փայտե բռնածողով
-Բոլոր աշխատանքները իրականացնել պահպանելով գործող անվտանգության նորմերն ու կանոնները

ՆԱԽԱԳԾԵՑ	Ս. Հովսեփյան		ԵՐԵՎԱՆԻ ՆՈՐ ՆՈՐՔ ՎԱՐՉԱԿԱՆ ՇՐՋԱՆԻ ԹՎՈՎ 15 ՊԱՏՇԳԱՄԲԵՐԻ ՀԻՄՆԱՆՈՐՈԳՄԱՆ ՆԱԽԱԳԾԱՆԱԽԱՀԱՇՎԱՅԻՆ ՓԱՍՏԱԹՂԹԵՐԻ ՄՇԱԿՈՒՄ ՀԱՍՑԵ՝ ԼՎՈՎՅԱՆ 23, ԲՆԱԿԱՐԱՆ 19			
ՆԳԱ	Հ. Հովսեփյան					
			ՃԱՐՏԱՐԱՊԵՏԱ-ՇԻՆԱՐԱՐԱԿԱՆ ՄԱՍ	ՓՈՒԼ	ԹԵՐԹ	ԹԵՐԹԵՐ
				ՃՇ	1	3
			ՊԱՏՇԳԱՄԲԻ ՏԵՍՔԸ ՎԵՐԵՎԻՑ, ԿՏՐՎԱԾՔ 1-1, ՊԱՏՇԳԱՄԲԻ ՏԵԽՆԻԿԱԿԱՆ ՎԻՃԱԿԻ ՄԱՍԻՆ ՏԵՂԵԿՈՒԹՅՈՒՆՆԵՐ, ՆԿԱՐ	«ԷԼԶԱ ՓՐՈՋԵՔԹՍ» ՍՊԸ		

Ե/Բ ՊԱՏԾԳԱՄԲԻ ԱՄՐԱՆԱՎՈՐՄԱՆ ՏԵՍՔԸ ՎԵՐԵՎԻՑ
(ՆԱԽԱՏԵՍՎՈՂ) Մ 1:50

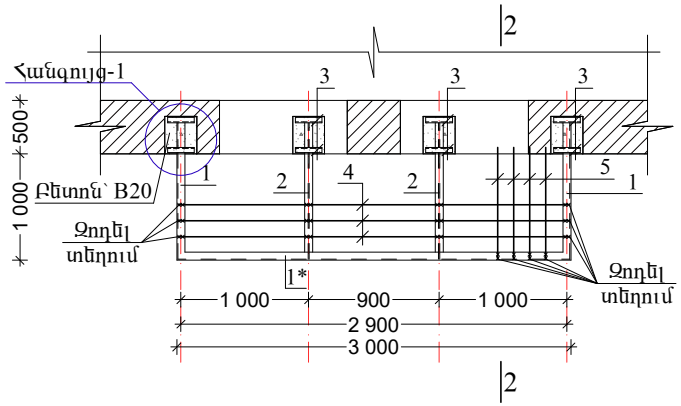

ԿՏՐՎԱԾՔ 2-2
Մ 1:25

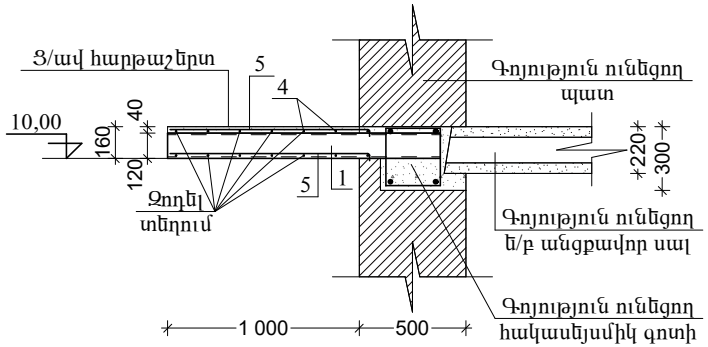

ՀԱՆԳՈՒՅՑ-1
Մ 1:15

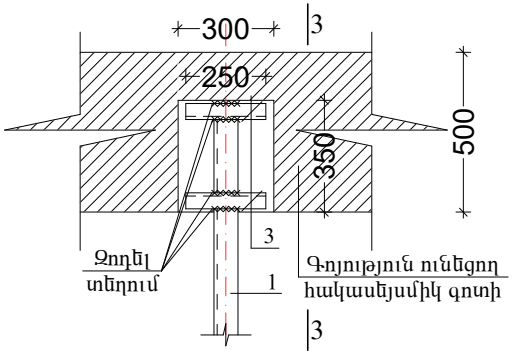

ԿՏՐՎԱԾՔ 3-3
Մ 1:10

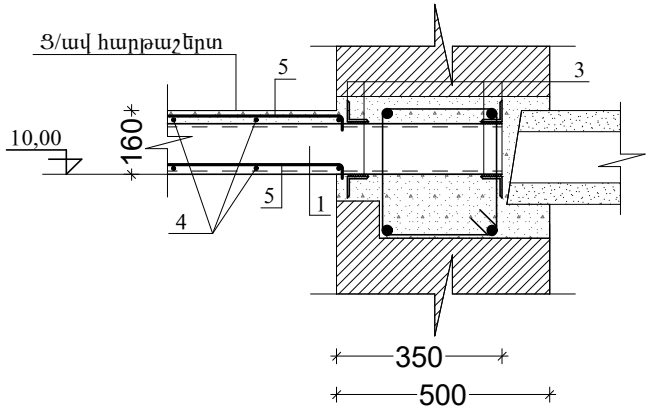

ՆԱԽԱԳԾԵՑ	Ս. Հովսեփյան		ԵՐԵՎԱՆԻ ՆՈՐ ՆՈՐՔ ՎԱՐՉԱԿԱՆ ՇՐՋԱՆԻ ԹՎՈՎ 15 ՊԱՏԾԳԱՄԲԵՐԻ ՀԻՄՆԱՆՈՐՈԳՄԱՆ ՆԱԽԱԳԾԱՆԱԽԱՀԱՇՎԱՅԻՆ ՓԱՍՏԱԹՂԹԵՐԻ ՄՇԱԿՈՒՄ ՀԱՍՑԵ՝ ԼՎՈՎՅԱՆ 23, ԲՆԱԿԱՐԱՆ 19			
ՆԳԱ	Հ. Հովսեփյան					
			ՃԱՐՏԱՐԱՊԵՏԱ-ՇԻՆԱՐԱՐԱԿԱՆ ՄԱՍ	ՓՈՒԼ	ԹԵՐԹ	ԹԵՐԹԵՐ
				ՃՇ	2	3
			ՊԱՏԾԳԱՄԲԻ ԱՄՐԱՆԱՎՈՐՄԱՆ ՏԵՍՔԸ ՎԵՐԵՎԻՑ, ԿՏՐՎԱԾՔ 2-2, 3-3, ՀԱՆԳՈՒՅՑ-1	«ԷԼԶԱ ՓՐՈՋԵՔԹՍ» ՍՊԸ		

ELZA PROJECTS LTD

ՊԱՏԾԳԱՄԲԻ ՃԱՂԱՇԱՐԻ ՏԵՍՔԸ ԿՈՂՔԻՑ
Մ 1:25

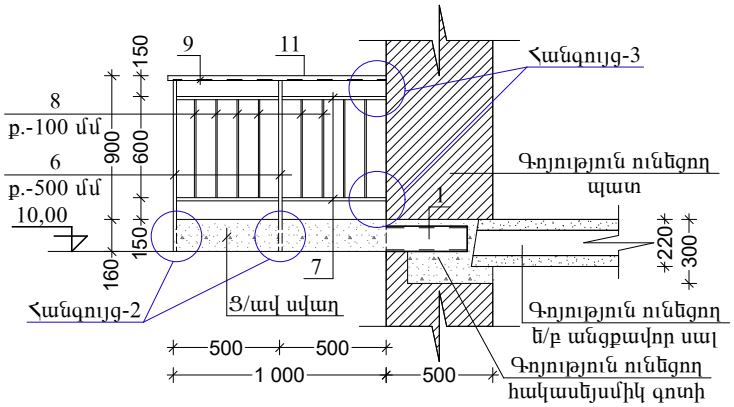

ՀԱՆԳՈՒՅՑ-2
Մ 1:10

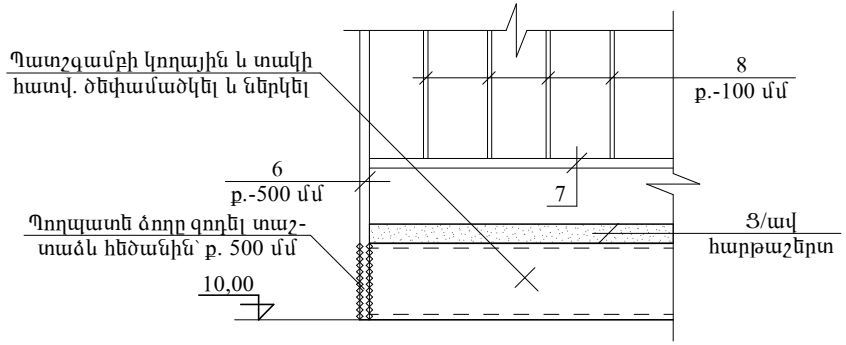

ՀԱՆԳՈՒՅՑ-3
Մ 1:10

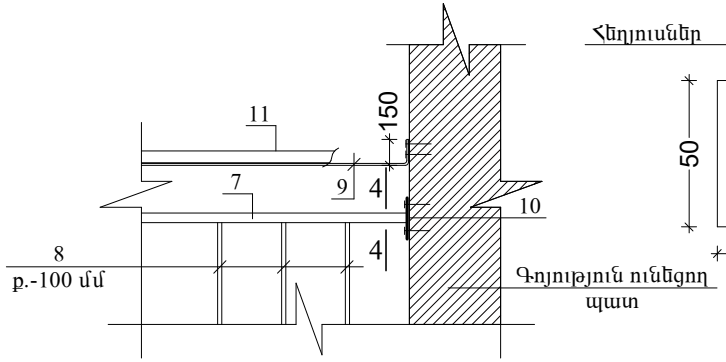

ԿՏՐՎԱԾՔ 4-4

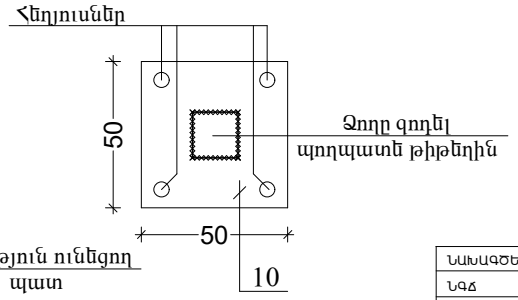

ՊԱՏԾԳԱՄԲԻ ԿՌՈՒՑՄԱՆ ՀԱՄԱՐ ԱՆՀՐԱԺԵՇՏ ՆՅՈՒԹԵՐԻ ՄԱՍՆԱԳԻՐ

N/N	ՆՅՈՒԹԻ ԱՆՎԱՆՈՒՄԸ	ՔԱՆԱԿ (ՀԱՏ)	ԵՐԿԱՐՈՒԹՅՈՒՆ (1 ՀԱՏԻ)	ՔԱՇԸ (1 ՀԱՏԻ)	ԵՐԿԱՐՈՒԹՅՈՒՆ (ԸՆԴՀԱՆՈՒՐ)	ՔԱՇԸ (ԸՆԴՀԱՆ)
	ԿՈՆՍՈԼԱՅԻՆ ՊԱՏԾԳԱՄԲԻ ԿՌՈՒՑՄԱՆ ԾԱՎԱԼՆԵՐԸ					
1.	Швеллер 12 ГОСТ 8240-89 / С235 ГОСТ 27772-88*	2	1350	14.05	2700	28.10
1*	Швеллер 12 ГОСТ 8240-89 / С235 ГОСТ 27772-88*	1	3000	31.20	3000	31.20
2.	Двутавр 12 ГОСТ 8240-89 / С235 ГОСТ 27772-88*	2	1350	15.50	2700	31.0
3.	Уголок 50x5 ГОСТ 8509-93 / С235 ГОСТ 27772-88*	16	250	0.930	4000	14.90
4.	Ամրան Φ8 Ac-I, բ. 150 մմ	14	3000	1.20	42000	16.80
5.	Ամրան Φ10 A500c, բ. 150 մմ	40	1100	0.68	44000	27.20
	Բետոն B20 դասի	0.40 մ³	——	——	——	——
	Ցեմենտ/ավազե հարթաշերտ, (40 մմ)	3.0 մ²	——	——	——	——
	Ծեփամածկ և երկում ֆասադ. ներկով	4.0 մ²	——	——	——	——
	Պր/գրանիտե սալիկներ՝ 300x300 մմ	3.0 մ²	——	——	——	——
	Խոռոչների բետոնացում B20 բետոնով	0.10 մ³	——	——	——	——
	Երեսպատում տուֆից սալով՝ 30 մմ	0.40 մ²	——	——	——	——
	Ինվենտար տախտակամած	40.0 մ²	——	——	——	——
	ԿՈՆՍՈԼԱՅԻՆ ՊԱՏԾԳԱՄԲԻ ՃԱՂԱՇԱՐԻ ԿՌՈՒՑՄԱՆ ԾԱՎԱԼՆԵՐԸ					
6.	Պողպատե ձող՝ 20x20 մմ	9	1100	3.430	9900	30.90
7.	Պողպատե ձող՝ 20x20 մմ	20	500	1.560	10000	31.20
8.	Պողպատե ձող՝ 12x12 մմ	40	600	0.670	24000	26.80
9.	Շերտապողպատ՝ 20x4 մմ	1	5300	3.310	5300	3.310
10.	Պողպատե թիթեղ՝ 50x50x4 մմ	4	——	0.080	——	0.320
11.	Փայից, լաքապատ բռնաձող՝ 50x30 մմ	5.0 գծմ	——	——	——	——
12.	Մետաղական մասերի ներկում հակակոռոզիոն ներկով՝ 2 շերտ	3.0 մ²	——	——	——	——

ՆԱԽԱԳԾԵՑ	Ս. Հովսեփյան		ԵՐԵՎԱՆԻ ՆՈՐ ՆՈՐՔ ԿԱՐՈՂԱԿԱՆ ՇՐՋԱՆԻ ԹՎՈՎ 15 ՊԱՏԾԳԱՄԲԵՐԻ ՀԻՄՆԱՆՈՐՈԳՄԱՆ ՆԱԽԱԳԾԱՆԱԽԱՀԱՇՎԱՅԻՆ ՓԱՍՏԱԹՂԹԵՐԻ ՄՇԱԿՈՒՄ			
ՆԳԱ	Հ. Հովսեփյան		ՀԱՍՑԵ՝ ԼՎՈՎՅԱՆ 23, ԲՆԱԿԱՐԱՆ 19			
			ՃԱՐՏԱՐԱՊԵՏԱ-ՇԻՆԱՐԱՐԱԿԱՆ ՄԱՍ	ՓՈՒԼ	ԹԵՐԹ	ԹԵՐԹԵՐ
				ՃՇ	3	3
			ՃԱՂԱՇԱՐԻ ՏԵՍՔԸ ԿՈՂՔԻՑ, ԿՏՐՎԱԾՔ 4-4, ՀԱՆԳՈՒՅՑ-2, 3, ՊԱՏԾԳԱՄԲԻ ԿԱՌՈՒՑՄԱՆ ՀԱՄԱՐ ԱՆՀՐԱԺԵՇՏ ՆՅՈՒԹԵՐԻ ՄԱՍՆԱԳԻՐ	«ԷԼԶԱ ՓՐՈՋԵՔԹՍ» ՍՊԸ		

ELZA PROJECTS LTD

Ե/Բ ՊԱՏՇԳԱՄԲԻ ՏԵՍՔԸ ՎԵՐԵՎԻՑ
(ԱՌԿԱ ՎԻՃԱԿ) Մ 1:50

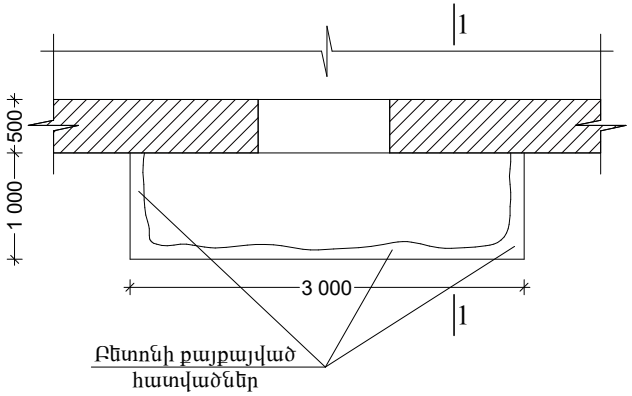

ԿՏՐՎԱԾՔ 1-1
Մ 1:25

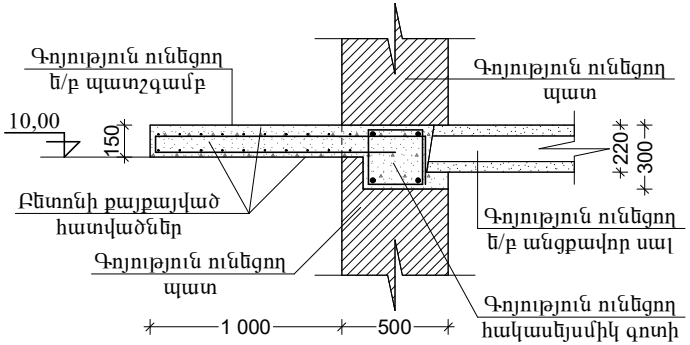

ՔԱՆԴՄԱՆ ԱՇԽԱՏԱՆՔՆԵՐԻ ԻՐԱԿԱՆԱՑՄԱՆ ԾԱՎԱԼՆԵՐԸ

N/N	ԱՇԽԱՏԱՆՔԻ ԱՆՎԱՆՈՒՄԸ	ՔԱՆԱԿԸ
1.	Պատշգամբի հին ճաղաշարի քանդում՝ 4.50 մ^2	0.070 տն
2.	Հին քայքայված ե/բ կոնսոլային պատշգամբի քանդում՝ 0.45 մ^3	1.13 տն
3.	Խոռոչների քանդում հակասեյսմիկ գոտու և պատի մեջ՝ 0.10 մ^3	0.15 տն
4.	Շինարարական աղբի հավաքում տեղափոխում	1.350 տն

ԳՈՅՈՒԹՅՈՒՆ ՈՒՆԵՑՈՂ ՊԱՏՇԳԱՄԲԻ ԱՌԿԱ ՎԻՃԱԿԸ

Գոյություն ունեցող կախովի պատշգամբի բետոնը գրեթե ամբողջությամբ քայքայված է: Բետոնի քայքայվածության պատճառով պատշգամբի եզրային հատվածը՝ ծանրության ազդեցության տակ կախվել է:
Պատշգամբի ամրանավորումը ենթարկվել է կոռոզիայի:
Պատշգամբի վերականգնման նպատակով՝ պահպանելով գործող անվտանգության նորմերն ու կանոնները, անհրաժեշտ է իրականացնել հետևյալ շինարարական աշխատանքները.

-Քանդել պատշգամբի քայքայված բետոնը
-Բացել խոռոչ գոյություն ունեցող պատի գոտու մեջ՝ չվնասելով գոտու ամրանավորումը
-Տեղադրել մետաղական տարրեր՝ ըստ նախագծում տրված հանգույցների
-Տեղադրել նոր ամրաններ ու զոդել մետաղական տարրերին՝ ըստ ներկայացված սխեմայի
-Բետոնացնել նշված խոռոչները և բարձակային պատշգամբը B20 դասի բետոնով
-Պատշգամբի կողային և տակի հատվածները ծեփամածկել և ներկել ֆասադային ներկով
-Պատշգամբի վերին մակերեսին իրականացնել g/ավ հարթաշերտ
-Իրականացնել պրեսգրանիտե հատակ
-Կառուցել և մոնտաժել նոր մետաղական բազրիք՝ փայտե բռնածողով
-Բոլոր աշխատանքները իրականացնել պահպանելով գործող անվտանգության նորմերն ու կանոնները

ՆԱԽԱԳԾԵՑ	Ս. Հովսեփյան		ԵՐԵՎԱՆԻ ՆՈՐ ՆՈՐՔ ՎԱՐՉԱԿԱՆ ՇՐՋԱՆԻ ԹՎՈՎ 15 ՊԱՏՇԳԱՄԲԵՐԻ ՀԻՄՆԱՆՈՐՈԳՄԱՆ ՆԱԽԱԳԾԱՆԱԽԱՀԱՇՎԱՅԻՆ ՓԱՍՏԱԹՂԹԵՐԻ ՄՇԱԿՈՒՄ ՀԱՍՑԵ՝ ՆԱՆՍԵՆԻ 5, ԲՆԱԿԱՐԱՆ 20			ELZA PROJECTS LTD
ՆԳԱ	Հ. Հովսեփյան					
			ՃԱՐՏԱՐԱՊԵՏԱ-ՇԻՆԱՐԱՐԱԿԱՆ ՄԱՍ	ՓՈՒԼ	ԹԵՐԹ	ԹԵՐԹԵՐ
				ՃՇ	1	3
			ՊԱՏՇԳԱՄԲԻ ՏԵՍՔԸ ՎԵՐԵՎԻՑ, ԿՏՐՎԱԾՔ 1-1, ՊԱՏՇԳԱՄԲԻ ՏԵԽՆԻԿԱԿԱՆ ՎԻՃԱԿԻ ՄԱՍԻՆ ՏԵՂԵԿՈՒԹՅՈՒՆՆԵՐ, ՆԿԱՐ	«ԷԼԶԱ ՓՐՈՋԵՔԹՍ» ՍՊԸ		

Ե/Բ ՊԱՏԾԳԱՄԲԻ ԱՄՐԱՆԱՎՈՐՄԱՆ ՏԵՍՔԸ ՎԵՐԵՎԻՑ
(ՆԱԽԱՏԵՍՎՈՂ) Մ 1:50

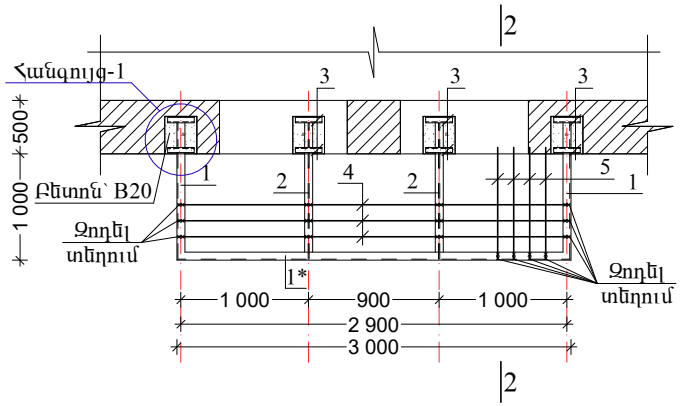

ԿՏՐՎԱԾՔ 2-2
Մ 1:25

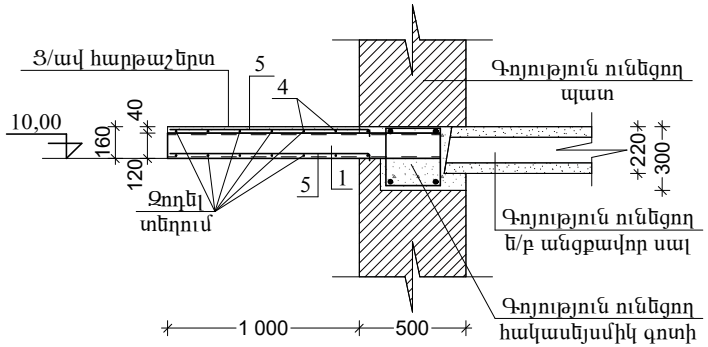

ՀԱՆԳՈՒՅՑ-1
Մ 1:15

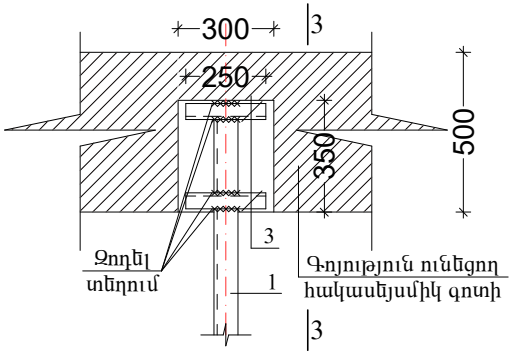

ԿՏՐՎԱԾՔ 3-3
Մ 1:10

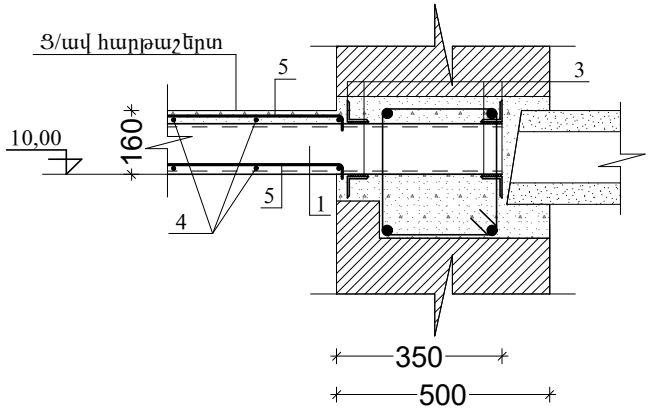

ՆԱԽԱԳԾԵՑ	Ս. Հովսեփյան		ԵՐԵՎԱՆԻ ՆՈՐ ՆՈՐՔ ՎԱՐՉԱԿԱՆ ՇՐՋԱՆԻ ԹՎՈՎ 15 ՊԱՏԾԳԱՄԲԵՐԻ ՀԻՄՆԱՆՈՐՈԳՄԱՆ ՆԱԽԱԳԾԱՆԱԽԱՀԱՇՎԱՅԻՆ ՓԱՍՏԱԹՂԹԵՐԻ ՄՇԱԿՈՒՄ ՀԱՍՑԵ՝ ՆԱՆՍԵՆԻ 5, ԲՆԱԿԱՐԱՆ 20			
ՆԳԱ	Հ. Հովսեփյան					
			ՃԱՐՏԱՐԱՊԵՏԱ-ՇԻՆԱՐԱՐԱԿԱՆ ՄԱՍ	ՓՈՒԼ	ԹԵՐԹ	ԹԵՐԹԵՐ
				ՃՇ	2	3
			ՊԱՏԾԳԱՄԲԻ ԱՄՐԱՆԱՎՈՐՄԱՆ ՏԵՍՔԸ ՎԵՐԵՎԻՑ, ԿՏՐՎԱԾՔ 2-2, 3-3, ՀԱՆԳՈՒՅՑ-1	«ԷԼԶԱ ՓՐՈՋԵՔԹՍ» ՍՊԸ		

ELZA PROJECTS LTD

ՊԱՏԾԳԱՄԲԻ ՃԱՂԱՇԱՐԻ ՏԵՍՔԸ ԿՈՂՔԻՑ

Մ 1:25

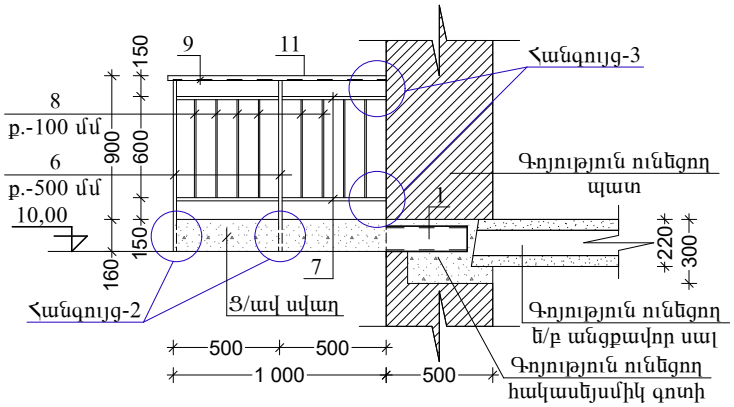

ՀԱՆԳՈՒՅՑ-2

Մ 1:10

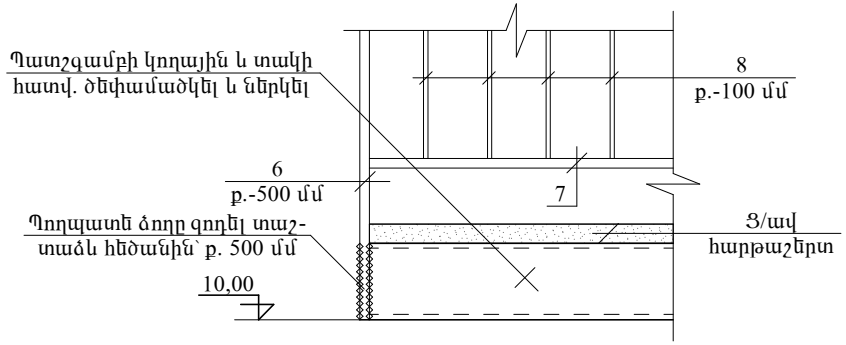

ՀԱՆԳՈՒՅՑ-3

Մ 1:10

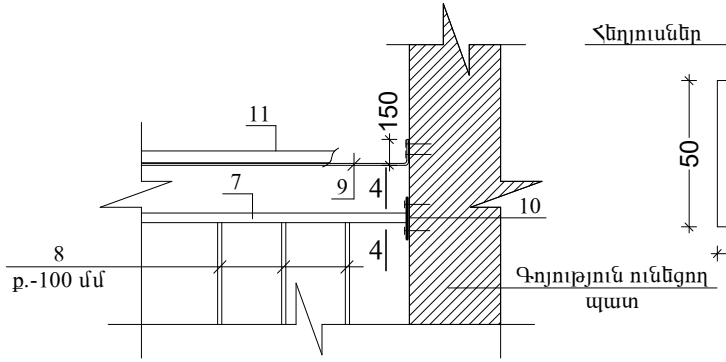

ԿՏՐՎԱԾՔ 4-4

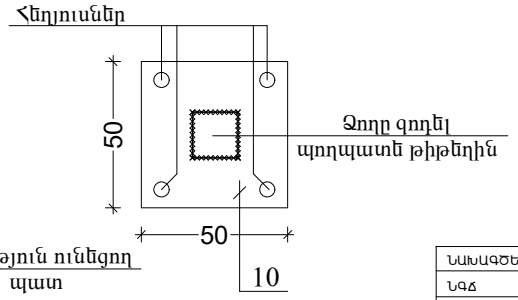

ՊԱՏԾԳԱՄԲԻ ԿՌՈՒՑՄԱՆ ՀԱՄԱՐ ԱՆՀՐԱԺԵՇՏ ՆՅՈՒԹԵՐԻ ՄԱՍՆԱԳԻՐ

N/N	ՆՅՈՒԹԻ ԱՆՎԱՆՈՒՄԸ	ՔԱՆԱԿ (ՀԱՏ)	ԵՐԿԱՐՈՒԹՅՈՒՆ (1 ՀԱՏԻ)	ՔԱՇԸ (1 ՀԱՏԻ)	ԵՐԿԱՐՈՒԹՅՈՒՆ (ԸՆԴՀԱՆՈՒՐ)	ՔԱՇԸ (ԸՆԴՀԱՆ)
	ԿՈՆՍՈԼԱՅԻՆ ՊԱՏԾԳԱՄԲԻ ԿՌՈՒՑՄԱՆ ԾԱՎԱԼՆԵՐԸ					
1.	Швеллер 12 ГОСТ 8240-89 / С235 ГОСТ 27772-88*	2	1350	14.05	2700	28.10
1*	Швеллер 12 ГОСТ 8240-89 / С235 ГОСТ 27772-88*	1	3000	31.20	3000	31.20
2.	Двутавр 12 ГОСТ 8240-89 / С235 ГОСТ 27772-88*	2	1350	15.50	2700	31.0
3.	Уголок 50x5 ГОСТ 8509-93 / С235 ГОСТ 27772-88*	16	250	0.930	4000	14.90
4.	Ամրան Φ8 Ac-I, բ. 150 մմ	14	3000	1.20	42000	16.80
5.	Ամրան Φ10 A500c, բ. 150 մմ	40	1100	0.68	44000	27.20
	Բետոն B20 դասի	0.40 մ³	——	——	——	——
	Ցեմենտ/ավազե հարթաշերտ, (40 մմ)	3.0 մ²	——	——	——	——
	Ծեփամածկ և երկում ֆասադ. ներկով	4.0 մ²	——	——	——	——
	Պր/գրանիտե սալիկներ՝ 300x300 մմ	3.0 մ²	——	——	——	——
	Խոռոչների բետոնացում B20 բետոնով	0.10 մ³	——	——	——	——
	Երեսպատում տուֆից սալով՝ 30 մմ	0.40 մ²	——	——	——	——
	Ավտոկռունկ	15.0 ժամ	——	——	——	——
	ԿՈՆՍՈԼԱՅԻՆ ՊԱՏԾԳԱՄԲԻ ՃԱՂԱՇԱՐԻ ԿՌՈՒՑՄԱՆ ԾԱՎԱԼՆԵՐԸ					
6.	Պողպատե ձող՝ 20x20 մմ	9	1100	3.430	9900	30.90
7.	Պողպատե ձող՝ 20x20 մմ	20	500	1.560	10000	31.20
8.	Պողպատե ձող՝ 12x12 մմ	40	600	0.670	24000	26.80
9.	Շերտապողպատ՝ 20x4 մմ	1	5300	3.310	5300	3.310
10.	Պողպատե թիթեղ՝ 50x50x4 մմ	4	——	0.080	——	0.320
11.	Փայից, լաքապատ բռնաձող՝ 50x30 մմ	5.0 գծմ	——	——	——	——
12.	Մետաղական մասերի ներկում հակակոռոզիոն ներկով՝ 2 շերտ	3.0 մ²	——	——	——	——

ՆԱԽԱԳԾԵՑ	Ս. Հովսեփյան		ԵՐԵՎԱՆԻ ՆՈՐ ՆՈՐՔ ԿԱՐՉԱԿԱՆ ՇՐՋԱՆԻ ԹՎՈՎ 15 ՊԱՏԾԳԱՄԲԵՐԻ ՀԻՄՆԱՆՈՐՈԳՄԱՆ ՆԱԽԱԳԾԱՆԱԽԱՀԱՇՎԱՅԻՆ ՓԱՍՏԱԹՂԹԵՐԻ ՄՇԱԿՈՒՄ			
ՆԳԱ	Հ. Հովսեփյան		ՀԱՍՑԵ՝ ՆԱՆՍԵՆԻ 5, ԲՆԱԿԱՐԱՆ 20			
			ՃԱՐՏԱՐԱՊԵՏԱ-ՇԻՆԱՐԱՐԱԿԱՆ ՄԱՍ	ՓՈՒԼ	ԹԵՐԹ	ԹԵՐԹԵՐ
				ՃՇ	3	3
			ՃԱՂԱՇԱՐԻ ՏԵՍՔԸ ԿՈՂՔԻՑ, ԿՏՐՎԱԾՔ 4-4, ՀԱՆԳՈՒՅՑ-2, 3, ՊԱՏԾԳԱՄԲԻ ԿԱՌՈՒՑՄԱՆ ՀԱՄԱՐ ԱՆՀՐԱԺԵՇՏ ՆՅՈՒԹԵՐԻ ՄԱՍՆԱԳԻՐ	«ԷԼԶԱ ՓՐՈՋԵՔԹՍ» ՍՊԸ		

ELZA PROJECTS LTD

Ե/Բ ՊԱՏՇԳԱՄԲԻ ՏԵՍՔԸ ՎԵՐԵՎԻՑ
(ԱՌԿԱ ՎԻՃԱԿ) Մ 1:50

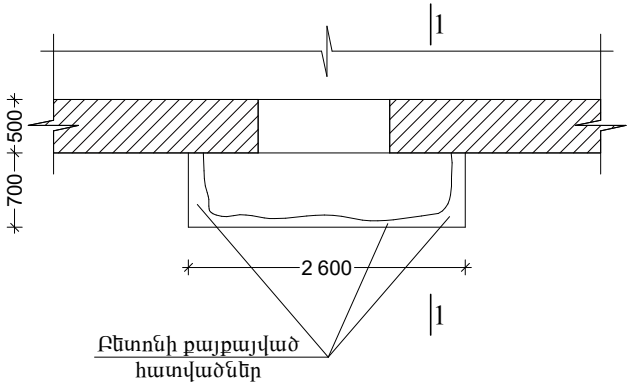

ԿՏՐՎԱԾՔ 1-1
Մ 1:25

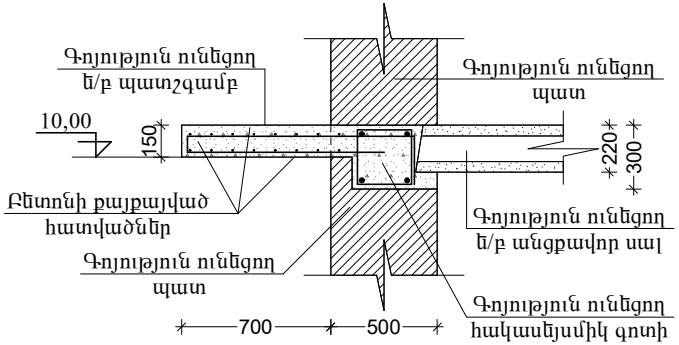

ՔԱՆԴՄԱՆ ԱՇԽԱՏԱՆՔՆԵՐԻ ԻՐԱԿԱՆԱՑՄԱՆ ԾԱՎԱԼՆԵՐԸ

N/N	ԱՇԽԱՏԱՆՔԻ ԱՆՎԱՆՈՒՄԸ	ՔԱՆԱԿԸ
1.	Պատշգամբի հին ճաղաշարի քանդում՝ 3.60 մ^2	0.080 տն
2.	Հին քայքայված ե/բ կոնսոլային պատժգամբի քանդում՝ 0.27 մ^3	0.67 տն
3.	Խոռոչների քանդում հակասեյսմիկ գոտու և պատի մեջ՝ 0.10 մ^3	0.15 տն
4.	Շինարարական աղբի հավաքում տեղափոխում	0.90 տն

ԳՈՅՈՒԹՅՈՒՆ ՈՒՆԵՑՈՂ ՊԱՏՇԳԱՄԲԻ ԱՌԿԱ ՎԻՃԱԿԸ

Գոյություն ունեցող կախովի պատշգամբի բետոնը գրեթե ամբողջությամբ քայքայված է: Բետոնի քայքայվածության պատճառով պատշգամբի եզրային հատվածը՝ ծանրության ազդեցության տակ կախվել է:
Պատշգամբի ամրանավորումը ենթարկվել է կոռոզիայի:
Պատշգամբի վերականգնման նպատակով՝ պահպանելով գործող անվտանգության նորմերն ու կանոնները, անհրաժեշտ է իրականացնել հետևյալ շինարարական աշխատանքները.

-Քանդել պատշգամբի քայքայված բետոնը
-Բացել խոռոչ գոյություն ունեցող պատի գոտու մեջ՝ չվնասելով գոտու ամրանավորումը
-Տեղադրել մետաղական տարրեր՝ ըստ նախագծում տրված հանգույցների
-Տեղադրել նոր ամրաններ ու զոդել մետաղական տարրերին՝ ըստ ներկայացված սխեմայի
-Բետոնացնել նշված խոռոչները և բարձակային պատշգամբը B20 դասի բետոնով
-Պատշգամբի կողային և տակի հատվածները ծեփամածկել և ներկել ֆասադային ներկով
-Պատշգամբի վերին մակերեսին իրականացնել g/ավ հարթաշերտ
-Իրականացնել պրեսգրանիտե հատակ
-Կառուցել և մոնտաժել նոր մետաղական բազրիք՝ փայտե բռնածողով
-Բոլոր աշխատանքները իրականացնել պահպանելով գործող անվտանգության նորմերն ու կանոնները

ՆԱԽԱԳԾԵՑ	Ս. Հովսեփյան		ԵՐԵՎԱՆԻ ՆՈՐ ՆՈՐՔ ՎԱՐՉԱԿԱՆ ՇՐՋԱՆԻ ԹՎՈՎ 15 ՊԱՏՇԳԱՄԲԵՐԻ ՀԻՄՆԱՆՈՐՈԳՄԱՆ ՆԱԽԱԳԾԱՆԱԽԱՀՇՎԱՅԻՆ ՓԱՍՏԱԹՂԹԵՐԻ ՄՇԱԿՈՒՄ			
ՆԳԱ	Հ. Հովսեփյան		ՀԱՍՑԵ՝ ՆԱՆՍԵՆԻ 18/1, ԲՆԱԿԱՐԱՆ 46			
			ՃԱՐՏԱՐԱՊԵՏԱ-ՇԻՆԱՐԱՐԱԿԱՆ ՄԱՍ	ՓՈՒԼ	ԹԵՐԹ	ԹԵՐԹԵՐ
				ՃՇ	1	3
			ՊԱՏՇԳԱՄԲԻ ՏԵՍՔԸ ՎԵՐԵՎԻՑ, ԿՏՐՎԱԾՔ 1-1, ՊԱՏՇԳԱՄԲԻ ՏԵԽՆԻԿԱԿԱՆ ՎԻՃԱԿԻ ՄԱՍԻՆ ՏԵՂԵԿՈՒԹՅՈՒՆՆԵՐ, ՆԿԱՐ	«ԷԼԶԱ ՓՐՈՋԵՔԹՍ» ՍՊԸ		

ELZA PROJECTS LTD

Ե/Բ ՊԱՏՇԳԱՄԲԻ ԱՄՐԱՆԱՎՈՐՄԱՆ ՏԵՍՔԸ ՎԵՐԵՎԻՑ
(ՆԱԽԱՏԵՍՎՈՂ) Մ 1:50

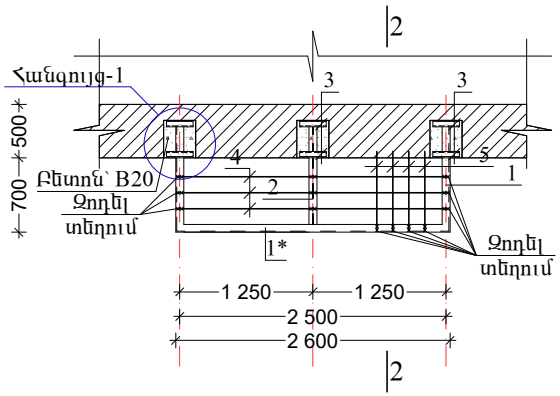

ԿՏՐՎԱԾՔ 2-2
Մ 1:25

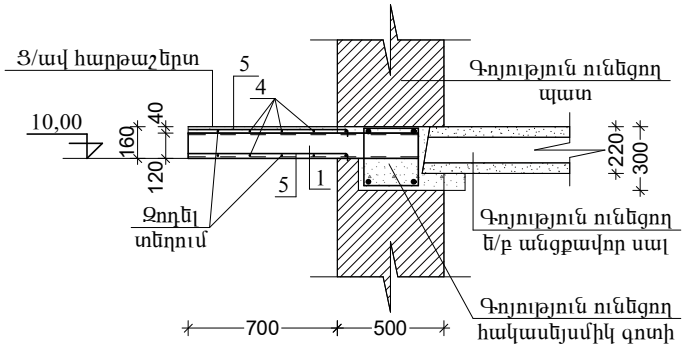

ՀԱՆԳՈՒՅՑ-1
Մ 1:15

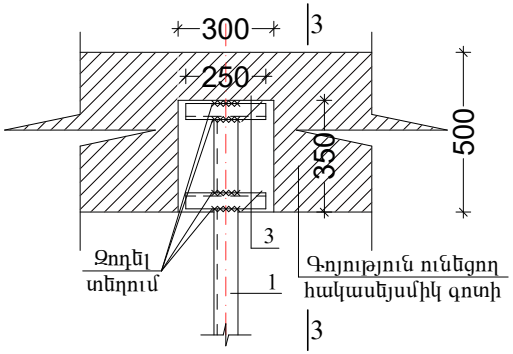

ԿՏՐՎԱԾՔ 3-3
Մ 1:10

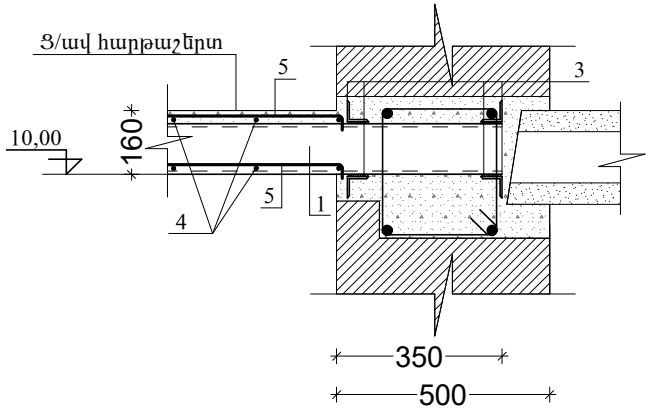

ՆԱԽԱԳԾԵՑ	Ս. Հովսեփյան		ԵՐԵՎԱՆԻ ՆՈՐ ՆՈՐՔ ՎԱՐՉԱԿԱՆ ՇՐՋԱՆԻ ԹՎՈՎ 15 ՊԱՏՇԳԱՄԲԵՐԻ ՀԻՄՆԱՆՈՐՈԳՄԱՆ ՆԱԽԱԳԾԱՆԱԽԱՀԱՇՎԱՅԻՆ ՓԱՍՏԱԹՂԹԵՐԻ ՄՇԱԿՈՒՄ ՀԱՍՑԵ՝ ՆԱՆՍԵՆԻ 18/1, ԲՆԱԿԱՐԱՆ 46			ELZA PROJECTS LTD
ՆԳԱ	Հ. Հովսեփյան					
			ՃԱՐՏԱՐԱՊԵՏԱ-ՇԻՆԱՐԱՐԱԿԱՆ ՄԱՍ	ՓՈՒԼ	ԹԵՐԹ	ԹԵՐԹԵՐ
				ՃՇ	2	3
			ՊԱՏՇԳԱՄԲԻ ԱՄՐԱՆԱՎՈՐՄԱՆ ՏԵՍՔԸ ՎԵՐԵՎԻՑ, ԿՏՐՎԱԾՔ 2-2, 3-3, ՀԱՆԳՈՒՅՑ-1	«ԷԼԶԱ ՓՐՈՋԵՔԹՍ» ՍՊԸ		

ՊԱՏԾԳԱՄԲԻ ՃԱՂԱՇԱՐԻ ՏԵՍՔԸ ԿՈՂՔԻՑ
Մ 1:25

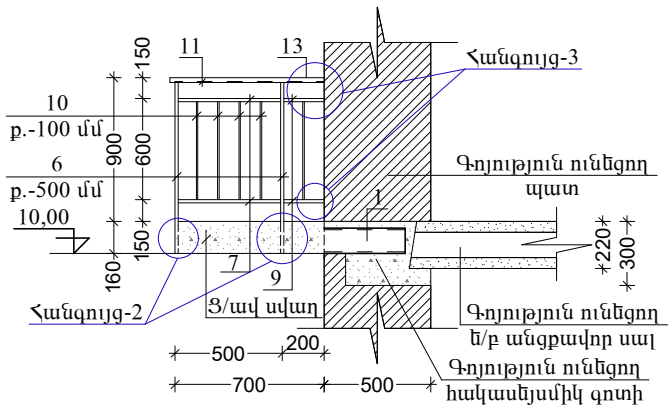

ՀԱՆԳՈՒՅՑ-2
Մ 1:10

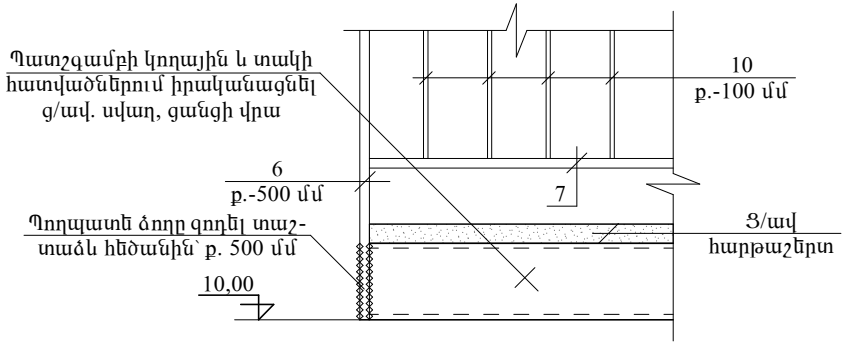

ՀԱՆԳՈՒՅՑ-3
Մ 1:10

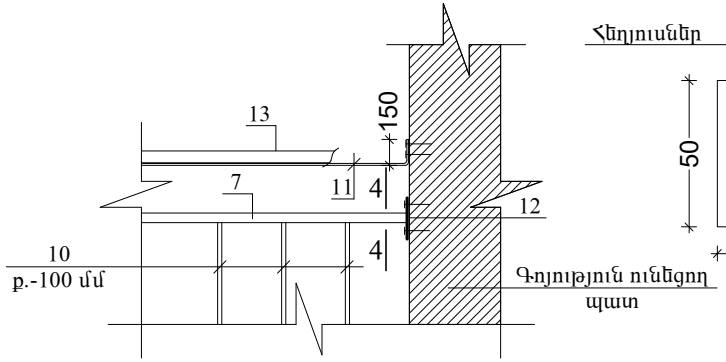

ԿՏՐՎԱԾՔ 4-4

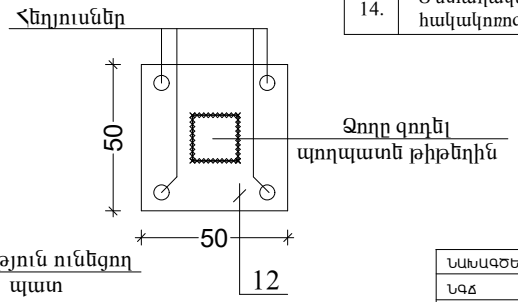

ՊԱՏԾԳԱՄԲԻ ԿՌՈՒՑՄԱՆ ՀԱՄԱՐ ԱՆՀՐԱԺԵՇՏ ՆՅՈՒԹԵՐԻ ՄԱՍՆԱԳԻՐ

N/N	ՆՅՈՒԹԻ ԱՆՎԱՆՈՒՄԸ	ՔԱՆԱԿ (ՀԱՏ)	ԵՐԿԱՐՈՒԹՅՈՒՆ (1 ՀԱՏԻ)	ՔԱՇԸ (1 ՀԱՏԻ)	ԵՐԿԱՐՈՒԹՅՈՒՆ (ԸՆԴՀԱՆՈՒՐ)	ՔԱՇԸ (ԸՆԴՀԱՆ)
	ԿՈՆՍՈԼԱՅԻՆ ՊԱՏԾԳԱՄԲԻ ԿՌՈՒՑՄԱՆ ԾԱՎԱԼՆԵՐԸ					
1.	Швеллер 12 ГОСТ 8240-89 / С235 ГОСТ 27772-88*	2	1050	10.90	2100	21.80
1*	Швеллер 12 ГОСТ 8240-89 / С235 ГОСТ 27772-88*	1	2600	27.05	2600	27.05
2.	Двутавр 12 ГОСТ 8240-89 / С235 ГОСТ 27772-88*	1	1050	12.10	1050	12.10
3.	Уголок 50x5 ГОСТ 8509-93 / С235 ГОСТ 27772-88*	12	250	0.93	3000	11.20
4.	Ամրան Φ8 Ac-I, բ. 150 մմ	10	2600	1.03	26000	10.30
5.	Ամրան Φ10 A500c, բ. 150 մմ	34	800	0.50	27200	17.0
	Բետոն B20 դասի	0.22 մ³	——	——	——	——
	Ցեմենտ/ավազե հարթաշերտ, (40 մմ)	1.80 մ²	——	——	——	——
	Ծեփամածկ և երկում ֆասադ. ներկով	2.60 մ²	——	——	——	——
	Պր/գրանիտե սալիկներ՝ 300x300 մմ	1.80 մ²	——	——	——	——
	Խոռոչների բետոնացում B20 բետոնով	0.075 մ³	——	——	——	——
	Երեսպատում տուֆից սալով՝ 30 մմ	0.30 մ²	——	——	——	——
	Ավտոկռունկ	15.0 ժամ	——	——	——	——
	ԿՈՆՍՈԼԱՅԻՆ ՊԱՏԾԳԱՄԲԻ ՃԱՂԱՇԱՐԻ ԿՌՈՒՑՄԱՆ ԾԱՎԱԼՆԵՐԸ					
6.	Պողպատե ձող՝ 20x20 մմ	8	1100	3.430	8800	27.45
7.	Պողպատե ձող՝ 20x20 մմ	12	500	1.560	6000	18.70
8.	Պողպատե ձող՝ 20x20 մմ	2	600	1.870	1200	3.75
9.	Պողպատե ձող՝ 20x20 մմ	4	200	0.620	800	1.25
10.	Պողպատե ձող՝ 12x12 մմ	31	600	0.670	18600	20.80
11.	Շերտապողպատ՝ 20x4 մմ	1	4300	2.70	4300	2.70
12.	Պողպատե թիթեղ՝ 50x50x4 մմ	4	——	0.080	——	0.320
13.	Փայից, լաքապատ բռնաձող՝ 50x30 մմ	4.0 գծմ	——	——	——	——
14.	Մետաղական մասերի ներկում հակակոռոզիոն ներկով՝ 2 շերտ	2.50 մ²	——	——	——	——

ՆԱԽԱԳԾԵՑ	Ս. Հովսեփյան		ԵՐԵՎԱՆԻ ՆՈՐ ՆՈՐՔ ԿԱՐՉԱԿԱՆ ՇՐՋԱՆԻ ԹՎՈՎ 15 ՊԱՏԾԳԱՄԲԵՐԻ ՀԻՄՆԱՆՈՐՈԳՄԱՆ ՆԱԽԱԳԾԱՆԱԽԱՀԱՇՎԱՅԻՆ ՓԱՍՏԱԹՂԹԵՐԻ ՄՇԱԿՈՒՄ			
ՆԳԱ	Հ. Հովսեփյան		ՀԱՍՑԵ՝ ՆԱՆՍԵՆԻ 18/1, ԲՆԱԿԱՐԱՆ 46			
			ՃԱՐՏԱՐԱՊԵՏԱ-ՇԻՆԱՐԱՐԱԿԱՆ ՄԱՍ	ՓՈՒԼ	ԹԵՐԹ	ԹԵՐԹԵՐ
				ՃՇ	3	3
			ՃԱՂԱՇԱՐԻ ՏԵՍՔԸ ԿՈՂՔԻՑ, ԿՏՐՎԱԾՔ 4-4, ՀԱՆԳՈՒՅՑ-2, 3, ՊԱՏԾԳԱՄԲԻ ԿԱՌՈՒՑՄԱՆ ՀԱՄԱՐ ԱՆՀՐԱԺԵՇՏ ՆՅՈՒԹԵՐԻ ՄԱՍՆԱԳԻՐ	«ԷԼԶԱ ՓՐՈՋԵՔԹՍ» ՍՊԸ		

ELZA PROJECTS LTD

Ե/Բ ՊԱՏՇԳԱՄԲԻ ՏԵՍՔԸ ՎԵՐԵՎԻՑ
(ԱՌԿԱ ՎԻՃԱԿ) Մ 1:50

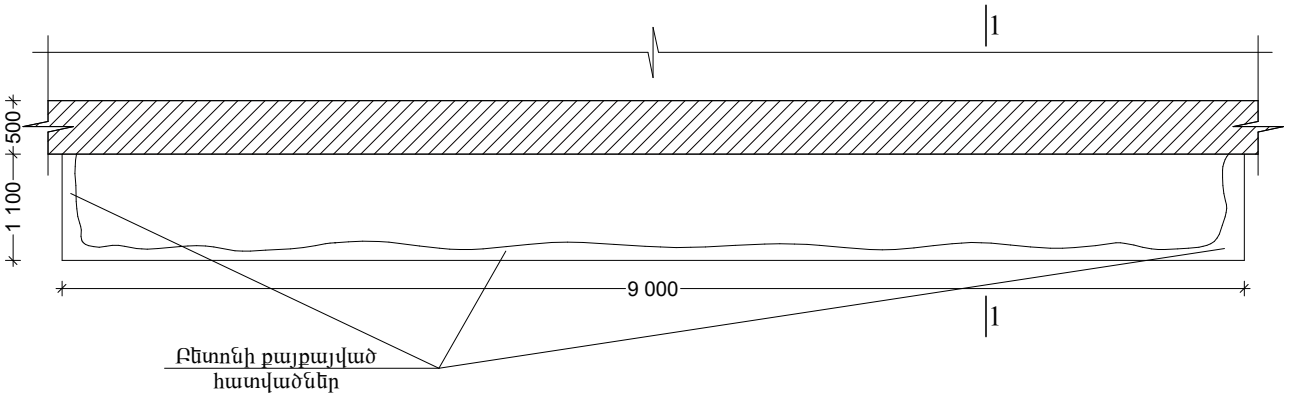

ԿՏՐՎԱԾՔ 1-1
Մ 1:25

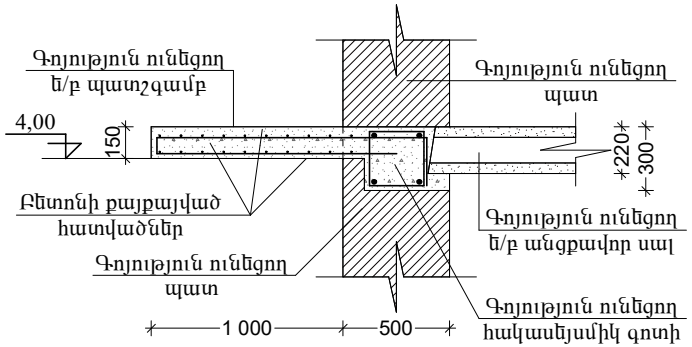

ՔԱՆԴՄԱՆ ԱՇԽԱՏԱՆՔՆԵՐԻ ԻՐԱԿԱՆԱՑՄԱՆ ԾԱՎԱԼՆԵՐԸ

N/N	ԱՇԽԱՏԱՆՔԻ ԱՆՎԱՆՈՒՄԸ	ՔԱՆԱԿԸ
1.	Պատշգամբի հին ճաղաշարի քանդում՝ 10.10մ^2	0.25 տն
2.	Հին քայքայված ե/բ կոնսոլային պատժգամբի քանդում՝ 1.50 մ^3	3.60 տն
3.	Խոռոչների քանդում հակասեյսմիկ գոտու և պատի մեջ՝ 0.18 մ^3	0.27 տն
4.	Շինարարական աղբի հավաքում տեղափոխում	4.20 տն

ԳՈՅՈՒԹՅՈՒՆ ՈՒՆԵՑՈՂ ՊԱՏՇԳԱՄԲԻ ԱՌԿԱ ՎԻՃԱԿԸ

Գոյություն ունեցող կախովի պատշգամբի բետոնը գրեթե ամբողջությամբ քայքայված է: Բետոնի քայքայվածության պատճառով պատշգամբի եզրային հատվածը՝ ծանրության ազդեցության տակ կախվել է:
Պատշգամբի ամրանավորումը ենթարկվել է կոռոզիայի:
Պատշգամբի վերականգնման նպատակով՝ պահպանելով գործող անվտանգության նորմերն ու կանոնները, անհրաժեշտ է իրականացնել հետևյան շինարարական աշխատանքները.

-Քանդել պատշգամբի քայքայված բետոնը
-Բացել խոռոչ գոյություն ունեցող պատի գոտու մեջ՝ չվնասելով գոտու ամրանավորումը
-Տեղադրել մետաղական տարրեր՝ ըստ նախագծում տրված հանգույցների
-Տեղադրել նոր ամրաններ ու զոդել մետաղական տարրերին՝ ըստ ներկայացված սխեմայի
-Բետոնացնել նշված խոռոչները և բարձակային պատշգամբը B20 դասի բետոնով
-Պատշգամբի կողային և տակի հատվածները ծեփամածկել և ներկել ֆասադային ներկով
-Պատշգամբի վերին մակերեսին իրականացնել g/ավ հարթաշերտ
-Իրականացնել պրեսգրանիտե հատակ
-Կառուցել և մոնտաժել նոր մետաղական բազրիք՝ փայտե բռնաձողով
-Բոլոր աշխատանքները իրականացնել պահպանելով գործող անվտանգության նորմերն ու կանոնները

ՆԱԽԱԳԾԵՑ	Ս. Հովսեփյան		ԵՐԵՎԱՆԻ ՆՈՐ ՆՈՐՔ ՎԱՐՉԱԿԱՆ ՇՐՋԱՆԻ ԹՎՈՎ 15 ՊԱՏՇԳԱՄԲԵՐԻ ՀԻՄՆԱՆՈՐՈԳՄԱՆ ՆԱԽԱԳԾԱՆԱԽԱՀԱՇՎԱՅԻՆ ՓԱՍՏԱԹՂԹԵՐԻ ՄՇԱԿՈՒՄ			
ՆԳԱ	Հ. Հովսեփյան		ՀԱՍՑԵ՝ ԼԱՌՎՅԱՆ 1, ԲՆԱԿԱՐԱՆ 13			
			ՃԱՐՏԱՐԱՊԵՏԱ-ՇԻՆԱՐԱՐԱԿԱՆ ՄԱՍ	ՓՈՒԼ	ԹԵՐԹ	ԹԵՐԹԵՐ
				ՃՇ	1	3
			ՊԱՏՇԳԱՄԲԻ ՏԵՍՔԸ ՎԵՐԵՎԻՑ, ԿՏՐՎԱԾՔ 1-1, ՊԱՏՇԳԱՄԲԻ ՏԵԽՆԻԿԱԿԱՆ ՎԻՃԱԿԻ ՄԱՍԻՆ ՏԵՂԵԿՈՒԹՅՈՒՆՆԵՐ, ՆԿԱՐ	«ԷԼԶԱ ՓՐՈՋԵՔԹՍ» ՍՊԸ		

Ե/Բ ՊԱՏՇԳԱՄԲԻ ԱՄՐԱՆԱՎՈՐՄԱՆ ՏԵՍՔԸ ՎԵՐԵՎԻՑ
(ՆԱԽԱՏԵՍՎՈՂ) Մ 1:50

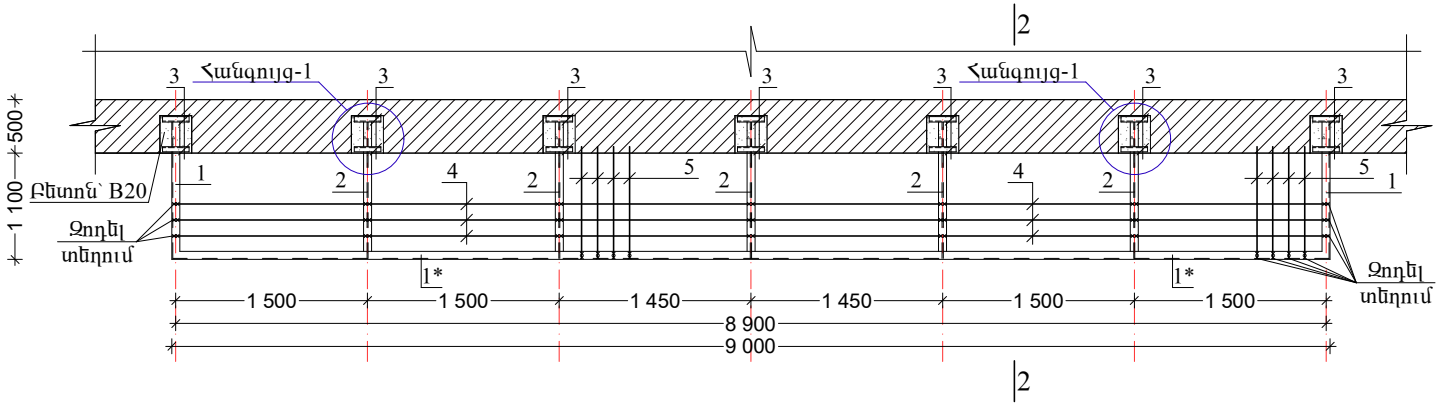

ՀԱՆԳՈՒՅՑ-1
Մ 1:15

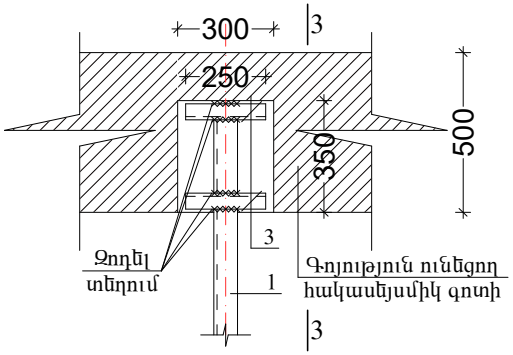

ԿՏՐՎԱԾՔ 2-2
Մ 1:25

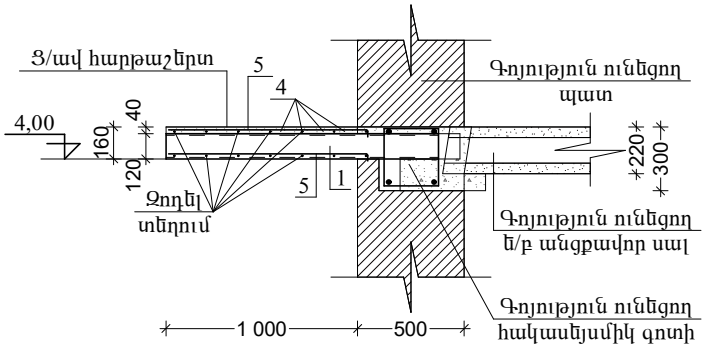

ԿՏՐՎԱԾՔ 3-3
Մ 1:10

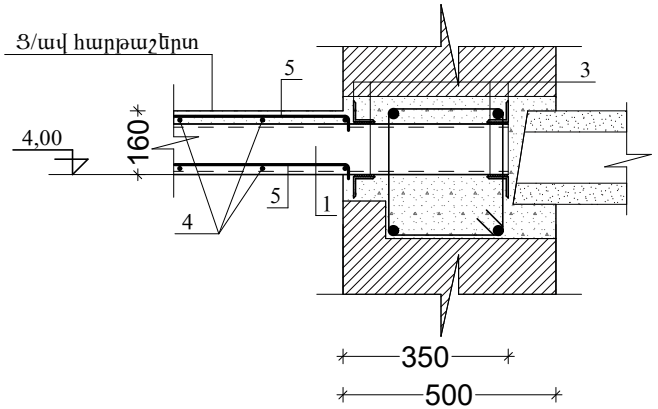

ՆԱԽԱԳԾԵՑ	Ս. Հովսեփյան		ԵՐԵՎԱՆԻ ՆՈՐ ՆՈՐՔ ՎԱՐՉԱԿԱՆ ՇՐՋԱՆԻ ԹՎՈՎ 15 ՊԱՏՇԳԱՄԲԵՐԻ ՀԻՄՆԱՆՈՐՈԳՄԱՆ ՆԱԽԱԳԾԱՆԱԽԱՀԱՇՎԱՅԻՆ ՓԱՍՏԱԹՂԹԵՐԻ ՄՇԱԿՈՒՄ ՀԱՍՑԵ՝ ԼԱՌՎՅԱՆ 1, ԲՆԱԿԱՐԱՆ 13			
ՆԳԱ	Հ. Հովսեփյան					
			ՃԱՐՏԱՐԱՊԵՏԱ-ՇԻՆԱՐԱՐԱԿԱՆ ՄԱՍ	ՓՈՒԼ	ԹԵՐԹ	ԹԵՐԹԵՐ
				ՃՇ	2	3
			ՊԱՏՇԳԱՄԲԻ ԱՄՐԱՆԱՎՈՐՄԱՆ ՏԵՍՔԸ ՎԵՐԵՎԻՑ, ԿՏՐՎԱԾՔ 2-2, 3-3, ՀԱՆԳՈՒՅՑ-1	«ԷԼԶԱ ՓՐՈՋԵՔԹՍ» ՍՊԸ		

ELZA PROJECTS LTD

ՊԱՏԾԳԱՄԲԻ ՃԱՂԱՇԱՐԻ ՏԵՍՔԸ ԿՈՂՔԻՑ
Մ 1:25

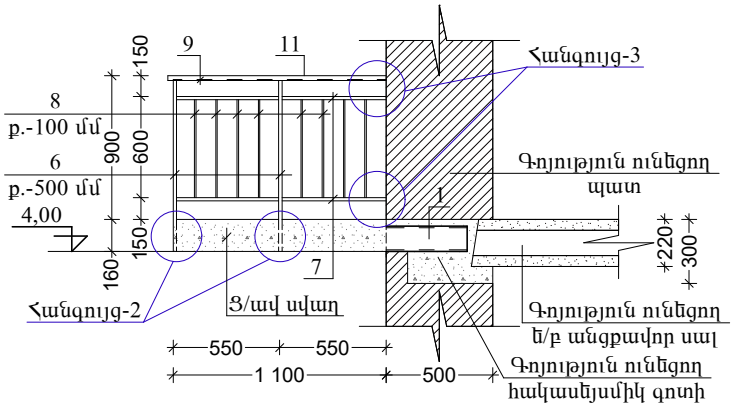

ՀԱՆԳՈՒՅՑ-2
Մ 1:10

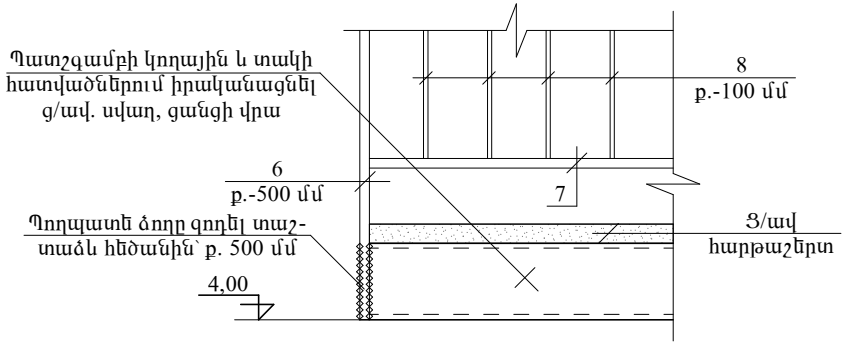

ՀԱՆԳՈՒՅՑ-3
Մ 1:10

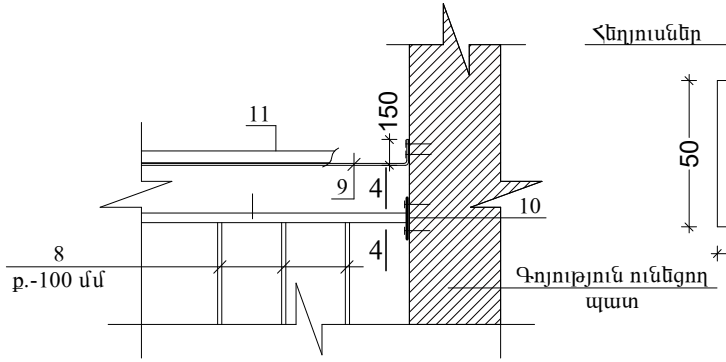

ԿՏՐՎԱԾՔ 4-4

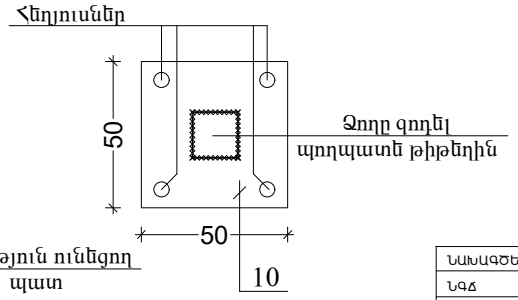

ՊԱՏԾԳԱՄԲԻ ԿՌՈՒՑՄԱՆ ՀԱՄԱՐ ԱՆՀՐԱԺԵՇՏ ՆՅՈՒԹԵՐԻ ՄԱՍՆԱԳԻՐ

N/N	ՆՅՈՒԹԻ ԱՆՎԱՆՈՒՄԸ	ՔԱՆԱԿ (ՀԱՏ)	ԵՐԿԱՐՈՒԹՅՈՒՆ (1 ՀԱՏԻ)	ՔԱՇԸ (1 ՀԱՏԻ)	ԵՐԿԱՐՈՒԹՅՈՒՆ (ԸՆԴՀԱՆՈՒՐ)	ՔԱՇԸ (ԸՆԴՀԱՆ)
	ԿՈՆՍՈԼԱՅԻՆ ՊԱՏԾԳԱՄԲԻ ԿՌՈՒՑՄԱՆ ԾԱՎԱԼՆԵՐԸ					
1.	Швеллер 12 ГОСТ 8240-89 / С235 ГОСТ 27772-88*	2	1450	15.10	2900	30.20
1*	Швеллер 12 ГОСТ 8240-89 / С235 ГОСТ 27772-88*	1	9000	93.60	9000	93.60
2.	Двутавр 12 ГОСТ 8240-89 / С235 ГОСТ 27772-88*	5	1450	16.70	7250	83.50
3.	Уголок 50x5 ГОСТ 8509-93 / С235 ГОСТ 27772-88*	28	250	0.930	7000	26.05
4.	Ամրան Φ8 Ac-I, բ. 150 մմ	14	9000	3.55	126000	49.70
5.	Ամրան Φ10 A500c, բ. 150 մմ	120	1100	0.68	132000	81.60
	Բետոն B20 դասի	1.20 մ³	——	——	——	——
	Ցեմենտ/ավազե հարթաշերտ, (40 մմ)	9.90 մ²	——	——	——	——
	Ծեփամածկ և երկում ֆասադ. ներկով	11.70 մ²	——	——	——	——
	Պր/գրանիտե սալիկներ՝ 300x300 մմ	9.90 մ²	——	——	——	——
	Խոռոչների բետոնացում B20 բետոնով	0.18 մ³	——	——	——	——
	Երեսպատում տուֆից սալով՝ 30 մմ	0.70 մ²	——	——	——	——
	Ինվենտար տախտակամած	40.0 մ²	——	——	——	——
	ԿՈՆՍՈԼԱՅԻՆ ՊԱՏԾԳԱՄԲԻ ՃԱՂԱՇԱՐԻ ԿՌՈՒՑՄԱՆ ԾԱՎԱԼՆԵՐԸ					
6.	Պողպատե ձող՝ 20x20 մմ	24	1100	3.430	26400	82.35
7.	Պողպատե ձող՝ 20x20 մմ	44	500	1.560	22000	68.65
8.	Պողպատե ձող՝ 12x12 մմ	90	600	0.670	54000	60.30
9.	Ծերտապողպատ՝ 20x4 մմ	1	11500	7.20	11500	7.20
10.	Պողպատե թիթեղ՝ 50x50x4 մմ	4	——	0.080	——	0.320
11.	Փայից, լաքապատ բռնաձող՝ 50x30 մմ	11.20 գծմ	——	——	——	——
12.	Մետաղական մասերի ներկում հակակոռոզիոն ներկով՝ 2 շերտ	8.80 մ²	——	——	——	——

ՆԱԽԱԳԾԵՑ	Ս. Հովսեփյան		ԵՐԵՎԱՆԻ ՆՈՐ ՆՈՐՔ ԿԱՐՉԱԿԱՆ ՇՐՋԱՆԻ ԹՎՈՎ 15 ՊԱՏԾԳԱՄԲԵՐԻ ՀԻՄՆԱՆՈՐՈԳՄԱՆ ՆԱԽԱԳԾԱՆԱԽԱՀԱՇՎԱՅԻՆ ՓԱՍՏԱԹՂԹԵՐԻ ՄՇԱԿՈՒՄ			
ՆԳԱ	Հ. Հովսեփյան		ՀԱՍՑԵ՝ ԼԱՌՎՅԱՆ 1, ԲՆԱԿԱՐԱՆ 13			
			ՃԱՐՏԱՐԱՊԵՏԱ-ՇԻՆԱՐԱՐԱԿԱՆ ՄԱՍ	ՓՈՒԼ	ԹԵՐԹ	ԹԵՐԹԵՐ
				ՃՇ	3	3
			ՃԱՂԱՇԱՐԻ ՏԵՍՔԸ ԿՈՂՔԻՑ, ԿՏՐՎԱԾՔ 4-4, ՀԱՆԳՈՒՅՑ-2, 3, ՊԱՏԾԳԱՄԲԻ ԿԱՌՈՒՑՄԱՆ ՀԱՄԱՐ ԱՆՀՐԱԺԵՇՏ ՆՅՈՒԹԵՐԻ ՄԱՍՆԱԳԻՐ	«ԷԼԶԱ ՓՐՈՋԵՔԹՍ» ՍՊԸ		

ELZA PROJECTS LTD